CALEO GLASS

ISTRUZIONI PER INSTALLAZIONE, USO E MANUTENZIONE IT

INSTRUCTIONS FOR INSTALLATION, USE AND MAINTENANCE EN

INSTRUCTIONS POUR L'INSTALLATION, L'UTILISATION ET L'ENTRETIEN FR

INSTALLATIONS, BEDIENUNGS AND WARTUNGSANWEISUNGEN DE

INSTRUCCIOES PARA LA INSTALACIÓN, USO Y MANTENIMIENTO ES

INSTRUÇÕES PARA A INSTALAÇÃO, USO E MANUTENÇÃO PT

GEBRUIKS-, INSTALLATIE- EN ONDERHOUDSAANWIJZINGEN NL

ΟΔΗΓΙΕΣ, ΕΓΚΑΤΑΣΤΑΣΗΣ ΧΡΗΣΗΣ ΚΑΙ ΣΥΝΤΗΡΗΣΗΣ EL

INSTRUKCJA INSTALACJI, OBSŁUGI I KONSERWACJI PL

INSTRUCȚIUNI DE INSTALARE, FOLOSIRE ȘI ÎNTREȚINERE RO

INSTRUKTIONER FÖR INSTALLATION, ANVÄNDNING OCH UNDERHÅLL SV

ASENNUS-, KÄYTTÖ- JA HUOLTO-OHJEET FI

INSTALLASJONS-, BRUKS- OG VEDLIKEHOLDSINSTRUKSJONER NO

TELEPÍTÉSI, KEZELÉSI ÉS KARBANTARTÁSI ÚTMUTATÓ HU

NÁVOD K INSTALACI, POUŽITÍ A ÚDRŽBĚ CS

ІНСТРУКЦІЯ З УСТАНОВКИ, ВИКОРИСТАННЯ ТА ОБСЛУГОВУВАННЯ UK

BRUGS- , INSTALLATIONS OG VEDLIGEHOLDELSESANVISNING DA

OLIMPIA SPLENDID

HOME OF COMFORT

IL PRESENTE PRODOTTO È ADATTO SOLO PER AMBIENTI CORRETTAMENTE ISOLATI O AD UN USO OCCASIONALE

THIS PRODUCT IS ONLY SUITABLE FOR WELL INSULATED SPACES OR OCCASIONAL USE

CE PRODUIT NE PEUT ÊTRE UTILISÉ QUE DANS DES LOCAUX BIEN ISOLÉS OU DE MANIÈRE OCCASIONNELLE

DIESES PRODUKT IST NUR FÜR GUT ISOLIER TE RÄUME ODER FÜR DEN GELEGENTLICHEN GEBRAUCH GEEIGNET

ESTE PRODUCTO ESTÁ INDICADO ÚNICAMENTE EN LUGARES ABRIGADOS O PARA UNA UTILIZACIÓN PUNTUAL

ESTE PRODUTO É ADEQUADO APENAS PARA AMBIENTES DEVIDAMENTE ISOLADOS OU PARA USO OCASIONAL

DIT PRODUCT IS ALLEEN GESCHIKT VOOR CORRECT GEÏSOLEERDE OMGEVINGEN OF VOOR OCCASIONEEL GEBRUIK

ΤΟ ΠΑΡΟΝ ΠΡΟΪΟΝ ΕΙΝΑΙ ΚΑΤΑΛΛΗΛΟ ΜΟΝΟ ΓΙΑ ΠΕΡΙΒΑΛΛΟΝΤΑ ΣΩΣΤΑ ΜΟΝΩΜΕΝΑ Ή ΠΕΡΙΣΤΑΣΙΑΚΉ ΧΡΉΣΗ

NINIEJSZY PRODUKT NADAJE SIĘ WYŁĄCZNIE DO ZASTOSOWANIA W ŚRODOWISKU O ODPOWIEDNIEJ IZOLACJI LUB DO SPORADYCZNEGO UŻYTKU

ACEST PRODUS ESTE POTRIVIT NUMAI PENTRU MEDII IZOLATE CORESPUNZĂTOR SAU PENTRU FOLOSIRE OCAZIONALĂ

DENNA PRODUKT ÄR ENDAST LÄMPLIG FÖR KORREKT ISOLERADE OMGIVNINGAR ELLER EN TILLFÄLLIG ANVÄNDNING

TÄMÄ TUOTE SOVELTUU VAIN ASIANMUKAISESTI ERISTETTYIHIN YMPÄRISTÖIHIN TAI SATUNNAISEEN KÄYTTÖÖN.

DETTE PRODUKTET ER KUN EGNET FOR BRUK I KORREKT ISOLERTE ROM ELLER TIL SPORADISK BRUK

A TERMÉK CSAK MEGFELELŐEN SZIGETELT HELYISÉGBEN TÖRTÉNŐ HASZNÁLATRA ILLETVE ALKALMI HASZNÁLATRA LETT TERVEZVE

TENTO VÝROBEK JE VHODNÝ POUZE K UMÍSTĚNÍ DO SPRÁVNĚ IZOLOVANÝCH PROSTOR NEBO K PŘÍLEŽITOSTNÉMU POUŽITÍ

ЦЕЙ ПРИЛАД ПРИДАТНИЙ ЛИШЕ ДЛЯ КОРЕКТНО ІЗОЛЬОВАНИХ ПРИМІЩЕНЬ АБО ДЛЯ ВИПАДКОВОГО ВИКОРИСТАННЯ

DETTE PRODUKT ER KUN EGNET TIL KORREKT ISOLEREDE MILJØER ELLER LEJLIGHEDSVIS BRUG

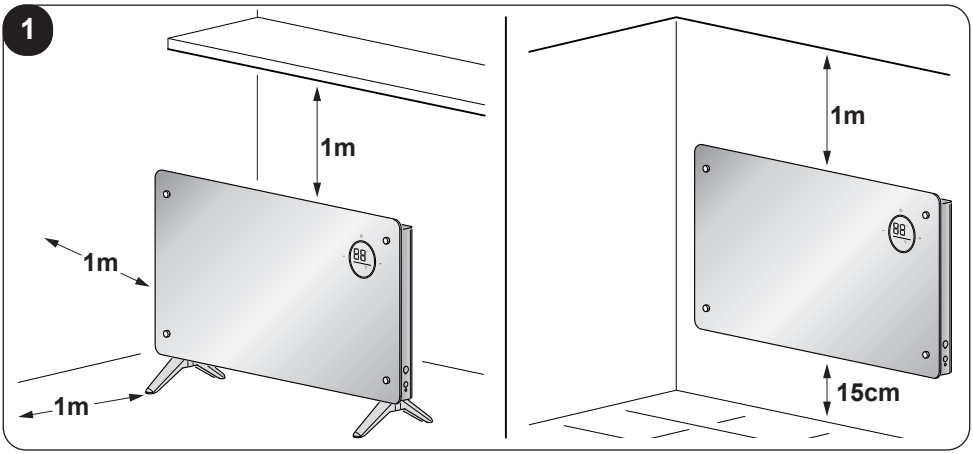
1
1m
1m
1m
1m
15cm

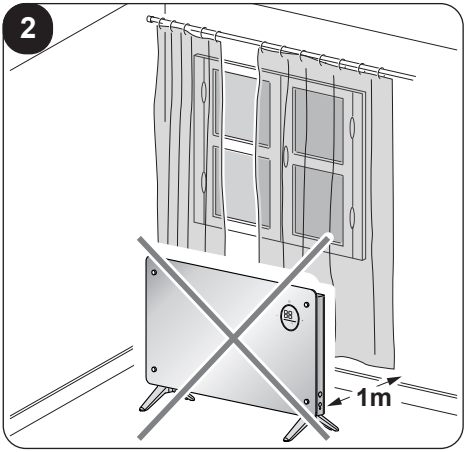
2
1m

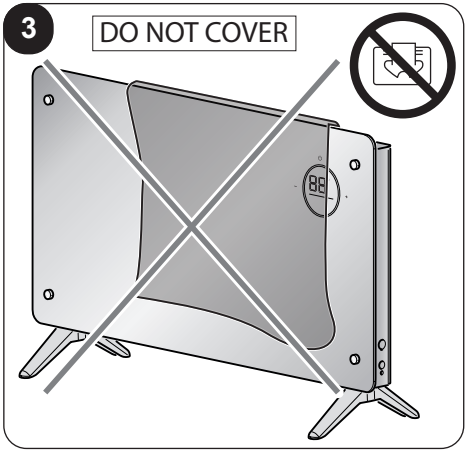
3
DO NOT COVER

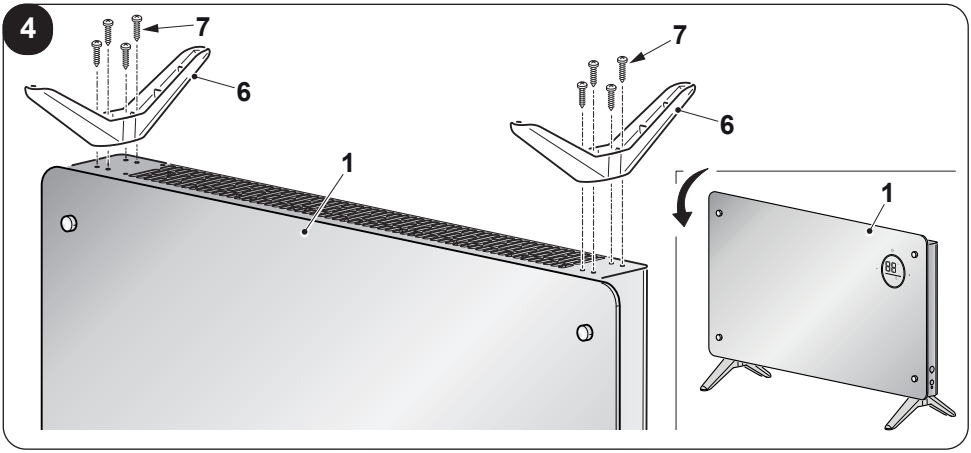
4
7
6
1
7
6
1

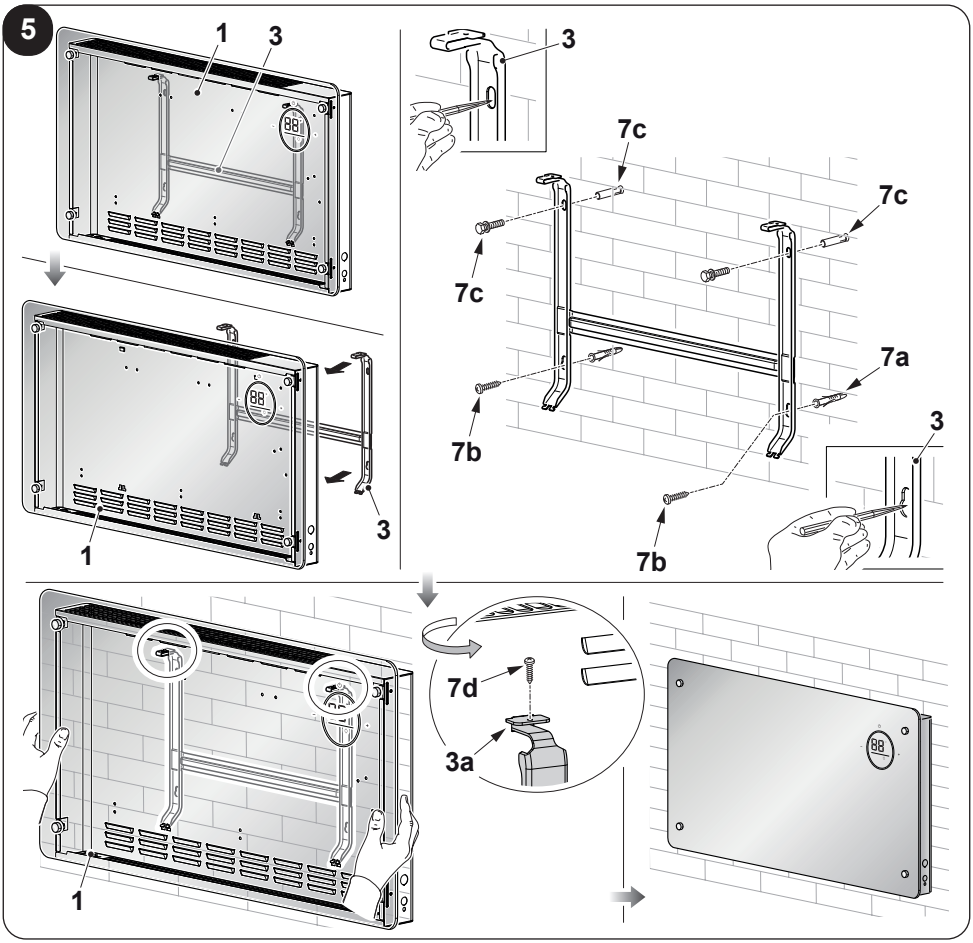
5
1
3
3
7c
7c
7c
7a
7b
3
7b
1
3
1
7d
3a

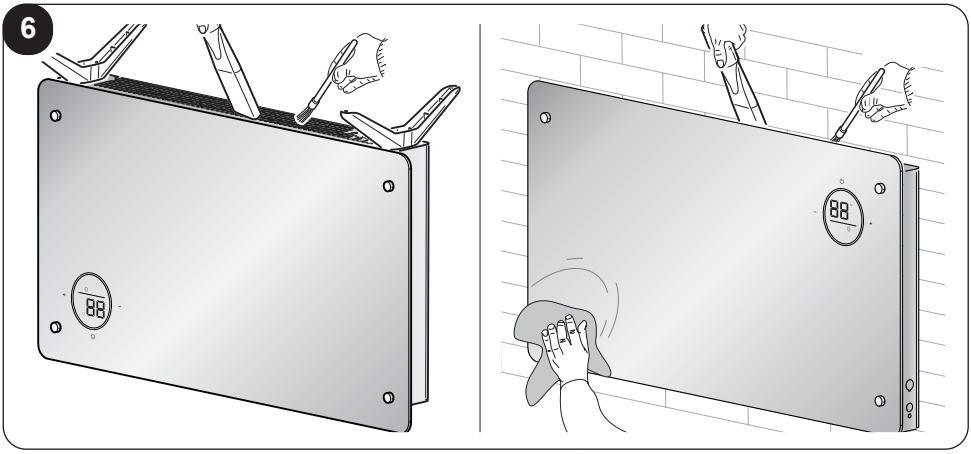
6

INDICE GENERALE

0 - AVVERTENZE 2
0.1 - INFORMAZIONI GENERALI 2
0.2 - SIMBOLOGIA 2
0.2.1 - Pittogrammi redazionali..... 2
0.3 - AVVERTENZE GENERALI 3
0.4 - USO PREVISTO 7
0.5 - USO NON PREVISTO E POTENZIALMENTE PERICOLOSO 7

1 - DESCRIZIONE APPARECCHIO E COMANDI 8

2 - INSTALLAZIONE..... 9
2.1 - INSTALLAZIONE A PAVIMENTO (Fig.4)..... 9
2.2 - INSTALLAZIONE A PARETE 9

3 - USO DELL'APPARECCHIO 10
3.1 - PANNELLO COMANDI E TELECOMANDO 11
3.2 - USO DEL TELECOMANDO 11
3.2.a - Inserimento delle batterie 12
3.2.b - Sostituzione delle batterie 12
3.2.c - Posizione del telecomando 13
3.3 - UTILIZZO DELL'APPARECCHIO .. 13
3.3.a - Operazioni preliminari 13
3.4 - ISTRUZIONI DI FUNZIONAMENTO..... 13
3.4.a - Tasto ON/OFF (A1) 14
3.4.b - Tasto timer (A2)..... 14
3.4.c - Tasto modalità (A3) 14
3.4.d - Blocco comandi (L5)..... 15
3.4.e - Tasto WIFI 15
3.5 - Protezione da surriscaldamento..... 15

4 - MANUTENZIONE E PULIZIA 15

5 - CONSERVAZIONE DELL'APPARECCHIO..... 16

6 - DATI TECNICI..... 16

SMALTIMENTO

Il simbolo su il prodotto o sulla confezione indica che il prodotto non deve essere considerato come un normale rifiuto domestico, ma deve essere portato nel punto di raccolta appropriato per il riciclaggio di apparecchiature elettriche ed elettroniche. Provvedendo a smaltire questo prodotto in modo appropriato, si contribuisce a evitare potenziali conseguenze negative per l'ambiente e per la salute, che potrebbero derivare da uno smaltimento inadeguato del prodotto. Per informazioni più dettagliate sul riciclaggio di questo prodotto, contattare l'ufficio comunale, il servizio locale di smaltimento rifiuti o il negozio in qui è stato acquistato il prodotto. Questa disposizione è valida solamente negli stati membri dell'UE.

ILLUSTRAZIONI
Le illustrazioni sono raggruppate nelle pagine iniziali del manuale

0 - AVVERTENZE

0.1 - INFORMAZIONI GENERALI

Desideriamo innanzitutto ringraziarVi per aver deciso di accordare la vostra preferenza ad un apparecchio di nostra produzione.

0.2 - SIMBOLOGIA

I pittogrammi riportati nel seguente capitolo consentono di fornire rapidamente ed in modo univoco informazioni necessarie alla corretta utilizzazione della macchina in condizioni di sicurezza.

0.2.1 - Pittogrammi redazionali

	Segnala che il presente documento deve essere letto con attenzione prima di installare e/o utilizzare l'apparecchio.
	Segnala che il presente documento deve essere letto con attenzione prima di qualsiasi operazione di manutenzione e/o pulizia.
	Segnala che potrebbero esserci delle informazioni aggiuntive su manuali allegati.
	Indica che sono disponibili informazioni nel manuale d'uso o nel manuale di installazione.
	Indica che il personale di assistenza deve maneggiare l'apparecchio attenendosi al manuale di installazione.
	Segnala al personale interessato che l'operazione descritta presenta, se non effettuata nel rispetto delle normative di sicurezza, il rischio di subire uno shock elettrico.
	Segnala al personale interessato che l'operazione descritta presenta, se non effettuata nel rispetto delle normative di sicurezza, il rischio di subire danni fisici.
	Segnala al personale interessato che l'operazione descritta presenta, se non effettuata nel rispetto delle normative di sicurezza, il rischio di subire bruciature per contatto con componenti con elevata temperatura.

	I paragrafi preceduti da questo simbolo contengono informazioni e prescrizioni molto importanti, particolarmente per quanto riguarda la sicurezza. Il mancato rispetto può comportare: - pericolo per l'incolumità degli operatori - perdita della garanzia contrattuale - declinazione di responsabilità da parte della ditta costruttrice.
	Contrassegna azioni che non si devono assolutamente fare.
	Segnala al personale interessato che è vietato coprire l'apparecchio per evitarne il surriscaldamento.

0.3 - AVVERTENZE GENERALI

QUANDO SI UTILIZZANO APPARECCHIATURE ELETTRICHE, È SEMPRE NECESSARIO SEGUIRE PRECAUZIONI DI SICUREZZA DI BASE PER RIDURRE RISCHI DI INCENDIO, SCOSSE ELETTRICHE E INFORTUNI A PERSONE, INCLUSO QUANTO SEGUE:

1. **Documento riservato ai termini di legge con divieto di riproduzione o di trasmissione a terzi senza esplicita autorizzazione della ditta OLIMPIA SPLENDID. Gli apparecchi possono subire aggiornamenti e quindi presentare particolari diversi da quelli raffigurati, senza per questo costituire pregiudizio per i testi contenuti in questo manuale.**
2. **Leggere attentamente il presente manuale prima di procedere con qualsiasi operazione (installazione, manutenzione, uso) ed attenersi scrupolosamente a quanto descritto nei singoli capitoli.**
3. **Conservare con cura questo libretto per ogni ulteriore consultazione.**
4. **Dopo aver tolto l'imballaggio assicurarsi dell'integrità dell'apparecchio; gli elementi dell'imballaggio non devono essere lasciati alla portata dei bambini in quanto potenziali fonti di pericolo.**
5. **LA DITTA COSTRUTTRICE NON SI ASSUME RESPONSABILITÀ PER DANNI A PERSONE O COSE DERIVANTI DALLA MANCATA OSSERVANZA DELLE NORME CONTENUTE NEL PRESENTE LIBRETTO.**
6. **La ditta costruttrice si riserva il diritto di apportare modifiche in qualsiasi momento ai propri modelli, fermo restando le caratteristiche essenziali descritte nel presente manuale.**
7. **Prima di collegare l'apparecchio accertarsi che i dati di targa**

siano rispondenti a quelli della rete distribuzione elettrica. La targa dati è situata sull'apparecchio.

8. Installare l'apparecchio secondo le istruzioni del costruttore. Un'errata installazione può causare danni a persone, animali o cose, nei confronti dei quali il costruttore non può essere considerato responsabile.
9. Usare l'apparecchio sempre e soltanto in posizione verticale. Posizionare l'apparecchio in un ambiente adeguato e su una superficie stabile e piana.
10. Durante l'utilizzo dell'apparecchio svolgere sempre tutto il cavo.
11. L'apparecchio è dotato di un cavo di alimentazione con spina (collegamento tipo Y). Se il cavo di alimentazione è danneggiato deve essere sostituito dal costruttore o dal suo servizio di assistenza tecnica o comunque da una persona qualificata similare, in modo da prevenire ogni rischio.

12. Installare l'apparecchio garantendo che interruttori e altri comandi non siano raggiungibili da chi sta usando il bagno o la doccia.
13. Non usare prolunghe, se non con particolare cautela.

14a. Se si utilizza l'apparecchio installato a pavimento (con i piedini) assicurarsi di mantenere una distanza di almeno 1m da altri oggetti (fig. 1).

14b. Se si utilizza l'apparecchio installato a parete (con la staffa) assicurarsi di mantenere una distanza di almeno 1m dal soffitto e di almeno 15cm dal pavimento (fig. 1).

14c. NON installare l'apparecchio su pareti di legno.

14d. Per evitare il rischio di incendio tenere le uscite d'aria dell'apparecchio ad una distanza di almeno 1m da qualsiasi oggetto, tende, tessuti o materiali infiammabili (fig. 2).

15. Non posizionare l'apparecchio vicino a fonti di calore.
16. Non utilizzare l'apparecchio per asciugare abiti.

17. Fare attenzione che non entrino oggetti estranei nelle aperture di ventilazione o scarico in quanto vi è il rischio di scosse elettriche, incendio o danni all'apparecchio.
18. Evitare che il cavo tocchi le superfici calde durante il funzionamento.
19. Non svolgere il cavo sotto a tappeti, coperte o guide. Sistemare il cavo in zone non di passaggio in modo da evitare inciampi.
20. Non arrotolare, attorcigliare o avvolgere il cavo attorno all'apparecchio perché potrebbe indebolire e rompere l'isolamento.

21. Non riporre l'apparecchio fintanto che è ancora caldo.
22. Non utilizzare l'apparecchio all'esterno o su superfici bagnate.
23. Non utilizzare l'apparecchio in abbinamento a programmatori, timer o altri dispositivi che ne provochino l'accensione automatica per evitare rischi di incendio nel caso in cui l'apparecchio sia coperto o posizionato in modo non corretto.
24. L'apparecchio è concepito per un utilizzo verticale.
25. Non utilizzare mai l'apparecchio in posizione orizzontale.
26. Evitare il versamento di liquidi sull'apparecchio.

27. È vietato l'uso dell'apparecchio ai bambini e alle persone inabili non assistite.

28. L'apparecchio può essere utilizzato da bambini di età non inferiore a 8 anni e da persone con ridotte capacità fisiche, sensoriali o mentali, prive di esperienza o della necessaria conoscenza, purché sotto sorveglianza oppure dopo che le stesse abbiano ricevuto istruzioni relative all'uso sicuro dell'apparecchio e alla comprensione dei pericoli ad esso inerenti.

29. I bambini non devono giocare con l'apparecchio. La pulizia e la manutenzione destinata ad essere effettuata dall'utilizzatore non deve essere effettuata da bambini senza sorveglianza.

30. I bambini di età inferiore ai 3 anni dovrebbero essere tenuti a distanza se non continuamente sorvegliati.

31. I bambini di età compresa tra i 3 e gli 8 anni devono solamente accendere/spegnere l'apparecchio purché sia stato posto o installato nella sua normale posizione di funzionamento e che essi ricevano sorveglianza o istruzioni riguardanti l'utilizzo dell'apparecchio in sicurezza e ne capiscano i pericoli.

32. I bambini di età compresa tra i 3 e gli 8 anni non devono inserire la spina, regolare o pulire l'apparecchio né eseguire la manutenzione a cura dell'utilizzatore.

33. Si raccomanda di non usare la stufetta nelle immediate vicinanze della vasca da bagno, della doccia o di una piscina.

34. ATTENZIONE - Alcune parti del presente prodotto possono diventare molto calde e provocare ustioni. Bisogna prestare molta attenzione laddove siano presenti bambini e persone vulnerabili.

35. ATTENZIONE - Onde evitare il surriscaldamento, non coprire l'apparecchio (fig. 3).

36. Per un corretto uso dell'apparecchio NON SI DEVE:
    a. Collocarlo immediatamente sotto una presa di corrente fissa
    b. Tirare il cavo di alimentazione o l'apparecchio stesso per staccare la spina dalla presa di corrente.
    c. Lasciarlo esposto ad agenti atmosferici (pioggia, sole, ecc.).
    d. Lasciarlo inutilmente inserito.
    e. Toccarlo con mani bagnate o umide.
37. Utilizzare l'apparecchio solamente nel rispetto delle istruzioni fornite nel presente manuale. Il costruttore sconsiglia qualsiasi altro tipo di utilizzo in quanto potrebbe provocare scosse elettriche, incendi o lesioni personali.

38. La causa più comune di surriscaldamento è il deposito di polvere o lanugine nell'apparecchio. Rimuovere regolarmente questi accumuli scollegando l'apparecchiatura dalla presa di corrente ed aspirando dai fori di ventilazione e le griglie.
39. Non utilizzare detergenti abrasivi sull'apparecchio. Pulire con un panno umido (non bagnato) risciacquato in acqua insaponata calda.
40. Scollegare sempre la spina dall'alimentazione elettrica prima di effettuare la pulizia.
41. Non collegare l'apparecchio all'alimentazione elettrica fintanto che non è completamente assemblato e regolato.
42. Non lavare o immergere l'apparecchio in acqua o in altri liquidi. Potrebbero verificarsi corto circuiti o incendi.

43. Non far funzionare l'apparecchio in una area chiusa come dentro un armadio in quanto esso potrebbe causare un incendio.

44. In caso di incompatibilità tra la presa e la spina dell'apparecchio, far sostituire la presa con altra di tipo adatto da personale professionalmente qualificato, il quale accerti che la sezione dei cavi della presa sia idonea alla potenza assorbita dall'apparecchio. In generale è sconsigliato l'uso di adattatori e/o prolunghe; se il loro uso si rendesse indispensabile, devono essere conformi alle vigenti norme di sicurezza e la loro portata di corrente (A) non deve essere inferiore a quella massima dell'apparecchio.
45. Non utilizzare l'apparecchio in caso di guasto o cattivo funzionamento, se il cavo o spina sono danneggiati, o se è sta-

to fatto cadere o è danneggiato in qualsiasi modo. Spegnere l'apparecchio, scollegare la spina dalla presa di corrente e farlo controllare da personale professionalmente qualificato.

46. Lo smontaggio, riparazione o riconversione da parte di una persona non autorizzata potrebbe comportare gravi danni e annullerà la garanzia del fabbricante.
47. Non smontare, né apportare modifiche all'apparecchio.
48. Riparare da se l'apparecchio è estremamente pericoloso.

49. In presenza di perdite di gas da altre apparecchiature, arieggiare bene l'ambiente prima di azionare l'apparecchio.
50. Non scollegare la spina dalla presa di corrente prima di aver spento l'apparecchio.
51. Nel caso in cui si decida di non utilizzare più un apparecchio di questo tipo, si raccomanda di renderlo inoperante tagliando il cavo di alimentazione, dopo avere staccato la spina dalla presa di corrente.
52. Si raccomanda inoltre di rendere innocue quelle parti dell'apparecchio suscettibili di costituire un pericolo, specialmente per i bambini che potrebbero servirsi dell'apparecchio fuori uso per i propri giochi.
53. Al primo utilizzo e dopo un lungo periodo di inattività dell'apparecchio, si potrebbe sentire un leggero rumore o un po' di odore. È un fenomeno normale che scompare dopo qualche minuto di funzionamento.

0.4 - USO PREVISTO

54. L'apparecchio deve essere utilizzato esclusivamente come termoconvettore elettrico con il solo scopo di rendere confortevole l'ambiente dove si soggiorna.
55. Questo apparecchio è destinato solo per un utilizzo domestico o similare, non di tipo commerciale o industriale.
56. Un uso improprio dell'apparecchio, con eventuali danni causati a persone, cose o animali, esula OLIMPIA SPLENDID da ogni responsabilità.

0.5 - USO NON PREVISTO E POTENZIALMENTE PERICOLOSO

57. Non utilizzare l'apparecchio in zone in cui vengono utilizzati o stoccati benzina, vernici o altri liquidi infiammabili o in ambienti con presenza di gas infiammabili o gas esplosivi.

58. **Non utilizzare l'apparecchio se nel locale è stato da poco spruzzato insetticida a gas o in presenza di incensi accesi, vapori chimici o residui oleosi.**
59. **Non utilizzare questo apparecchio in piccole stanze occupate da persone che non sono in grado di lasciare la stanza autonomamente, a meno che non venga fornita una supervisione costante.**
60. **ATTENZIONE - Onde evitare il surriscaldamento, non coprire l'apparecchio (fig. 3).**

Questo prodotto deve essere utilizzato unicamente secondo le specifiche indicate nel presente manuale. L'utilizzo diverso da quanto specificato potrebbe comportare gravi infortuni.
LA DITTA COSTRUTTRICE NON SI ASSUME RESPONSABILITÀ PER DANNI A PERSONE O COSE DERIVANTI DALLA MANCATA OSSERVANZA DELLE NORME CONTENUTE NEL PRESENTE MANUALE.

1 - DESCRIZIONE APPARECCHIO E COMANDI

1. Corpo apparecchio
2. Griglia entrata/uscita aria
3. Staffa installazione a parete
4. Libretto istruzioni
5. Cavo di alimentazione elettrica
6. Piedini
7. Kit viti
8. Display a Led
9. Telecomando

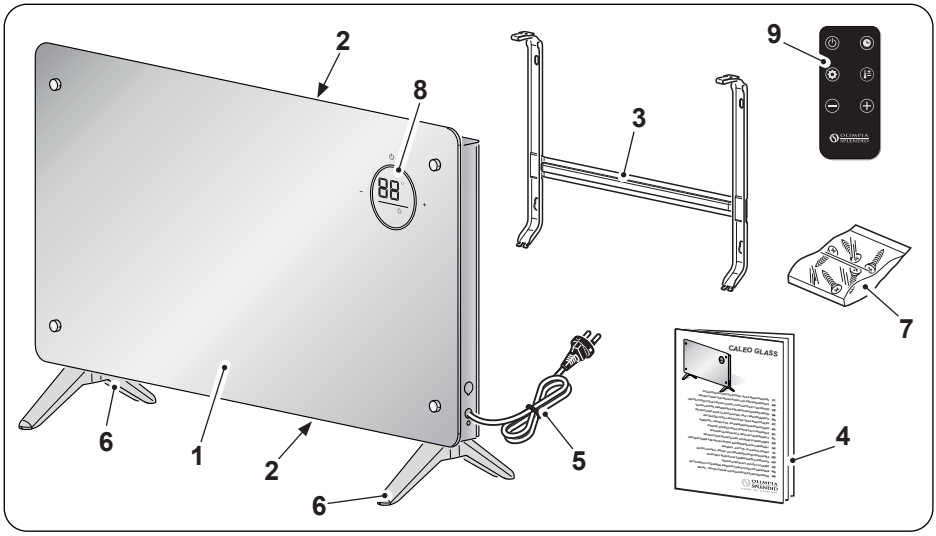

2 - INSTALLAZIONE

- Dopo aver tolto l'imballaggio, assicurarsi dell'integrità dell'apparecchio; in caso di dubbio non utilizzarlo e rivolgersi a personale professionalmente qualificato.

2.1 - INSTALLAZIONE A PAVIMENTO (Fig.4)

- Ruotare sottosopra l'apparecchio.

Posizionare l'apparecchio su una superficie piana e stabile, assicurandosi che non possa rovinarsi o cadere. Posizionare un panno morbido tra il piano d'appoggio e l'apparecchio per proteggere le superfici.

- Posizionare i piedini (6) sul corpo apparecchio (1).
- Fissare i piedini (6) con le apposite viti (7).

Assicurarsi che i piedini siano correttamente montati.

- Svolgere completamente il cavo di alimentazione elettrica.

2.2 - INSTALLAZIONE A PARETE

- Prima di procedere con l'installazione a parete assicurarsi che:
  - Non esporre l'apparecchio a fonti di calore o di vapore.
  - Assicurarsi che lo spazio tra il soffitto e l'apparecchio non sia inferiore a 1m (figura 1).
  - L'apparecchio deve essere installato ad un'altezza minima di 15 cm dal pavimento (figura 1).
  - La parete su cui si intende fissare l'unità interna deve essere stabile, robusta e adatta a sostenerne il peso.
  - Non devono essere presenti ostacoli per la libera circolazione dell'aria sia dal lato aspirazione che soprattutto dal lato di uscita aria.
  - L'apparecchio non deve essere installato direttamente sopra ad un elettrodomestico (televisore, radio, frigorifero, ecc.) o sopra ad una fonte di calore.

- Dopo aver verificato quanto descritto precedentemente, procedere al montaggio della staffa di fissaggio (Fig.5):
  - Posizionare la staffa (3) contro la parete.
  - Segnare i punti di foratura assicurandosi che la stessa sia in bolla.
  - Eseguire i fori necessari con una punta adatta alla parete da forare.

Assicurarsi che nella zona di foratura non siano presenti tubazioni o canaline elettriche.

- Inserire i tasselli (7a) nei fori e fissare la staffa (3) alla parete con le viti (7b - 7c) in dotazione (figura 5).

Utilizzando una livella, assicurarsi che la staffa di fissaggio (3) sia in piano.

- Verificare la stabilità della staffa (3) spostandola lateralmente e verticalmente.
- Posizionare l'apparecchio (1) in corrispondenza dei ganci (3a) della staffa (3).
- Bloccare l'apparecchio (1) alla staffa (3) facendo scattare i ganci (3a).

Provare a muovere l'apparecchio verticalmente e lateralmente per assicurarsi che sia agganciato in modo sicuro.

- Stringere le viti (7d) posizionate nella parte superiore della staffa (3) come illustrato in figura 5.

- Assicurarsi che tende o altri oggetti non ostruiscano il flusso d'aria (fig. 2).
- Collegare la spina nella presa di corrente.

Assicurarsi che i dati di rete corrispondano con quanto riportato sulla targa dati dell'apparecchio. Sistemare il cavo in zone non di passaggio in modo da evitare inciampi.

3 - USO DELL'APPARECCHIO

Le modalità di funzionamento dell'apparecchio possono essere selezionate sia tramite il telecomando che dal pannello comandi.
La ricezione della funzione selezionata viene confermata dall'emissione di un "beep" da parte del cicalino.

3.1 - PANNELLO COMANDI E TELECOMANDO

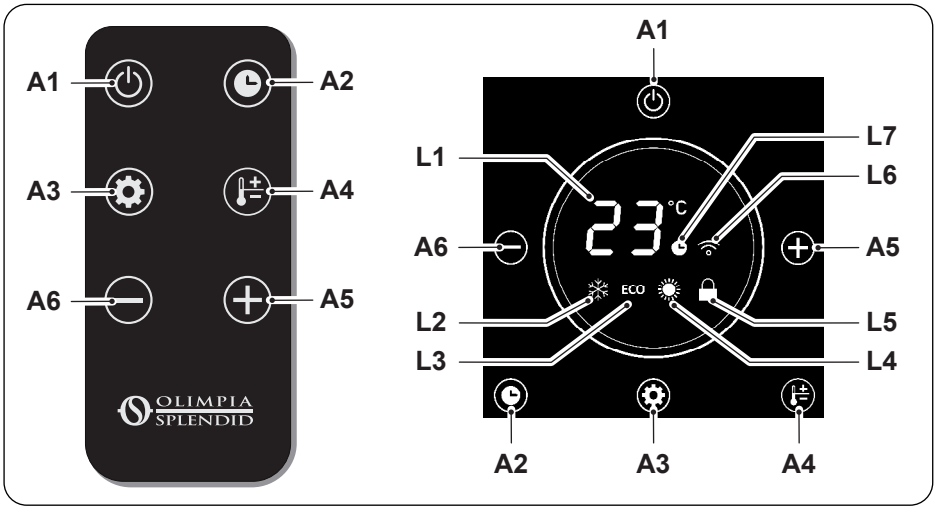

A1. Tasto **ON**/**OFF**
A2. Tasto Timer
A3. Tasto Modalità
A4. Tasto Temperatura
A5. Tasto aumento Timer/Temperatura
A6. Tasto diminuzione Timer/Temperatura
L1. Display
L2. Led modalità Anti-gelo
L3. Led modalità Eco
L4. Led modalità riscal-damento
L5. Led blocco comandi
L6. Led modalità WIFI
L7. Led modalità Timer

3.2 - USO DEL TELECOMANDO

Il telecomando fornito a corredo dell'apparecchio è lo strumento che Vi permette di utilizzare l'apparecchio nel modo più comodo. È uno strumento da maneggiare con cura ed in particolare:

- Evitare di bagnarlo (non va pulito con acqua o lasciato alle intemperie).
- Evitare che cada per terra o urti violentemente.
- Evitare l'esposizione diretta ai raggi solari.

- ***Non utilizzare insieme batterie vecchie e nuove o batterie di marchi diversi.***
- ***Non lasciare le batterie nel telecomando se si prevede di non utilizzare il dispositivo per più di 2 mesi.***

- ***La luce diretta del sole può interferire con il funzionamento del ricevitore del segnale a infrarossi.***
- ***La traiettoria tra il telecomando e l'apparecchio deve essere libera.***
- ***Se il segnale proveniente dal telecomando sembra interferire con un altro apparecchio, spostare questo apparecchio in un'altra posizione o contattare il servizio clienti.***

- ***Lampade elettroniche e fluorescenti possono interferire nelle trasmissioni tra telecomando e condizionatore.***
- ***Estrarre le batterie di alimentazione nel caso di inutilizzo prolungato del telecomando.***

3.2.a - Inserimento delle batterie

Le batterie di alimentazione NON sono comprese nella fornitura.
Per inserire correttamente le batterie:
a. Sfilare lo sportello (9a) del vano batterie.
b. Inserire le batterie nell'apposito vano.

Rispettare scrupolosamente le polarità indicate sul fondo del vano batterie.

c. Richiudere correttamente lo sportello.

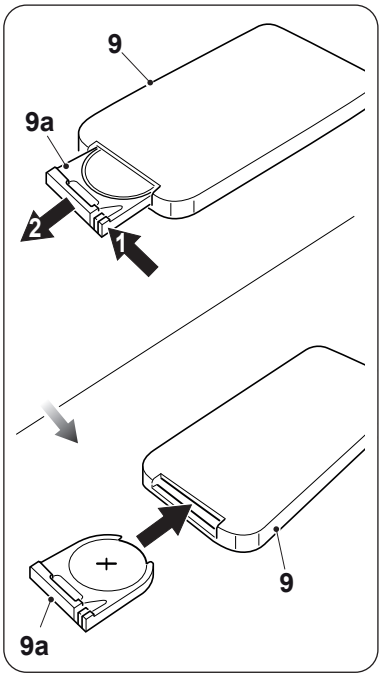

3.2.b - Sostituzione delle batterie

Le batterie vanno sostituite se premendo uno dei tasti non si sente il "beep" di ricezione del segnale dell'apparecchio.

Il telecomando utilizza una batteria al litio da 3,0V (tipo CR 2025).

Una volta scariche, le batterie vanno sostituite entrambe ed eliminate negli appositi centri di raccolta o come previsto dalle normative locali.

- ***Non smaltire le batterie come normali rifiuti indifferenziati. Per il corretto smaltimento delle batterie, fare riferimento alle normative locali.***
- ***Nella parte inferiore dell'icona dello smaltimento delle batterie può essere riportato il simbolo di una sostanza chimica. Questo simbolo indica che la batteria contiene un metallo pesante che supera una determinata concentrazione. Ad esempio Pb: Piombo (>0,004%).***
- ***Gli apparecchi e le batterie usate devono essere trattati negli appositi stabilimenti per il riutilizzo, il riciclo e il recupero. Garantendo il corretto smaltimento delle batterie, contribuirete a prevenire eventuali conseguenze negative per l'ambiente e per la salute umana.***

- Se non si utilizza il telecomando per alcune settimane o anche più, togliere le batterie.
  Eventuali perdite delle batterie potrebbero danneggiare il telecomando.

Non ricaricare o smontare le batterie. Non gettate le batterie nel fuoco. Possono bruciare o esplodere.

Se il liquido delle batterie cade sulla pelle o sui vestiti, lavare con cura con acqua pulita. Non utilizzare il telecomando con batterie che hanno avuto perdite. I prodotti chimici contenuti nelle batterie possono provocare bruciature od altri rischi per la salute.

PERICOLO DI INGESTIONE:
questo prodotto contiene una batteria a bottone o a moneta.

TENERE FUORI DALLA PORTATA DEI BAMBINI; se si ritiene che le batterie possano essere state ingerite o inserite in una parte del corpo, rivolgersi immediatamente a un medico.

L'ingestione può provocare ustioni chimiche, perforazione dei tessuti molli e morte. Entro 2 ore dall'ingestione possono verificarsi gravi ustioni. Rivolgersi immediatamente a un medico se si sospetta che una batteria sia stata ingerita o inserita in una parte del corpo.

3.2.c - Posizione del telecomando

Tenere il telecomando in una posizione dalla quale il segnale può raggiungere il ricevitore dell'apparecchio (distanza massima circa 4 metri - con le batterie cariche). La presenza di ostacoli (mobili, tende, pareti, ecc.) tra il telecomando e l'apparecchio riduce la portata del telecomando.

3.3 - UTILIZZO DELL'APPARECCHIO

3.3.a - Operazioni preliminari

- ***Dopo aver installato l'apparecchio come descritto nei paragrafi precedenti assicurarsi che i dati di rete corrispondano con quanto riportato sulla targa dati dell'apparecchio.***
- ***Inserire la spina nella presa di corrente; l'apparecchio emette un "beep" e sul display si illumina il tasto (A1).***

3.4 - ISTRUZIONI DI FUNZIONAMENTO

Quando l'apparecchio viene acceso per la prima volta emette un "beep" e si posiziona in stand-by; tutti i tasti sono disabilitati ad eccezione del tasto ON/OFF. I tasti del pannello comandi si illuminano e sul display viene mostrata la temperatura ambiente rilevata. Le funzioni possono essere abilitate o modificate sia dal pannello comandi che dal telecomando.

3.4.a - Tasto ON/OFF (A1)

In modalità stand-by tutti i tasti sono disabilitati, ad eccezione del tasto **ON/OFF**.
Premere il tasto (A1) per accendere/spegnere l'apparecchio.
La modalità iniziale è impostata su Riscaldamento (Led L4 acceso); tutte le funzioni sono disponibili.

3.4.b - Tasto timer (A2)

Premere il tasto (A2) per entrare nella modalità Timer, premere i tasti (A5) o (A6) per aumentare o diminuire l'ora secondo questa sequenza:

(0h (Timer spento) --> 1h --> 2h --> .. 23h --> 24h --> .. 0h (Timer spento) --> ..).

Quando la funzione è attiva il Led (L7) si illumina.
Quando la modalità Antigelo è attiva, premere il tasto (A2) per impostare l'accensione dell'apparecchio; premere i tasti (A5) o (A6) per aumentare o diminuire l'ora secondo questa sequenza:

(0h (Timer spento) --> 1h --> 2h --> .. 23h --> 24h --> .. 0h (Timer spento) --> ..).

Quando la funzione è attiva il Led (L7) si illumina.

3.4.c - Tasto modalità (A3)

Premere il tasto (A3) sul pannello o tramite il telecomando, per selezionare la funzione; il led in corrispondenza della modalità desiderata si illumina.

Modalità Antigelo
L'apparecchio riscalda solo quando la temperatura rilevata è sotto i 5 gradi. Se l'apparecchio rileva una temperatura ambiente sopra i 7 gradi smette di funzionare. Quando questa modalità è attiva non è possibile impostare la temperatura desiderata.

Modalità Eco
L'apparecchio riscalda con una potenza pari a 1000W (bassa potenza).
Quando questa modalità è attiva è possibile impostare la temperatura premendo il tasto (A4) e selezionare il valore desiderato tramite i tasti (A5) e (A6).

Modalità Riscaldamento
L'apparecchio riscalda con una potenza pari a 2000W (alta potenza).
Quando questa modalità è attiva è possibile impostare la temperatura premendo il tasto (A4) e selezionare il valore desiderato tramite i tasti (A5) e (A6).

Quando si imposta la temperatura desiderata, il valore lampeggia per circa 10 secondi ed una volta settato il display torna a mostrare la temperatura ambiente rilevata.

3.4.d - Blocco comandi (L5)

Dopo circa 1 minuto di inattività, l'apparecchio entra in modalità stand-by e sul display si illumina il Led (L5).
Premere i tasti (A5) o (A6) per togliere il blocco comandi. Il Led (L5) si spegne.

3.4.e - Tasto WIFI

Quando si accende l'apparecchio entra in modalità ricerca dispositivo e il Led (L6) lampeggia.
Se si vuole attivare la funzione in un secondo momento tenere premuto per qualche secondo il tasto (A1), sul pannello fino a quando il Led (L6) inizia a lampeggiare.

Quando l'apparecchio si connette con lo smartphone il LED (L6) smette di lampeggiare e rimane acceso fisso sul display.

Inquadrare il QR code per scaricare le istruzioni per la connessione alla rete WiFi e l'utilizzo dell'App.

3.5 - Protezione da surriscaldamento

L'apparecchio è dotato un sistema di protezione da surriscaldamento che lo spegne nel caso si surriscaldi.
In questo caso:

a. Spegnere l'apparecchio e scollegare la spina di alimentazione;
b. rimuovere l'eventuale causa (griglia di aspirazione aria intasata, ostacoli davanti all'ingresso o all'uscita dell'aria, ecc.);
c. lasciare raffreddare l'apparecchio per 30 minuti;
d. riavviare l'apparecchio.

Se l'inconveniente persiste, spegnere l'apparecchio, scollegare la spina dalla presa di corrente e contattare il rivenditore o il servizio di assistenza tecnica.

4 - MANUTENZIONE E PULIZIA

Prima di effettuare qualunque intervento di pulizia o manutenzione sull'apparecchio scollegare la spina dalla presa di corrente ed attendere che la ventola si sia fermata.

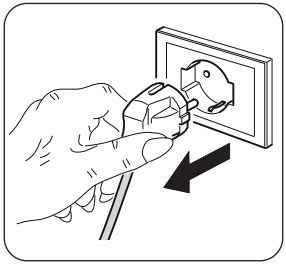

- Utilizzare un panno asciutto per pulire l'apparecchio.

- Se l'apparecchio è molto sporco, è possibile utilizzare un panno inumidito con acqua tiepida (max 50°C) e detergente delicato per pulirne le parti esterne. Asciugare con un panno asciutto.
- Utilizzare un pennello o un'aspirapolvere per rimuovere la polvere dalle griglie di entrata/uscita dell'aria (fig. 6).

- ***Assicurarsi che l'apparecchio sia completamente asciutto prima di ricollegare la spina alla presa di corrente.***
- ***Non utilizzare un panno trattato chimicamente o antistatico per pulire l'apparecchio.***
- ***Non utilizzare, benzina, solvente, pasta per lucidare, o solventi similari. Questi prodotti potrebbero provocare la rottura o la deformazione della superficie in plastica.***
- ***Non usare oli, sostanze chimiche o prodotti abrasivi per pulire l'apparecchio.***
- ***Non lavare o immergere l'apparecchio in acqua.***

In caso di malfunzionamento dell'apparecchio non tentare di smontarlo ma rivolgersi al rivenditore o al servizio di assistenza tecnica.

5 - CONSERVAZIONE DELL'APPARECCHIO

- Se non si intende utilizzare l'apparecchio per un periodo di tempo particolarmente lungo o si devono effettuare lavori che potrebbero produrre molta polvere, si consiglia di riporre l'apparecchio come segue:
  - **Spegnere l'apparecchio e scollegare la spina dalla presa di corrente**.
  - Riporre l'apparecchio in un luogo fresco ed asciutto al riparo da umidità.

6 - DATI TECNICI

- Vedere la tabella presente nelle ultime pagine del manuale.

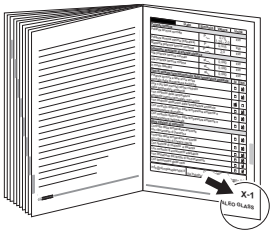

MAIN INDEX

0 - WARNINGS..... 2
0.1 - GENERAL INFORMATION..... 2
0.2 - SYMBOLS 2
0.2.1 - Editorial pictograms..... 2
0.3 - GENERAL WARNINGS 3
0.4 - PROPER USE 7
0.5 - UNINTENDED AND POTENTIALLY DANGEROUS USE 7

1 - DESCRIPTION OF THE APPLIANCE AND OF THE COMMANDS..... 8

2 - INSTALLATION 9
2.1 - FLOOR INSTALLATION (Fig.4)..... 9
2.2 - WALL INSTALLATION 9

3 - USE OF THE APPLIANCE..... 10
3.1 - CONTROL PANEL AND REMOTE CONTROL.....11
3.2 - USE OF THE REMOTE CONTROL 11
3.2.a - Insertion of batteries..... 12
3.2.b - Replacement of batteries 12
3.2.c - Location of the remote control.. 13
3.3 - USE OF THE APPLIANCE 13
3.3.a - Preliminary operations..... 13
3.4 - INSTRUCTIONS FOR OPERATION..... 13
3.4.a - ON/OFF key (A1) 14
3.4.b - Timer key (A2)..... 14
3.4.c - Mode key (A3)..... 14
3.4.d - Command lock (L5)..... 15
3.4.e - WIFI key 15
3.5 - Protection from overheating 15

4 - MAINTENANCE AND CLEANING 15

5 - PRESERVATION OF THE APPLIANCE..... 16

6 - TECHNICAL DATA 16

DISPOSAL

This symbol on the product or its packaging indicates that the appliance cannot be treated as normal domestic trash, but must be handed in at a collection point for recycling electric and electronic appliances.
Your contribution to the correct disposal of this product protects the environment and the health of your fellow men.
Health and the environment are endangered by incorrect disposal.
Further information about the recycling of this product can be obtained from your local town hall, your refuse collection service, or in the store at which you bought the product.
This regulation is valid only in EU member states.

ILLUSTRATIONS
The illustrations are grouped on the initial pages of the manual

0 - WARNINGS

0.1 - GENERAL INFORMATION

First of all, we would like to thank you for choosing our appliance.

0.2 - SYMBOLS

The pictograms in the next chapter provide the necessary information for correct, safe use of the machine in a rapid, unmistakable way.

0.2.1 - Editorial pictograms

	Indicates that this document must be read carefully before installing and/or using the appliance.
	Indicates that this document must be read carefully before any maintenance and/or cleaning operation.
	Indicates that there may be additional information in attached manuals.
	Indicates that information is available in the user manual or in the installation manual.
	Indicates that the assistance personnel must handle the appliance following the installation manual.
	Signals to the personnel that the operation described could cause electrocution if not performed according to the safety rules.
	It informs the personnel concerned that if the operation is not carried out in compliance with the safety regulations, it presents the risk of suffering physical damage.
	It informs the personnel concerned that if the operation is not carried out in compliance with the safety regulations, it presents the risk of burns due to contact with components at very high temperatures.

	Paragraphs marked with this symbol contain very important information and recommendations, particularly as regards safety. Failure to comply with them may result in: - danger of injury to the operators - loss of the warranty - refusal of liability by the manufacturer.
	Refers to actions that absolutely must not be performed.
	Indicates to the personnel concerned, that it is prohibited to cover the appliance, to prevent over-heating.

0.3 - GENERAL WARNINGS

WHEN USING ELECTRICAL EQUIPMENT, BASIC SAFETY PRECAUTIONS MUST ALWAYS BE FOLLOWED IN ORDER TO REDUCE RISKS OF FIRE, ELECTRIC SHOCKS AND INJURY, INCLUDING THE FOLLOWING:

1. **This document is restricted in use to the terms of the law and may not be copied or transferred to third parties without the express authorization of the manufacturer, OLIMPIA SPLENDID.**
   Our machines are subject to change and some parts may appear different from the ones shown here, without this affecting the text of the manual in any way.
2. **Read this manual carefully before performing any operation (installation, maintenance, use) and follow the instructions contained in each chapter.**
3. **Keep the manual carefully for future reference.**
4. **After removing the packaging, check that the appliance is in perfect condition. The packaging materials must not be left within reach of children as they can be dangerous.**
5. **THE MANUFACTURER IS NOT RESPONSIBLE FOR DAMAGES TO PERSONS OR PROPERTY CAUSED BY FAILURE TO FOLLOW THE INSTRUCTIONS IN THIS MANUAL.**
6. **The manufacturer reserves the right to make any changes it deems advisable to its models, although the essential features described in this manual remain the same.**

7. Before connecting, make sure that the plate data corresponds with the mains electrical supply.
The data plate is located on the appliance.
8. Install it according to the manufacturer's instructions An incorrect installation can cause damage to people, animals or property for which the manufacturer accepts no responsibility.
9. Always and only use it in a vertical position.
Place the appliance in an appropriate environment and on a stable and plane surface.
10. Always unreel the cable completely during use.
11. The appliance is equipped with a power cord with plug (Y-type connection). If the power cord is damaged, it must be replaced by the manufacturer, his technical service or a similarly qualified person in order to eliminate all possible risks.
12. Install it in such a way that the switches and other controls cannot be reached by persons using the bath or shower.
13. Do not use extensions, if not with particular care.
14a. If the appliance installed on the floor is used (with the feet), make sure to keep a distance of at least 1m from other objects (fig. 1).
14b. If the appliance installed on the wall is used (with the bracket), make sure to keep a distance of at least 1m from the roof and of at least 15cm from the floor (fig. 1).
14c. DO NOT install the appliance on wooden walls
14d. To avoid the risk of fire, keep the air outlets of the appliance at a distance of at least 1m from any object, curtains, fabric or flammable materials (fig. 2).
15. Do not place appliance close to a radiant heat source.
16. Do not use the appliance to dry clothes.
17. Do not insert or allow foreign objects to enter any ventilation or exhaust opening, as this may cause an electric shock, fire or damage to the appliance.
18. Do not allow cord to come in contact with heated surfaces during operation.
19. Do not run cord under carpeting, throw rugs or runners etc. Arrange cord away from traffic areas so that it will not be tripped over.
20. Do not twist, kink or wrap the cord around the appliance, as this may cause the insulation to weaken and split.

21. Do not store appliance while it is still hot.
22. Do not use this appliance outdoors, or on wet surfaces.
23. Do not use this heater with programmer, timer or any other device that switches the heater on automatically since a fire risk exists if the heater is covered or positioned incorrectly.
24. The appliance is conceived for vertical use.
25. Never use the appliance horizontally.
26. Avoid spilling liquid on the appliance.
27. It is forbidden for the appliance to be used by children or unassisted disabled persons.
28. The appliance may be used by children over 8 years of age and by persons with reduced physical, sensorial or mental capacities, or without the required experience or knowledge, provided they are supervised or have been instructed in the safe use of the appliance and understand the hazards involved.
29. Children must not play with equipment. Children must not be allowed to clean the appliance or perform user maintenance without proper supervision.
30. Children of less than 3 years should be kept away unless continuously supervised.
31. Children aged from 3 years and less than 8 years shall only switch on/off the appliance provided that it has been placed or installed in its intended normal operating position and they have been given supervision or instruction concerning the use of the appliance in a safe way and understand the hazards involved.
32. Children aged from 3 years and less than 8 years shall not plug in, regulate and clean the appliance or perform user maintenance.
33. Do not use this heater in the immediate surroundings of a bath, a shower or a swimming pool.
34. Some parts of this product may become very hot and could cause burns. Be very careful when children or vulnerable adults are nearby.

35. WARNING: in order to avoid overheating, do not cover the heater (fig. 3).
36. For correct use of the appliance NEVER:
    a. Place it immediately underneath a mains wall socket.
    b. Pull the power cable or the appliance itself to remove the plug from the mains socket.
    c. Leave it expose to atmospheric agents (rain, sun, etc.).
    d. Leave it plugged in when not in use.
    e. Touch it with wet or damp hands.
37. Use this appliance only as described in this manual. Any other use is not recommended by the manufacturer and may cause fire, electric shock or injury.

38. The most common cause of overheating is deposits of dust or fluff in the appliance. Ensure these deposits are removed regularly by unplugging the appliance and vacuum cleaning air vents and grilles.
39. Do not use abrasive cleaning products on this appliance. Clean with a damp cloth (not wet) rinsed in hot soapy water only.
40. Always remove plug from the mains supply before cleaning.
41. Do not connect the appliance to the mains voltage until completely assembled and adjusted.
42. Do not immerse the appliance in water or in other liquids. Short circuits or fires may occur.

43. Do not let the appliance work in enclosed areas such as a cabinet since it could cause a fire.
44. If the appliance's plug is incompatible with the socket, have the socket replaced with a suitable one by a qualified technician, who must ascertain that the section of the socket cables is compatible with the power absorbed by the appliance. We do not recommend using adaptors and/or extension cables. If they cannot be avoided, however, they must comply with current safety regulations and their ampacity (A) must not be below the maximum ampacity of the appliance.
45. Do not use the appliance in case of malfunctioning or faults, if the cord or plug are damaged, or if it has been dropped or damaged in any manner.

Turn the appliance off, disconnect the plug from the socket and let it be checked by professionally qualified personnel.

46. Disassembly, repair or reconversion performed by an unauthorized person could cause heavy damages and will cancel the manufacturer warranty.
47. Neither disassemble nor modify the appliance.
48. Repairing the appliance by yourself is extremely dangerous.

49. In the presence of gas leaks from other equipment, ventilate the room well before activating the appliance.
50. Do not remove plug from power socket until the appliance has been switched off.
51. If you no longer wish to use this appliance, it must be made inoperative by cutting the power supply cable after removing the plug from the power socket.
52. Hazardous parts of the appliance must be rendered harmless, especially as there is a risk of children playing with it.
53. At first use and after a long period of inactivity of the appliance, a slight noise may be heard and a slight odour may be smelled. It is a normal phenomenon which will disappear after a few minutes of operation.

0.4 - PROPER USE

54. The appliance must be used exclusively as an electrical thermal convector with the only purpose of making the room where you are staying comfortable.
55. This appliance is only designed for domestic use or similar, not for commercial or industrial use.
56. An improper use of the appliance with possible damages caused to people, things or animals releases OLIMPIA SPLENDID from any responsibility.

0.5 - UNINTENDED AND POTENTIALLY DANGEROUS USE

57. Do not use the appliance in areas in which are used or stored petrol, varnishes or other flammable liquids or in environments with the presence of flammable or explosive gases.

58. **Do not use the appliance if insecticide gas has just been sprayed in the room or in the presence of burning incenses, chemical vapours or oily residues.**
59. **Do not use this appliance in small rooms occupied by persons which are not able to leave it autonomously unless constant supervision is supplied.**
60. **CAUTION - Do not cover the appliance in order to avoid overheating (fig. 3).**

This product must be used exclusively according to the specifications indicated in this manual. Use different to that specified, could cause serious injuries.
THE MANUFACTURER IS NOT LIABLE FOR INJURY/DAMAGE TO PERSONS/OBJECTS DERIVING FROM FAILURE TO COMPLY WITH THE REGULATIONS CONTAINED IN THIS MANUAL.

1 - DESCRIPTION OF THE APPLIANCE AND OF THE COMMANDS

1. **Appliance body**
2. Air inlet/outlet grille
3. Wall installation bracket
4. Instruction booklet
5. Power cord
6. Feet
7. Screws kit
8. Led Display
9. Remote control

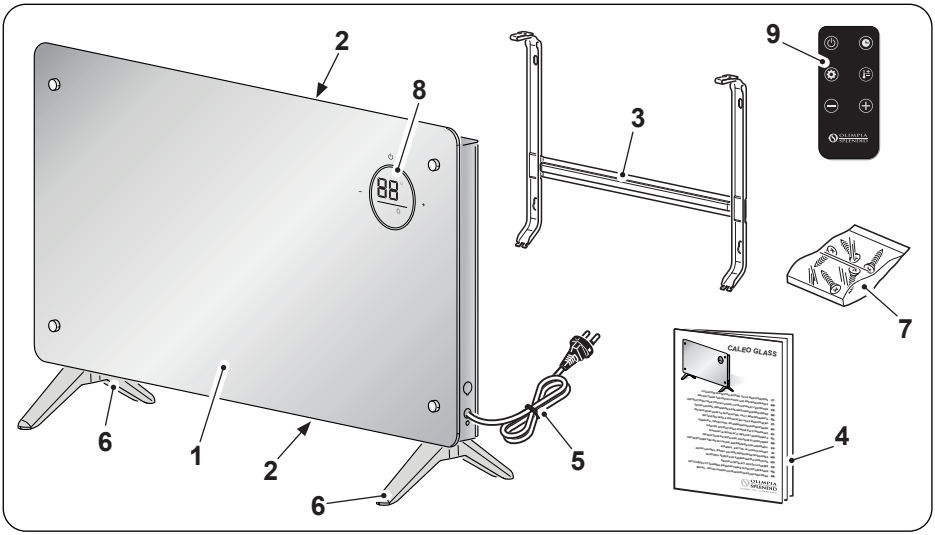

2 - INSTALLATION

- After removing the packaging, check that the appliance is in perfect condition; in case of doubts do not use it and refer to professionally qualified personnel.

2.1 - FLOOR INSTALLATION (Fig.4)

- Rotate the appliance upside down.

Position the appliance on a flat and stable surface, making sure it does not spoil or fall. Position a soft cloth between the bearing surface and the appliance to protect the surfaces.

- Place the feet (6) on the appliance body (1).
- Fix the feet (6) with the specific screws (7).

Make sure the feet are mounted correctly.

- Entirely straighten the power cord.

2.2 - WALL INSTALLATION

- Before proceeding with the wall installation, make sure that:
  - The appliance is not exposed to sources of heat or steam.
  - Make sure the space between the roof and the appliance is not lower than 1m (figure 1).
  - The appliance must be installed at a minimum height of 15 cm from the floor (figure 1).
  - The wall on which it is intended to fix the internal unit must be stable, solid and suitable to bear its weight.
  - There must be no obstacles for free circulation of air both from the intake side and especially from the air outlet side.
  - The appliance must not be installed directly onto a household appliance (TV, radio, fridge, etc.) or on a source of heat.

- After checking what has been previously described, proceed with the mounting of the fixing bracket (Fig.5):
  - Position the bracket (3) against the wall.
  - Mark the drilling points making sure drilling is levelled.
  - Drill the necessary holes using a tip suitable for the wall to be drilled.

Make sure that in the drilling area there are no pipelines or electrical conduits.

- Insert the dowels (7a) in the holes and fix the bracket (3) to the wall using the supplied screws (7b - 7c) (figure 5).

Using a spirit level, make sure the fixing bracket (3) is levelled.

- Check stability of the bracket (3) moving it laterally and vertically.
- Position the appliance (1) in correspondence of the hooks (3a) of the bracket (3).
- Lock the appliance (1) to the bracket (3) by making the hooks (3a) trigger.

Try to move the appliance vertically and laterally to make sure it is hooked safely.

- Tighten the screws (7d) positioned in the upper part of the bracket (3) as shown in figure 5.

- Make sure that curtains or other objects do not obstruct the air flow (fig. 2).
- Connect the plug to the power socket.

Make sure the mains data correspond to what is indicated on the appliance nameplate. Place the cord in non-transitional areas so as to avoid tripping.

3 - USE OF THE APPLIANCE

The appliance operating modes can be selected either using the remote control supplied or the control panel.
The reception of the selected function is confirmed by the emission of a “beep” by the buzzer.

3.1 - CONTROL PANEL AND REMOTE CONTROL

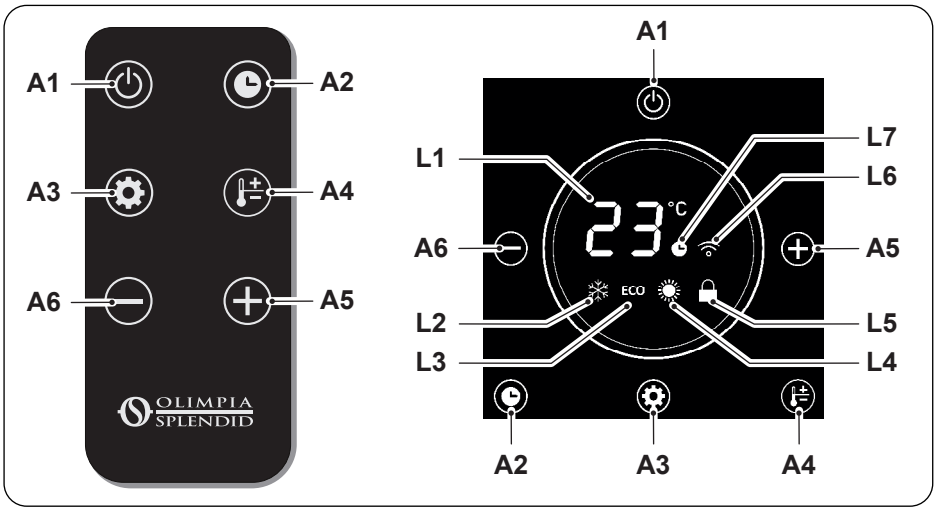

A1.	**ON/OFF** key	**A6.**	Timer/Temperature decrease key	**L4.**	Heating mode LED
A2.	Timer key	**L1.**	Display	**L5.**	Commands lock LED
A3.	Mode key	**L2.**	Antifreeze mode LED	**L6.**	WIFI mode LED
A4.	Temperature key	**L3.**	Eco mode LED	**L7.**	Timer mode LED
A5.	Timer/Temperature increase key				

3.2 - USE OF THE REMOTE CONTROL

The remote control supplied with the appliance is the instrument that will allow you to use the appliance in the most comfortable way possible. It should be handled with care and in particular:

- Keep it dry (do not clean it with water or leave it outdoors in bad weather).
- Avoid dropping or bumping it.
- Keep it out of direct sunlight.

- ***Do not use old and new batteries together or different brands of batteries.***
- ***Do not leave batteries in the remote control if the device is not going to be used for more than 2 months.***

- ***Direct sunlight may interfere with the operation of the infrared receiver.***
- ***The path between remote control and appliance must be free.***
- ***If the signal coming from the remote control seems to interfere with another appliance, move this appliance to a different position or contact customer service.***
- ***Electronic and fluorescent lamps may interfere with the transmission between remote control and conditioner.***

- ***Pull out the power batteries if the remote control is not going to be used for a long time.***

3.2.a - Insertion of batteries

The batteries are NOT included with the machine.

To insert the batteries correctly:

a. Remove the batteries compartment cover (9a).

b. Insert the batteries into the relevant compartment.

Check the polarity indicated on the bottom of the compartment.

c. Close the compartment correctly.

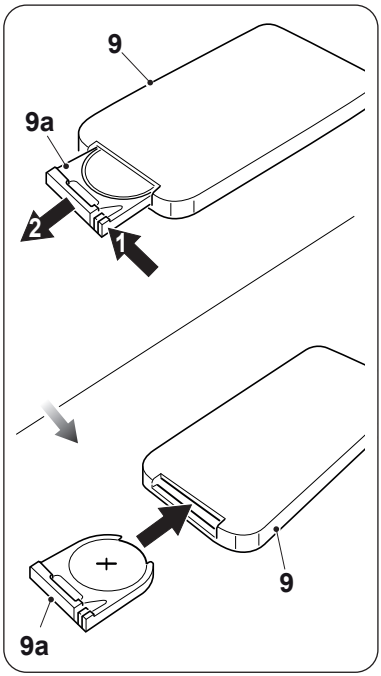

3.2.b - Replacement of batteries

Replace the batteries when you no longer hear a beep from the appliance when pressing any key on the remote control.

The remote controller uses a 3,0V lithium battery (type CR 2025).

When replacing batteries, replace both and dispose of the dead batteries in the appropriate collection centres and as required by law.

- ***Do not dispose of batteries with the normal household waste. Refer to local regulations for proper disposal of batteries.***
- ***A chemical substance symbol may be present at the bottom of the battery disposal icon. This symbol means that the battery contains a heavy metal that exceeds a specific concentration. For example Pb: Lead (>0.004%).***
- ***Used appliances and batteries must be treated in appropriate plants for reuse, recycling and recovery. Ensuring proper disposal of batteries, the user will contribute to prevent any negative consequences for the environment and human health.***

- If the remote control is not used for several weeks or longer, remove the batteries.
  Any leaks from the batteries could damage the remote control.

Do not re-charge or disassemble the batteries. Do not throw the batteries into the fire. They can burn and explode.

If the battery liquid falls onto the skin or clothes, wash well with clean water. Do not use the remote control with batteries that have leaked. The chemical products contained in the batteries can cause burns or other risks to health.

SWALLOWING HAZARD:
this device contains a button or coin battery cell.

KEEP OUT OF REACH OF CHILDREN; if you suspect that the battery may have been swallowed or inserted in any other part of the body, seek immediate medical assistance.

If the battery is swallowed, it may cause chemical burns, perforation of soft tissues and even death. Severe burns may ensue within 2 hours of ingestion. Seek immediate medical assistance if you suspect that a battery may have been swallowed or inserted in any other part of the body.

3.2.c - Location of the remote control

Keep the remote control in a position from which the signal can reach the receiver of the appliance (maximum distance is approx. 4 metres - with charged batteries). The presence of obstacles (furniture, curtains, walls, etc.) between the remote control and the appliance reduces the remote control range.

3.3 - USE OF THE APPLIANCE

3.3.a - Preliminary operations

- ***After installing the appliance as described in the previous paragraphs, make sure the mains data correspond to what is indicated on the appliance nameplate.***
- ***Insert the plug in the power socket; the appliance emits a "beep" and the key (A1) light up on the display.***

3.4 - INSTRUCTIONS FOR OPERATION

When the appliance is switched on for the first time, you will hear a beep and it will go into stand-by. All buttons will be disabled, with the exception of the ON/OFF one. The keys of the control panel light up and on the display is shown the detected room temperature.
The functions can be enabled or modified either from the control panel or from the remote control.

3.4.a - ON/OFF key (A1)

When the appliance is in stand-by, all buttons are disabled, with the exception of the **ON/OFF** button.
The starting mode is set to Heating (LED L4 on); all the functions are available.

3.4.b - Timer key (A2)

Press the key (A2) to enter Timer mode, press the keys (A5) or (A6) to increase or decrease time according to this sequence:

(0h (Timer off) --> 1h --> 2h --> .. 23h --> 24h --> .. 0h (Timer off) --> ..).

When the function is active, the LED (L7) lights up.

When Antifreeze mode is active, press the key (A2) to set switching on of the appliance; press the keys (A5) or (A6) to increase or decrease time according to this sequence:

(0h (Timer off) --> 1h --> 2h --> .. 23h --> 24h --> .. 0h (Timer off) --> ..).

When the function is active, the LED (L7) lights up.

3.4.c - Mode key (A3)

Press the key (A3) on the panel or through the remote control to select the function; the LED in correspondence of the desired mode lights up.

Antifreeze mode
The appliance heats only when the detected temperature is below 5 degrees. The appliance stops working if it detects a room temperature above 7 degrees.
When this mode is active, it is not possible to set the desired temperature.

Eco mode
The appliance heats with a power equal to 1000W (low power).
When this mode is active, it is possible to set temperature by pressing the key (A4) and selecting the desired value using the keys (A5) and (A6).

Heating mode
The appliance heats with a power equal to 2000W (high power).
When this mode is active, it is possible to set temperature by pressing the key (A4) and selecting the desired value using the keys (A5) and (A6).

When the desired temperature is set, the value flashes for approximately 10 seconds and, once set, the display returns to show the detected room temperature.

3.4.d - Command lock (L5)

After 1 minute of inactivity, the appliance enters stand-by mode and the LED (L5) lights up on the display.

Press the keys (A5) or (A6) to remove the commands lock. The Led (L5) switches off.

3.4.e - WIFI key

When the appliance switches on, it enters device search mode and the LED (L6) flashes.
If it is desired to activate the function in a second moment, keep the key (A1) pressed for a few seconds on the panel until the LED (L6) starts flashing.

When the appliance connects with the smartphone, the LED (L6) stops flashing and remains steady on on the display.

Frame the QR code to download the instructions for connection to the WiFi network and for use of the App.

3.5 - Protection from overheating

The appliance is equipped with a protection system from overheating which turns it off if it overheats.
In this case:

a. Switch off the appliance and disconnect the power plug;
b. remove the possible cause (air intake grid clogged, obstacles in front of the air outlet or inlet, etc.);
c. let the appliance cool down for 30 minutes;
d. restart the appliance.

If the issue persists, turn the appliance off, disconnect the plug from the power outlet and please contact the retailer or the technical assistance service.

4 - MAINTENANCE AND CLEANING

Before performing any cleaning or maintenance intervention on the appliance, disconnect the plug from the power socket and wait for the fan to stop completely.

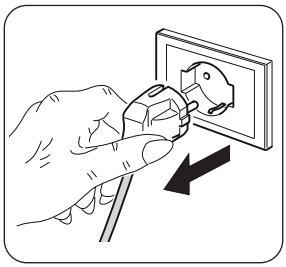

- Use a dry cloth to clean the appliance.

- If the appliance is very dirty, it is possible to use a cloth dampened with warm water (max 50°C) and a mild detergent to clean its external parts. Dry with a dry cloth.
- Use a vacuum cleaner to remove dust from the air inlet/outlet grids (fig. 6).

- ***Make sure the appliance is completely dry before reconnecting the plug to the power socket.***
- ***Do not use a chemically treated or antistatic cloth to clean the appliance.***
- ***Do not use petrol, solvents, polishing pastes or similar. These products could break or deform the plastic surface.***
- ***Do not use oils, chemical substances or abrasive products to clean the appliance.***
- ***Neither wash nor immerse the appliance with/in water.***

In case of an appliance malfunction, do not try to disassemble it but instead refer to the retailer or to the technical assistance service.

5 - PRESERVATION OF THE APPLIANCE

- If you do not intend to use the appliance for a particularly long period of time or if operations which could produce a lot of dust must be performed, it is advised to store the appliance as follows:
  - **Switch the appliance off and disconnect the plug from the power socket.**
  - Store in a fresh and dry place away from humidity.

6 - TECHNICAL DATA

- See the table in the last pages of the manual.

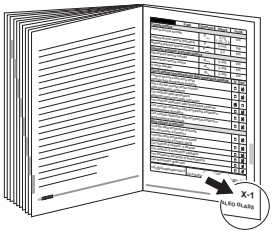

SOMMAIRE GÉNÉRAL

0 - MISES EN GARDE 2
0.1 - INFORMATIONS GÉNÉRALES..... 2
0.2 - SYMBOLES 2
0.2.1 - Pictogrammes 2
0.3 - MISES EN GARDE GÉNÉRALES.. 3
0.4 - USAGE PRÉVU 7
0.5 - USAGE PRÉVU ET POTENTIELLEMENT DANGEREUX 7

2 - INSTALLATION 9
2.1 - INSTALLATION AU SOL (Fig.4).. 9
2.2 - INSTALLATION MURALE 9

3 - UTILISATION DE L'APPAREIL 10
3.1 - PANNEAU DE COMMANDE ET TÉLÉCOMMANDE 11
3.2 - UTILISATION DE LA TÉLÉCOMMANDE 11
3.2.a - Introduction des piles 12
3.2.b - Remplacement des piles 12
3.2.c - Position de la télécommande ... 13
3.3 - UTILISATION DE L'APPAREIL 13
3.3.a - Opérations préliminaires 13
3.4 - CONSIGNES DE FONCTIONNEMENT 13
3.4.a - Touche ON/OFF (A1) 14
3.4.b - Touche minuteur (A2) 14
3.4.c - Touche mode (A3) 14
3.4.d - Blocage des commandes (L5).. 15
3.4.e - Touche WIFI 15
3.5 - Protection contre la surchauffe..... 15

4 - ENTRETIEN ET NETTOYAGE 15

5 - CONSERVATION DE L'APPAREIL..... 16

6 - DONNÉES TECHNIQUES..... 16

ÉLIMINATION

Le symbole sur le produit ou sur l'emballage indique que le produit ne doit pas être considéré comme un normal déchet ménager, mais qu'il doit être amené au point de collecte approprié pour recycler les appareils électriques et électroniques. En éliminant ce produit de façon appropriée, on contribue à éviter des conséquences négatives potentielles pour l'environnement et pour la santé qui pourraient dériver d'une élimination inappropriée du produit. Pour des informations plus détaillées sur le recyclage de ce produit, contacter le bureau municipal, le service local d'élimination des déchets ou le magasin où le produit a été acheté. Cette disposition est uniquement valable dans les États-membres de l'UE.

ILLUSTRATIONS
Les illustrations sont regroupées dans les pages initiales du manuel

0 - MISES EN GARDE

0.1 - INFORMATIONS GÉNÉRALES

Tout d'abord, nous tenons à vous remercier d'avoir décidé d'accorder votre préférence à un appareil de notre production.

0.2 - SYMBOLES

Les pictogrammes représentés au chapitre suivant permettent de fournir rapidement et sans ambiguïté des informations nécessaires à la bonne utilisation de la machine dans des conditions de sécurité.

0.2.1 - Pictogrammes

	Il indique que ce document doit être lu attentivement avant d'installer et / ou d'utiliser l'appareil.
	Il indique que ce document doit être lu attentivement avant une quelconque opération d'entretien et/ou de nettoyage.
	Il signale que des informations supplémentaires sont disponibles sur les manuels joints.
	Il indique que des informations sont disponibles dans le mode d'emploi ou dans le manuel d'installation.
	Il indique que le personnel préposé à la réparation doit gérer l'appareil conformément aux instructions du manuel d'installation.
	Il signale au personnel concerné que l'opération décrite présente le risque de décharge électrique, si elle n'est pas effectuée conformément aux normes de sécurité.
	Il signale au personnel concerné que l'opération décrite présente le risque de lésions physiques, si elle n'est pas effectuée conformément aux normes de sécurité.
	Il indique au personnel concerné que l'opération décrite présente, si elle n'est pas effectuée conformément aux normes de sécurité, le risque de subir des brûlures par contact avec des composants à haute température.

	Les paragraphes précédés par ce symbole contiennent des informations et des prescriptions très importantes, notamment en ce qui concerne la sécurité. Le non-respect peut comporter : - un risque pour la protection des opérateurs - la perte de la garantie contractuelle - l'avis de non-responsabilité de la part du fabricant.
	Il indique les actions strictement interdites.
	Il indique au personnel concerné qu'il est interdit de couvrir l'appareil afin d'en éviter la surchauffe.

0.3 - MISES EN GARDE GÉNÉRALES

LORS DE L'UTILISATION D'APPAREILS ÉLECTRIQUES, IL EST IMPÉRATIF DE SUIVRE SCRUPULEUSEMENT LES CONSIGNES DE SÉCURITÉ ESSENTIELLES AFIN DE RÉDUIRE LES RISQUES D'INCENDIE, DE CHOCS ÉLECTRIQUES ET DE BLESSURES, Y COMPRIS CE QUI SUIT :

1. **Ce document est confidentiel conformément à la loi et ne peut être reproduit ou transmis à des tiers sans l'autorisation expresse de la société OLIMPIA SPLENDID. Les appareils peuvent subir des mises à jour et présenter par conséquent des pièces différentes de celles qui sont représentées, sans pour cela constituer un préjudice pour les textes contenus dans ce manuel.**
2. **Lire attentivement ce manuel avant de procéder à toute opération (installation, entretien, utilisation) et s'en tenir scrupuleusement aux descriptions fournies dans chaque chapitre.**
3. **Conserver avec soin ce mode d'emploi pour pouvoir le consulter par la suite.**
4. **Après avoir retiré l'emballage s'assurer de l'intégrité de l'appareil ; les éléments de l'emballage ne doivent pas être laissés à portée des enfants car ils représentent des sources potentielles de danger.**
5. **LE FABRICANT DÉCLINE TOUTE RESPONSABILITÉ EN CAS DE DOMMAGES À DES PERSONNES OU À DES BIENS DUS AU NON-RESPECT DES CONSIGNES MENTIONNÉES DANS CE MANUEL.**
6. **Le fabricant se réserve le droit d'apporter des modifications à ses modèles à tout moment, sans préjudice des caractéristiques essentielles décrites dans ce manuel.**

7. Avant de raccorder électriquement l'appareil, s'assurer que les données présentes sur la plaque sont conformes à celles du réseau de distribution électrique. La plaque signalétique est située sur l'appareil.
8. Installer l'appareil selon les consignes du fabricant. Une installation erronée peut causer des dommages aux personnes, animaux ou choses, vis-à-vis desquels le fabricant ne peut être tenu pour responsable.
9. Utiliser l'appareil toujours et uniquement en position verticale.
10. Durant l'utilisation de l'appareil dérouler toujours tout le câble.
11. L'appareil est équipé d'un câble d'alimentation avec fiche (raccordement de type Y). Si le câble d'alimentation est endommagé, il doit être remplacé par le fabricant ou par son service d'assistance technique ou, quoi qu'il en soit, par une personne possédant une qualification similaire, de manière à éviter tous les risques.
12. Installer l'appareil en garantissant que les interrupteurs et d'autres commandes ne sont pas accessibles par celui qui utilise la baignoire ou la douche.
13. N'utiliser les rallonges qu'avec une attention particulière.

14a. Si l'on utilise l'appareil installé au sol (avec les pieds) faire en sorte de maintenir une distance d'au moins 1m d'autres objets (fig. 1).

14b. Si l'on utilise l'appareil installé au mur (avec le support) faire en sorte de maintenir une distance d'au moins 1m du plafond et d'au moins 15cm du sol (fig. 1).

14c. Pour éviter le risque d'incendie tenir les sorties d'air de l'appareil à une distance d'au moins 1 m de n'importe quel objet, rideaux, tissu ou matériau inflammable (fig. 2).

15. Ne pas placer l'appareil près de sources de chaleur.
16. Ne pas utiliser l'appareil pour sécher les vêtements.
17. Faire en sorte que des objets étrangers n'entrent pas dans les ouvertures de ventilation et d'évacuation car il existe le risque de chocs électriques, incendie ou de dégâts à l'appareil.
18. Éviter que le câble touche les surfaces chaudes durant le fonctionnement.
19. Ne pas dérouler le câble sous les tapis, les couvertures ou les chemins d'escalier. Installer le câble dans des zones qui ne sont pas de passage pour éviter les obstacles.
20. Ne pas entortiller ou enrouler le câble autour de l'appareil car ceci pourrait diminuer et rompre l'isolation.
21. Ne pas ranger l'appareil tant qu'il est encore chaud.

22. Il ne faut pas utiliser l'appareil à l'extérieur ou sur des surfaces mouillées.
23. Ne pas utiliser l'appareil avec des programmateurs, minuteurs ou d'autres dispositifs qui en provoquent l'allumage automatique pour éviter des risques d'incendie si l'appareil est couvert ou placé de manière inappropriée.
24. L'appareil est conçu pour un usage vertical.
25. Ne jamais utiliser l'appareil en position horizontale.
26. Éviter le déversement de liquides sur l'appareil.
27. L'usage de l'appareil est interdit aux enfants et aux personnes handicapées non assistées.
28. L'appareil peut être utilisé par des enfants âgés d'au moins 8 ans et par des personnes avec des capacités physiques, sensorielles ou mentales limitées, qui manquent d'expérience ou des connaissances nécessaires, à condition d'être surveillés ou d'avoir reçu des consignes concernant l'utilisation en toute sécurité de l'appareil et d'avoir compris les dangers qui lui sont inhérents.
29. Les enfants ne doivent pas jouer avec cet appareil. Le nettoyage et l'entretien qui incombent à l'utilisateur ne doivent pas être effectués par les enfants sans surveillance.
30. Les enfants de moins de 3 ans devraient être tenus à l'écart s'ils ne sont pas constamment surveillés.
31. Les enfants d'un âge compris entre 3 et 8 ans doivent uniquement allumer/éteindre l'appareil pourvu qu'il soit placé ou installé sur sa position normale de fonctionnement et qu'ils reçoivent la surveillance ou les instructions concernant l'utilisation de l'appareil en toute sécurité et en comprennent les risques.
32. Les enfants d'un âge compris entre 3 et 8 ans ne doivent pas insérer la fiche, régler ou nettoyer l'appareil, ni effectuer l'entretien qui incombe à l'utilisateur.
33. Il est conseillé de ne pas utiliser le radiateur à proximité de la baignoire, de la douche ou d'une piscine.
34. ATTENTION - Certaines pièces de ce produit peuvent devenir très chaudes et provoquer des brûlures. Faire très attention en présence d'enfants et de personnes vulnérables.

35. ATTENTION - Pour éviter la surchauffe, ne pas couvrir l'appareil (fig. 3).

36. Pour utiliser correctement l'appareil, ON NE DOIT PAS :
    a. Le placer immédiatement sous une prise de courant fixe
    B. Tirer le câble d'alimentation ou l'appareil pour débrancher la fiche de la prise de courant.
    c. Le laisser exposé à des agents atmosphériques (pluie, soleil, etc.).
    d. Le laisser inutilement branché.
    e. Le toucher avec des mains mouillées ou humides.
37. Utiliser l'appareil uniquement conformément aux instructions fournies dans ce mode d'emploi. Le fabricant déconseille tout autre type d'utilisation car ceci pourrait provoquer des chocs électriques, des incendies ou des lésions personnelles.

38. La cause la plus fréquente de surchauffe est le dépôt de poussière ou de peluches dans l'appareil. Retirer régulièrement ces accumulations en débranchant l'appareil de la prise de courant et en aspirant des trous de ventilation et les grilles.
39. Ne pas utiliser de détergents abrasifs sur l'appareil. Nettoyer avec un chiffon humide (pas mouillé) rincé dans de l'eau chaude savonneuse.
40. Débrancher toujours la fiche de l'alimentation électrique avant d'effectuer le nettoyage.
41. Ne pas brancher l'appareil à l'alimentation électrique tant qu'il n'est pas complètement assemblé et réglé.
42. Ne pas laver ou plonger l'appareil dans de l'eau ou d'autres liquides. Des courts-circuits ou des incendies peuvent survenir.

43. Ne pas faire fonctionner l'appareil dans un espace clos comme à l'intérieur d'une armoire car il pourrait provoquer un incendie.
44. En cas d'incompatibilité entre la prise et la fiche de l'appareil, faire remplacer la prise par un autre type approprié par un personnel qualifié, lequel s'assurera que la section des câbles de la prise convient à la puissance absorbée par l'appareil. En général, l'utilisation d'adaptateurs et/ou de rallonges est déconseillée. Si leur utilisation devait s'avérer indispensable, ces dispositifs doivent être conformes aux normes de sécurité en vigueur et leur capacité de courant (A) ne devrait pas être inférieure à la puissance maximum de l'appareil.
45. Ne pas utiliser l'appareil en cas de panne ou de dysfonctionnement, si le câble ou la fiche sont endommagés, ou si on

l'a fait tomber ou il est endommagé de quelque manière que ce soit. Éteindre l'appareil, débrancher la fiche de la prise de courant et la faire vérifier par du personnel qualifié.

46. Le démontage, la réparation ou la reconversion de la part d'une personne non autorisée pourrait comporter de graves dégâts et annulera la garantie du fabricant.
47. Ne pas démonter ni modifier l'appareil.
48. Réparer l'appareil tout seul est extrêmement dangereux.

49. En cas de fuites de gaz d'autres appareils, aérer soigneusement l'environnement avant de mettre en marche l'appareil.
50. Ne pas débrancher la fiche de la prise de courant avant d'avoir éteint l'appareil.
51. Si vous décidez de ne plus utiliser un appareil de ce genre, nous recommandons de le rendre inopérant en coupant le câble d'alimentation, après l'avoir débranché de la prise de courant.
52. Il est également recommandé de rendre inoffensives les parties de l'appareil pouvant présenter un danger, notamment pour les enfants qui pourraient utiliser l'appareil hors service pour leurs propres jeux.
53. Au moment de la première utilisation et après une longue période d'inactivité de l'appareil, on pourrait percevoir un léger bruit ou une odeur. C'est un phénomène normal qui disparaît après quelques minutes de fonctionnement.

0.4 - USAGE PRÉVU

54. L'appareil doit être utilisé exclusivement comme thermoconvecteur électrique dans le seul but de rendre confortable l'environnement où l'on séjourne.
55. Cet appareil est uniquement destiné à un usage domestique ou similaire, non pas de type commercial ou industriel.
56. Un usage impropre de l'appareil avec d'éventuels dommages causés aux personnes, biens ou animaux décharge OLIMPIA SPLENDID de toute responsabilité.

0.5 - USAGE PRÉVU ET POTENTIELLEMENT DANGEREUX

57. Ne pas utiliser l'appareil dans des zones où l'on utilise ou l'on stocke de l'essence, des peintures ou autres liquides inflammables ou dans des environnements avec une présence de gaz inflammables ou explosifs.

58. **Ne pas utiliser l'appareil aussitôt après la pulvérisation de l'insecticide à gaz ou en présence d'encens qui brûlent, de vapeurs chimiques ou de résidus huileux.**
59. **Ne pas utiliser cet appareil dans de petites pièces occupées par des personnes qui ne sont pas capables de quitter librement la pièce, à moins que l'on ne fournisse une supervision constante.**
60. **ATTENTION - Pour éviter toute surchauffe, ne pas couvrir l'appareil (fig. 3).**

N'utiliser ce produit que conformément aux spécifications indiquées dans cette notice. Toute utilisation autre que celle spécifiée risquerait d'entraîner de graves blessures.
LE FABRICANT N'ASSUME AUCUNE RESPONSABILITÉ EN CAS DE DOMMAGES CORPORELS OU MATÉRIELS RÉSULTANT DU NON-RESPECT DES CONSIGNES FIGURANT DANS CE MANUEL.

1 - DESCRIPTION DE L'APPAREIL ET DES COMMANDES

1. Corps de l'appareil
2. Grille d'entrée/de sortie d'air
3. Support d'installation murale
4. Mode d'emploi
5. Câble d'alimentation électrique
6. Pieds
7. Kit vis
8. Écran Led
9. Télécommande

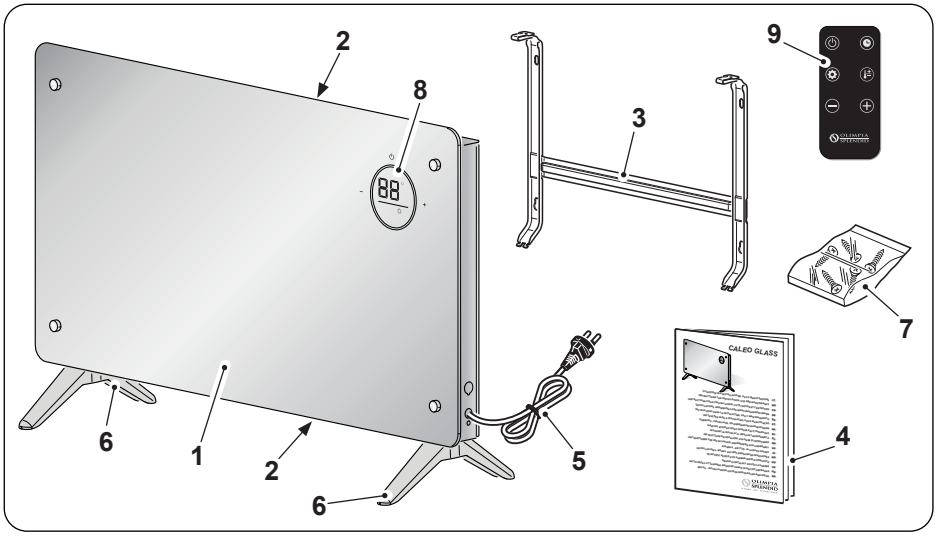

2 - INSTALLATION

- Après avoir enlevé l'emballage, s'assurer de l'intégrité de l'appareil ; en cas de doute ne pas l'utiliser et s'adresser à un personnel professionnellement qualifié.

2.1 - INSTALLATION AU SOL (Fig.4)

- Tourner sens dessus dessous l'appareil.

Positionner l'appareil sur une surface plate et stable, en s'assurant qu'il ne puisse pas s'abimer ou tomber. Positionner un chiffon souple entre le plan d'appui et l'appareil pour protéger les surfaces.

- Positionner les pieds (6) sur le corps de l'appareil (1).
- Fixer les pieds (6) avec les vis prévues à cet effet (7).

S'assurer que les pieds sont bien montés.

- Dérouler complètement le câble d'alimentation électrique.

2.2 - INSTALLATION MURALE

- Avant de procéder à l'installation murale s'assurer que :
  - Ne pas exposer l'appareil à des sources de chaleur ou de vapeur.
  - S'assurer que l'espace entre le plafond et l'appareil n'est pas inférieur à 1m (figure 1).
  - L'appareil doit être installé à une hauteur minimum de 15 cm du sol (figure 1).
  - Le mur sur lequel on a l'intention de fixer l'unité interne doit être stable, robuste et approprié en supporter le poids.
  - Il ne doit pas y avoir d'obstacles pour que l'air puisse circuler librement aussi bien du côté aspiration que surtout du côté de sortie d'air.
  - L'appareil ne doit pas être installé directement sur un appareil électroménager (téléviseur, radio, réfrigérateur, etc.) ou sur une source de chaleur.

- Après avoir vérifié ce qui a été décrit précédemment, procéder au montage de l'étrier de fixation (Fig.5) :
  - Positionner l'étrier (3) contre le mur.
  - Marquer les points de perçage en s'assurant qu'il est nivelé.
  - Exécuter les trous nécessaires avec une pointe appropriée au mur à perforer.

S’assurer que la zone de perçage ne comporte pas de tuyauteries ou de goulottes électriques.

- Introduire les chevilles (7a) dans les trous et fixer l’étrier (3) au mur avec les vis (7b - 7c) fournies (figure 5).

A l’aide d’un niveau, s’assurer que l’étrier de fixation (3) est à plat.

- Vérifier la stabilité de l’étrier (3) en le déplaçant latéralement et verticalement.
- Positionner l’appareil (1) en correspondance des crochets (3a) de l’étrier (3).
- Bloquer l’appareil (1) à l’étrier (3) en enclenchant les crochets (3a).

Essayer de déplacer l’appareil verticalement et latéralement pour s’assurer qu’il est accroché en toute sécurité.

- Serrer les vis (7d) positionnées sur la partie supérieure de l’étrier (3) comme indiqué sur la figure 5.

- S’assurer que les rideaux ou d’autres objets n’obstruent pas le flux d’air (fig. 2).
- Brancher la fiche dans la prise de courant.

S’assurer que les données du réseau correspondent à ce qui figure sur la plaque signalétique de l’appareil. Installer le câble dans des zones qui ne sont pas de passage pour éviter les obstacles.

3 - UTILISATION DE L’APPAREIL

Les modes de fonctionnement de l’appareil peuvent être sélectionnés à partir de la télécommande ou du panneau de commande.
La réception de la fonction sélectionnée est confirmée par l’émission d’un « bip » de l’avertisseur.

3.1 - PANNEAU DE COMMANDE ET TÉLÉCOMMANDE

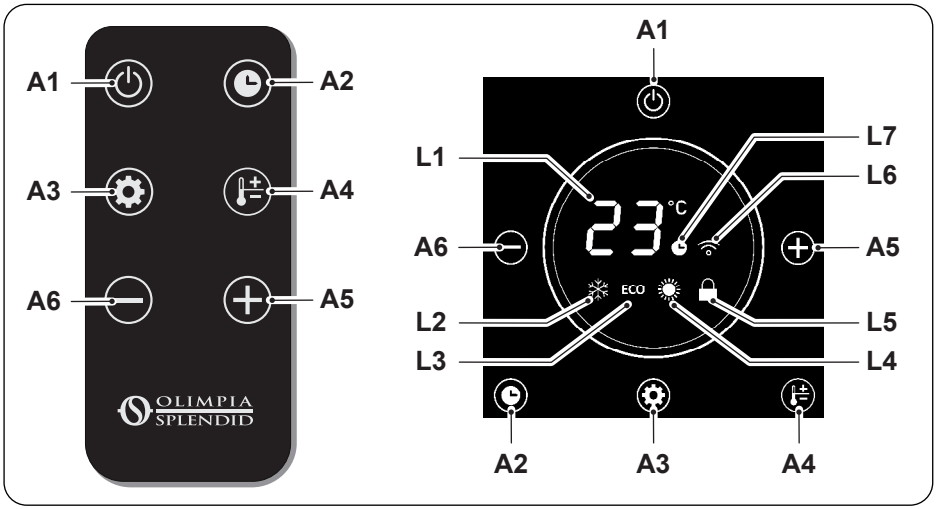

A1. Touche **ON**/**OFF**
A2. Touche Minuteur
A3. Touche Mode
A4. Touche Température
A5. Touche augmentation Minuteur/Température
A6. Touche diminution Minuteur/Température
L1. Écran
L2. Led mode Antigel
L3. Led mode Eco
L4. Led mode chauffage
L5. Led blocage commandes
L6. Led mode WIFI
L7. Led mode Minuteur

3.2 - UTILISATION DE LA TÉLÉCOMMANDE

La télécommande fournie avec l'appareil est l'instrument qui vous permet d'utiliser l'appareil de la manière la plus confortable possible. Cet accessoire doit être manipulé avec soin et, notamment :

- Éviter de le mouiller (il ne doit pas être lavé à l'eau ou laissé exposé aux intempéries).
- Éviter qu'il tombe au sol ou heurte violemment.
- Éviter l'exposition directe aux rayons du soleil.

- ***Ne pas utiliser de vieilles piles avec des piles neuves ou des piles de marques différentes.***
- ***Ne pas laisser les piles dans la télécommande si l'on prévoit de ne pas utiliser le dispositif pendant plus de 2 mois.***

- ***La lumière directe du soleil peut interférer avec le fonctionnement du récepteur du signal à infrarouges.***
- ***La trajectoire entre la télécommande et l'appareil doit être libre.***
- ***Si le signal provenant de la télécommande semble interférer avec un autre appareil, déplacer cet appareil dans une autre position ou contacter le service après-vente.***

- ***Des lampes électroniques et fluorescentes peuvent interférer dans les transmissions entre la télécommande et le climatiseur.***
- ***Extraire les piles d'alimentation si la télécommande n'est pas utilisée pendant une longue période.***

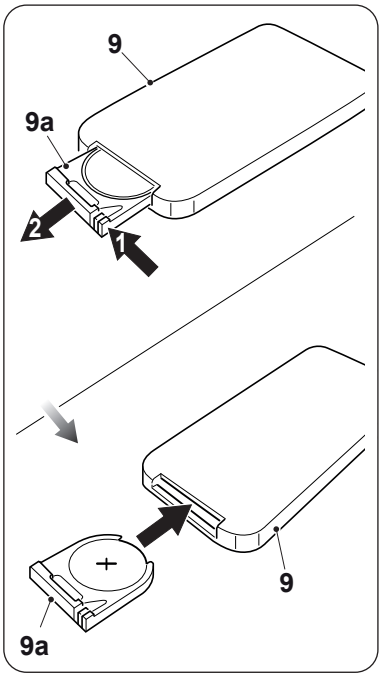

3.2.a - Introduction des piles

Les piles fournies NE sont pas comprises dans la fourniture.

Pour insérer les piles correctement :

a. Retirer le cache (9a) du compartiment à piles.

b. Insérer les piles dans le compartiment.

Respecter scrupuleusement les polarités indiquées sur le fond du compartiment à piles.

c. Refermer correctement le cache.

3.2.b - Remplacement des piles

Les piles doivent être remplacées en absence de signal sonore lorsque l'on appuie sur les touches, ce qui indique l'absence de réception du signal par l'appareil.

La télécommande fonctionne avec une pile bouton au lithium de 3,0 V (type CR 2025).

Une fois déchargées, les piles doivent être remplacées et jetées dans les centres de collecte appropriés ou conformément aux réglementations locales.

- ***Ne pas éliminer les piles comme des ordures ménagères normales. Pour l'élimination correcte des pilles, se référer aux réglementations locales.***
- ***Dans la partie inférieure de l'icône d'élimination des piles peut figurer le symbole d'une substance chimique. Ce symbole indique que la pile contient un métal lourd qui dépasse une certaine concentration. Par exemple Pb : Plomb (>0,004 %).***
- ***Les appareils et les piles usées doivent être traités dans les établissements agréés pour la réutilisation, le recyclage et la récupération. En garantissant la bonne élimination des piles, vous contribuerez à prévenir des conséquences négatives éventuelles pour l'environnement et pour la santé humaine.***

- Si vous n'utilisez pas la télécommande pendant plusieurs semaines voire plus, retirez les piles.
  D'éventuelles fuites des piles risquent d'endommager la télécommande.

Ne pas recharger ou démonter les piles. Ne jetez pas les piles dans le feu. Elles peuvent brûler ou exploser.

Si le liquide des piles tombe sur la peau ou les vêtements, lavez soigneusement à l'eau claire. N'utilisez pas la télécommande avec des piles, si elles présentent des fuites. Les produits chimiques contenus dans les piles peuvent causer des brûlures ou d'autres risques pour la santé.

DANGER D'INGESTION :
Ce produit contient une pile bouton.

GARDER HORS DE LA PORTÉE DES ENFANTS ; si l'on considère que les piles pourraient avoir été ingérées ou introduites dans une partie du corps, consulter immédiatement un médecin.

L'ingestion peut provoquer des brûlures chimiques, des perforations des tissus mous et la mort. Dans les 2 heures après l'ingestion, de graves brûlures peuvent se manifester. S'adresser immédiatement à un médecin si l'on pense qu'une pile a été ingérée ou introduite dans une partie du corps.

3.2.c - Position de la télécommande

Tenir la télécommande dans une position permettant au signal d'atteindre le récepteur de l'appareil (distance maximum d'environ 4 mètres - piles chargées).
La présence d'obstacles (meubles, rideaux, murs, etc.) entre la télécommande et l'appareil réduit le rayon d'action de la télécommande.

3.3 - UTILISATION DE L'APPAREIL

3.3.a - Opérations préliminaires

- ***Après avoir installé l'appareil de la manière décrite aux paragraphes précédents s'assurer que les données du réseau correspondent avec ce qui figure sur la plaque signalétique de l'appareil.***
- ***Insérer la fiche dans la prise de courant ; l'appareil émet un bip et la touche (A1) s'allume sur l'écran.***

3.4 - CONSIGNES DE FONCTIONNEMENT

Lorsque l'appareil est allumé pour la première fois, il émet un bip et passe en mode veille ; toutes les touches sont désactivées, sauf la touche ON/OFF. Les touches du panneau de commandes s'éclairent et la température ambiante relevée s'affiche sur l'écran. Les fonctions peuvent être activées ou modifiées à partir du panneau de commande et de la télécommande.

3.4.a - Touche ON/OFF (A1)

En mode veille, toutes les touches sont désactivées à l'exception de la touche **ON/OFF**. Appuyer sur la touche (A1) pour allumer/éteindre l'appareil.
Le mode initial est configuré sur Chauffage (Led L4 allumée) ; toutes les fonctions sont disponibles.

3.4.b - Touche minuteur (A2)

Appuyer sur la touche (A2) pour entrer dans le mode Timer (Minuterie), appuyer sur les touches (A5) ou (A6) pour augmenter ou diminuer l'heure dans cet ordre :

(0h (Minuterie éteinte) ---> 1h ---> 2h --->. 23h --> 24h --> .. 0h (Minuterie éteinte) ---> ...).

Quand la fonction est active la Led (L7) s'éclaire.
Quand le mode Antigel est actif, appuyer sur la touche (A2) pour configurer l'allumage de l'appareil ; appuyer sur les touches (A5) ou (A6) pour augmenter ou diminuer l'heure dans cet ordre :

(0h (Minuterie éteinte) ---> 1h ---> 2h --->. 23h --> 24h --> .. 0h (Minuterie éteinte) ---> ...).

Quand la fonction est active la Led (L7) s'éclaire.

3.4.c - Touche mode (A3)

Appuyer sur la touche (A3) du panneau ou à travers la télécommande pour sélectionner la fonction ; la led en correspondance du mode désiré s'allume.

Mode Antigel
L'appareil chauffe uniquement quand la température relevée est inférieure à 5 degrés. Si l'appareil relève une température ambiante supérieure à 7 degrés il cesse de fonctionner.
Quand ce mode est actif, il est impossible de programmer la température désirée.

Mode Eco
L'appareil chauffe avec une puissance de 1000W (faible puissance).
Quand ce mode est actif la température peut être réglée en appuyant sur la touche (A4) et sélectionner la valeur souhaitée à l'aide des touches (A5) et (A6).

Mode Chauffage
L'appareil chauffe avec une puissance de 2000W (haute puissance).
Quand ce mode est actif la température peut être réglée en appuyant sur la touche (A4) et sélectionner la valeur souhaitée à l'aide des touches (A5) et (A6).

Quand on programme la température souhaitée, la valeur clignote pendant environ 10 secondes et une fois réglée l'écran recommence à afficher la température ambiante relevée.

3.4.d - Blocage des commandes (L5)

Après environ 1 minute d'inactivité, l'appareil entre en mode veille et la Led (L5) s'éclaire sur l'écran.

Appuyer sur les touches (A5) ou (A6) pour enlever le blocage des commandes. La Led (L5) s'éteint.

3.4.e - Touche WIFI

Quand on allume l'appareil entre en mode recherche dispositif et la Led (L6) clignote. Si l'on veut activer la fonction par la suite, appuyer pendant quelques secondes la touche (A1), sur le panneau jusqu'à ce que la Led (L6) commence à clignoter.

Lorsque l'appareil se connecte au smartphone, la LED (L6) cesse de clignoter et reste fixe sur l'écran.

Encadrer le code QR pour télécharger les instructions pour la connexion au réseau WiFi et l'utilisation de l'App.

3.5 - Protection contre la surchauffe

L'appareil est muni d'un système de protection contre la surchauffe qui l'éteint s'il surchauffe.

Dans ce cas :

a. Éteindre l'appareil et débrancher la fiche d'alimentation ;
b. retirer l'éventuelle cause (grille d'aspiration d'air, obstacles devant l'entrée ou la sortie de l'air, etc.) ;
c. laisser refroidir l'appareil pendant 30 minutes ;
d. remettre en marche l'appareil.

Si l'inconvénient persiste, éteindre l'appareil, débrancher la fiche de la prise de courant et contacter le distributeur ou le service d'assistance technique.

4 - ENTRETIEN ET NETTOYAGE

Avant d'effectuer toute intervention de nettoyage ou d'entretien sur l'appareil, débrancher la fiche de la prise de courant et attendre que le ventilateur soit arrêté.

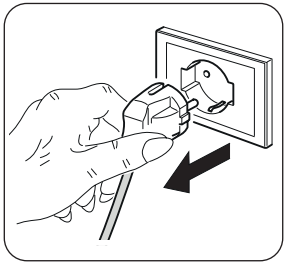

- Utiliser un chiffon sec pour nettoyer l'appareil.

- Si l'appareil est très sale, il est possible d'utiliser un chiffon humidifié avec de l'eau tiède (max 50°C) et du détergent délicat pour nettoyer les parties externes. Sécher avec un chiffon sec.
- Utiliser un pinceau ou un aspirateur pour enlever la poussière des grilles d'entrée/de sortie de l'air (fig. 6).

- ***S'assurer que l'appareil est complètement sec avant de brancher la fiche à la prise de courant.***
- ***Ne pas utiliser de chiffon traité chimiquement ou antistatique pour nettoyer l'appareil.***
- ***Ne pas utiliser d'essence, de solvant, de pâte à polir ou de solvants similaires. Ces produits peuvent entraîner la rupture ou la déformation de la surface en plastique.***
- ***Ne pas utiliser d'huiles, de substances chimiques ou de produits abrasifs pour nettoyer l'appareil.***
- ***Ne pas laver ou plonger l'appareil dans de l'eau.***

En cas de dysfonctionnement de l'appareil ne pas essayer de le démonter mais s'adresser au distributeur ou au service d'assistance technique.

5 - CONSERVATION DE L'APPAREIL

- Si on n'a pas l'intention d'utiliser l'appareil pendant une période de temps particulièrement longue ou si l'on doit effectuer des travaux qui pourraient produire beaucoup de poussière, il est conseillé de ranger l'appareil de la manière suivante :
  - **Éteindre l'appareil et débrancher la fiche de la prise de courant.**
  - Placer l'appareil dans un lieu frais et sec à l'abri de l'humidité.

6 - DONNÉES TECHNIQUES

- Voir le tableau situé dans les dernières pages du mode d'emploi.

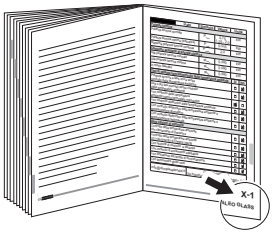

INHALTSVERZEICHNIS

0 - HINWEISE..... 2
0.1 - ALLGEMEINE INFORMATIONEN .. 2
0.2 - SYMBOLE 2
0.2.1 - Piktogramme 2
0.3 - ALLGEMEINE HINWEISE 3
0.4 - VORGESEHENER GEBRAUCH 7
0.5 - UNSACHGEMÄSSER UND POTENZIELL GEFÄHRLICHER GEBRAUCH 7

1 - BESCHREIBUNG DES GERÄTS UND BEDIENUNG..... 8

2 - INSTALLATION 9
2.1 - BODENINSTALLATION (Abb .4) 9
2.2 - WANDINSTALLATION 9

3 - GEBRAUCH DES GERÄTS 10
3.1 - BEDIENFELD UND FERNBEDIENUNG.....11
3.2 - GEBRAUCH DER FERNBEDIENUNG 11
3.2.a - Einsetzen der Batterien 12
3.2.b - Austausch der Batterien 12
3.2.c - Lage der Fernbedienung 13
3.3 - GEBRAUCH DES GERÄTS 13
3.3.a - Vorab-Kontrollen..... 13
3.4 - BETRIEBSANWEISUNGEN 13
3.4.a - EIN-/AUS-Schalter (A1)..... 14
3.4.b - Timer-Taste (A2)..... 14
3.4.c - Taste Betriebsart (A3)..... 14
3.4.d - Tastensperre (L5) 15
3.4.e - Taste WLAN 15
3.5 - Überhitzungsschutz..... 15

4 - WARTUNG UND REINIGUNG..... 15

5 - AUFBEWAHRUNG DES GERÄTS..... 16

6 - TECHNISCHE ANGABEN..... 16

DEUTSCH

ENTSORGUNG

Das Symbol auf dem Produkt oder auf der Verpackung zeigt an, dass das Produkt kein normaler Hausmüll ist, sondern zur entsprechenden Sammelstelle für das Recycling von Elektro- und Elektronikgeräten gebracht werden muss. Die ordnungsgemäße Entsorgung dieses Produkts trägt dazu bei, mögliche negative Auswirkungen auf Umwelt und Gesundheit zu vermeiden, die sich aus einer unsachgemäßen Entsorgung des Produkts ergeben könnten. Für weitere Informationen zum Recycling dieses Produkts wenden Sie sich bitte an die zuständige Gemeindestelle, Ihren örtlichen Entsorgungsdienst oder an die Verkaufsstelle, in der Sie das Produkt erworben haben. Diese Bestimmung gilt nur in den EU-Mitgliedstaaten.

ABBILDUNGEN
Die Abbildungen sind auf den Anfangsseiten des Handbuchs zusammengefasst.

0 - HINWEISE

0.1 - ALLGEMEINE INFORMATIONEN

Wir möchten uns zunächst dafür bedanken, dass Sie sich für ein Gerät unserer Herstellung entschieden haben.

0.2 - SYMBOLE

Die im folgenden Kapitel wiedergegebenen Piktogramme ermöglichen, schnell und unzweideutig für den ordnungsgemäßen Gebrauch des Geräts in Sicherheit erforderlichen Informationen zu liefern.

0.2.1 - Piktogramme

	Weist darauf hin, dass dieses Dokument vor der Installation und/oder vor dem Gebrauch des Geräts aufmerksam gelesen werden muss.
	Weist darauf hin, dass das vorliegende Dokument vor jedem Wartungs- bzw. Reinigungsvorgang aufmerksam zu lesen ist.
	Weist auf mögliche Zusatzinformationen in den beiliegenden Handbüchern hin.
	Zeigt an, dass im Gebrauchs- oder Installationshandbuch weitere Informationen verfügbar sind.
	Zeigt an, dass das Kundendienstpersonal bei der Handhabung des Geräts auf die Anweisungen im Installationshandbuch zu achten hat.
	Weist das betroffene Personal darauf hin, dass der beschriebene Vorgang das Risiko eines Stromschlags birgt, wenn er entgegen der Sicherheitsvorschriften ausgeführt wird.
	Weist das betroffene Personal darauf hin, dass der beschriebene Vorgang das Risiko für körperliche Schäden birgt, wenn dieser entgegen der Sicherheitsvorschriften ausgeführt wird.
	Weist das betroffene Personal darauf hin, dass der beschriebene Vorgang das Risiko für Verbrennungen an heißen Komponenten birgt, wenn er entgegen der Sicherheitsvorschriften ausgeführt wird.

	Die Abschnitte, denen dieses Symbol vorangestellt ist, enthalten sehr wichtige Informationen und Vorschriften, insbesondere in Bezug auf die Sicherheit. Deren mangelnde Befolgung kann mit sich bringen: - Gefahr für die Unversehrtheit der Bediener - Verlust der vertraglichen Gewährleistung - Ablehnung der Haftung seitens des Herstellers.
	Kennzeichnet Vorgänge, die unbedingt zu vermeiden sind.
	Weist das betroffene Personal darauf hin, dass es verboten ist, das Gerät zu bedecken, um dessen Überhitzung zu vermeiden.

0.3 - ALLGEMEINE HINWEISE

BEIM UMGANG MIT ELEKTROGERÄTEN MÜSSEN STETS GEWISSE GRUNDLEGENDE SICHERHEITSMASSNAHMEN BEACHTET WERDEN, UM DIE GEFAHR VON BRAND, STROMSCHLÄGEN UND VERLETZUNGEN ZU REDUZIEREN, DARUNTER:

1. **Es handelt sich um ein gesetzlich vertrauliches Dokument, dessen Vervielfältigung oder Weitergabe an Dritte ohne ausdrückliche Genehmigung der Firma OLIMPIA SPLENDID verboten ist. Die Geräte können Aktualisierungen unterliegen und daher Einzelteile aufweisen, die von den abgebildeten abweichen, ohne dass dadurch die in diesem Handbuch enthaltenen Texte beeinträchtigt werden.**
2. **Lesen Sie diese Anleitung sorgfältig durch, bevor Sie mit der Bedienung (Installation, Wartung, Gebrauch) fortfahren und befolgen Sie die Anweisungen in den einzelnen Kapiteln genau.**
3. **Bewahren Sie dieses Handbuch für jede weitere Einsichtnahme sorgfältig auf.**
4. **Nach dem Entfernen der Verpackung ist sicherzustellen, dass das Gerät intakt ist; die Verpackungselemente dürfen nicht in Reichweite von Kindern bleiben, da sie potenzielle Gefahrenquellen darstellen.**
5. **DER HERSTELLER ÜBERNIMMT KEINE HAFTUNG FÜR PERSONEN- ODER SACHSCHÄDEN, DIE DURCH NICHTBEACHTUNG DER IN DIESER BETRIEBSANLEITUNG ENTHALTENEN VORSCHRIFTEN ENTSTEHEN.**
6. **Die Herstellerfirma behält sich vor, an den Modellen jederzeit Änderungen vorzunehmen, sofern die grundlegenden, in dieser**

Anleitung beschriebenen Merkmale davon unberührt bleiben.

7. Bevor Sie das Gerät anschließen, vergewissern Sie sich, dass die Angaben auf dem Typenschild mit denen des Stromnetzes übereinstimmen. Das Typenschild ist am Gerät angebracht.
8. Installieren Sie das Gerät gemäß den Anweisungen des Herstellers. Eine unsachgemäße Installation kann zu Verletzungen von Personen, Tieren oder Gegenständen führen, für die der Hersteller nicht verantwortlich gemacht werden kann.
9. Das Gerät stets und ausschließlich in senkrechter Stellung benutzen.
10. Das Kabel muss immer vollständig abgewickelt werden, wenn Sie das Gerät benutzen.
11. Das Gerät ist mit einem Netzkabel mit Stecker (Y-Anschluss) ausgestattet. Falls das Stromkabel beschädigt ist, dann muss dieses vom Hersteller oder dessen Kundendienst oder von einem Fachmann ausgetauscht werden, um jegliche Risiken vorzubeugen.
12. Installieren Sie das Gerät so, dass sich Schalter und andere Bedienelemente außerhalb der Reichweite von Personen befinden, welche die Badewanne oder Dusche benutzen.
13. Keine Verlängerungskabel verwenden, wenn nicht mit besonderer Vorsicht.

14a. Benutzt man das Gerät als Bodeninstallation (mit Standfüßen), sich vergewissern, einen Abstand von mindestens 1 m von anderen Gegenständen einzuhalten (Abb. 1).

14b. Benutzt man das Gerät als Wandinstallation (mit dem Bügel), sich vergewissern, einen Abstand von mindestens 1 m von der Decke und mindestens 25 cm vom Boden einzuhalten (Abb. 1).

14c. Zur Vermeidung von Brandgefahr müssen die Luftauslassöffnungen des Geräts mindestens 1 m von brennbaren Gegenständen, Vorhängen, Stoffen oder Materialien entfernt sein (Abb. 2).

15. Platzieren Sie das Gerät nicht in der Nähe von Wärmequellen.
16. Benutzen Sie das Gerät nicht zum Trocknen von Wäsche.
17. Sorgen Sie dafür, dass keine Fremdkörper in die Belüftungs- oder Abluftöffnungen gelangen, da sonst die Gefahr eines Stromschlags, eines Brands oder einer Beschädigung des Geräts besteht.
18. Vermeiden Sie, dass das Kabel während des Betriebs mit heißen Oberflächen in Berührung kommt.
19. Wickeln Sie das Kabel nicht unter Teppichen, Decken oder Führungen ab. Verlegen Sie das Kabel nicht in Durchgangsbereichen, um Stolperfallen zu vermeiden.
20. Das Kabel nicht um das Gerät wickeln, verdrehen oder wickeln, da dies die Isolierung schwächen und brechen kann.

21. Das Gerät nicht wegstellen, solange es noch warm ist.
22. Das Gerät darf nicht im Freien oder auf nassen Oberflächen verwendet werden.
23. Gerät nicht in Kombination mit Programmiergeräten, Zeitschaltuhren oder anderen Geräten verwenden, die das Gerät automatisch einschalten, um Brandgefahr zu vermeiden, wenn das Gerät abgedeckt oder falsch aufgestellt wird.
24. Das Gerät ist für den Einsatz in senkrechter Stellung konzipiert.
25. Das Gerät niemals in waagerechter Stellung benutzen.
26. Vermeiden, dass Flüssigkeiten auf das Gerät gelangen.
27. Die Benutzung des Geräts durch Kinder und nicht betreute, behinderte Personen ist verboten.
28. Das Gerät kann auch von Kindern ab 8 Jahren und von Personen mit eingeschränkten körperlichen, sensorischen oder geistigen Fähigkeiten, die nicht über die nötige Erfahrung oder das nötige Wissen verfügen, verwendet werden, sofern sie beaufsichtigt werden oder eine Anleitung zur sicheren Verwendung des Geräts und zum Verständnis der damit verbundenen Gefahren erhalten haben.
29. Kinder dürfen nicht mit dem Gerät spielen. Die Reinigung und Wartung, die vom Benutzer durchgeführt werden soll, darf nicht von unbeaufsichtigten Kindern vorgenommen werden.
30. Kinder unter 3 Jahren sollten auf Abstand gehalten werden, wenn sie nicht ständig beaufsichtigt werden.
31. Kinder zwischen 3 und 8 Jahren dürfen nur das Gerät ein- und ausschalten, wenn es in seiner normalen Betriebsposition aufgestellt oder installiert ist und wenn sie beaufsichtigt oder in der sicheren Verwendung des Geräts unterwiesen werden und die Gefahren verstehen.
32. Kinder zwischen 3 und 8 Jahren dürfen das Gerät nicht selbst anschließen, einstellen oder reinigen oder Wartungsarbeiten durchführen.
33. Das Gerät sollte nicht in unmittelbarer Nähe einer Badewanne, einer Dusche oder eines Schwimmbeckens verwendet werden.
34. ACHTUNG - Einige Teile dieses Produkts können sehr heiß werden und Verbrennungen verursachen. Bei der Anwesenheit von Kindern und schutzbedürftigen Personen ist große Vorsicht geboten.

35. ACHTUNG - Um Überhitzung zu vermeiden, decken Sie das Gerät nicht ab (Abb. 3).
36. Für die ordnungsgemäße Verwendung des Geräts müssen Sie Folgendes UNTERLASSEN:
    a. Unmittelbar unter eine feste Steckdose stellen
    b. Das Netzkabel oder das Gerät selbst ziehen, um den Stecker aus der Steckdose zu ziehen.
    c. Das Gerät der Witterung aussetzen (Regen, Sonne usw.).
    d. Das Gerät unnötigerweise eingesteckt lassen.
    e. Das Gerät mit nassen oder feuchten Händen anfassen.
37. Das Gerät darf nur in Übereinstimmung mit den Anweisungen in diesem Handbuch verwendet werden. Der Hersteller empfiehlt, das Gerät nicht auf andere Weise zu verwenden, da dies zu einem elektrischen Schlag, Brand oder Verletzungen führen kann.

38. Die häufigste Ursache für Überhitzung ist die Ablagerung von Staub oder Fusseln im Gerät. Diese Ablagerungen sind regelmäßig zu entfernen, indem Sie das Gerät vom Stromnetz trennen und die Lüftungsöffnungen und -gitter aussaugen.
39. Keine scheuernden Reinigungsmittel für das Gerät verwenden. Mit einem mit warmer Seifenlauge ausgespülten, feuchten (nicht nassen) Tuch reinigen.
40. Vor der Reinigung immer den Stecker aus der Steckdose ziehen.
41. Das Gerät darf erst dann an das Stromnetz angeschlossen werden, wenn es vollständig zusammengebaut und eingestellt ist.
42. Das Gerät darf nicht in Wasser oder andere Flüssigkeiten getaucht oder gewaschen werden. Es können Kurzschlüsse oder Brände entstehen.

43. Das Gerät nicht in einem geschlossenen Bereich, wie in einem Schrank, verwenden, das dies zu einem Brand führen könnte.
44. Sollte die Steckdose nicht mit dem Stecker des Geräts kompatibel sein, die Steckdose von Fachpersonal auswechseln und durch eine geeignete ersetzen lassen. Dabei ist zu kontrollieren, ob der Kabelquerschnitt der Steckdose für die Leistungsaufnahme des Geräts geeignet ist. Im Allgemeinen wird davon abgeraten, Adapter und/oder Verlängerungskabel zu verwenden. Falls ihre Verwendung unerlässlich sein sollte, müssen sie den geltenden Sicherheitsvorschriften entsprechen und ihre Strombelastbarkeit (A) darf nicht unter der maximalen Stromstärke des Geräts liegen.
45. Benutzen Sie das Gerät nicht, wenn es defekt ist, wenn das Kabel oder der Stecker beschädigt ist, wenn es heruntergefallen ist

oder in irgendeiner Weise beschädigt wurde. Das Gerät ausschalten, den Stecker aus der Netzsteckdose ziehen und es von Fachpersonal kontrollieren lassen.

46. Der Ausbau, die Reparatur oder der Umbau seitens einer unbefugten Person könnte schwerwiegende Schäden mit sich bringen und lässt die Garantie des Herstellers verwirken.
47. Das Gerät weder zerlegen, noch abändern.
48. Es ist äußerst gefährlich, das Gerät selbst zu reparieren.

49. Bei Gasaustritt aus anderen Geräten, den Raum vor dem Einschalten des Klimageräts gut lüften.
50. Den Stecker nicht aus der Steckdose ziehen, bevor Sie das Gerät ausgeschaltet haben.
51. Wenn Sie sich gegen die Verwendung eines solchen Geräts entscheiden, empfehlen wir Ihnen, es außer Betrieb zu setzen, indem Sie das Netzkabel durchtrennen, nachdem Sie den Stecker aus der Steckdose gezogen haben.
52. Außerdem wird empfohlen, die Teile des Geräts unschädlich zu machen, die eine Gefahr darstellen könnten, insbesondere für Kinder, die das außer Betrieb genommene Gerät für ihre Spiele verwenden könnten.
53. Beim ersten Gebrauch und nach einer langen Zeit der Untätigkeit des Geräts, könnte ein leichtes Geräusch zu hören und ein bisschen Geruch zu bemerken sein. Dies ist eine normale Erscheinung, die nach einigen Minuten Betrieb verschwindet.

0.4 - VORGESEHENER GEBRAUCH

54. Das Gerät darf nur als elektrischer Heizkörper verwendet werden und zwar ausschließlich dazu, um den Raum in dem man sich aufhält, behaglich zu machen.
55. Dieses Gerät wurde für den Hausgebrauch, nicht für die Verwendung in Gewerbe und Industrie konzipiert.
56. Unsachgemäße Verwendung des Geräts mit eventuellen Schäden an Personen, Eigentum oder Tieren, entbindet OLIMPIA SPLENDID von jeglicher Haftung.

0.5 - UNSACHGEMÄSSER UND POTENZIELL GEFÄHRLICHER GEBRAUCH

57. Das Gerät nicht in Bereichen betreiben, in denen Benzin, Lacke oder andere brennbare Flüssigkeiten verwendet oder gelagert werden oder in Räumen mit Vorkommen von brennbaren oder explosiven Gasen.

58. **Das Gerät darf nicht verwendet werden, wenn der Raum zuvor mit einem gasförmigen Insektizid besprüht wurde oder wenn brennende Räucherstäbchen, chemische Dämpfe oder ölige Rückstände vorhanden sind.**
59. **Das Gerät nicht in kleinen Räumen verwenden, die von Personen bewohnt werden, die nicht in der Lage sind, den Raum selbständig zu verlassen, es sei denn, es wird ständig beaufsichtigt.**
60. **ACHTUNG - Um Überhitzung zu vermeiden, das Gerät nicht abdecken (Abb. 3).**

Das Gerät darf ausschließlich gemäß den Anweisungen in diesem Handbuch gebraucht werden. Jeder anderweitige Gebrauch kann zu schweren Unfällen führen.
DER HERSTELLER ÜBERNIMMT KEINE HAFTUNG FÜR PERSONEN- ODER SACHSCHÄDEN, DIE DURCH NICHTBEACHTUNG DER IN DIESER ANLEITUNG ENTHALTENEN VORSCHRIFTEN ENTSTEHEN.

1 - BESCHREIBUNG DES GERÄTS UND BEDIENUNG

1. Gerätekörper
2. Luftein- bzw. -auslassgitter
3. Wandmontagebügel
4. Gebrauchsanweisung
5. Netzkabel
6. Standfüße
7. Satz Schrauben
8. Led-Display
9. Fernbedienung

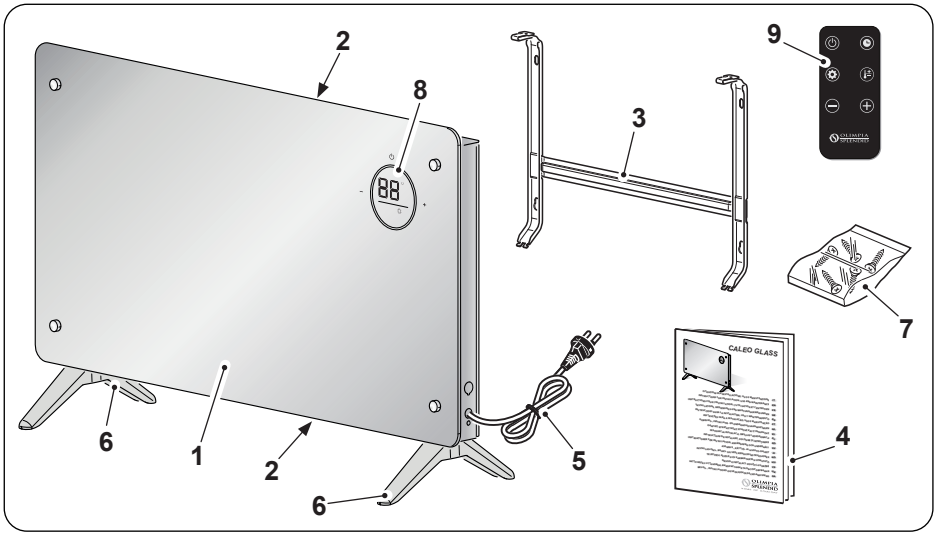

2 - INSTALLATION

- Nach dem Entfernen der Verpackung, das Gerät auf seine Unversehrtheit überprüfen; im Zweifelsfall das Gerät nicht benutzen und sich an qualifiziertes Fachpersonal wenden.

2.1 - BODENINSTALLATION (Abb .4)

- Das Gerät auf den Kopf stellen.

Das Gerät muss auf einer ebenen, stabilen Oberfläche platziert werden, damit es nicht beschädigt werden oder herunterfallen kann. Ein weiches Tu7ch zwischen die Auflage und das Gerät legen, um die Oberflächen zu schützen.

- Die Standfüße (6) am Gerätekörper platzieren (1).
- Die Standfüße (6) mit den entsprechenden Schrauben (7) befestigen.

Sich vergewissern, dass die Standfüße ordnungsgemäß montiert sind.

- Das Versorgungskabel vollständig ausrollen.

2.2 - WANDINSTALLATION

- Vor der Vornahme der Wandinstallation, sicherstellen, dass:
  - Das Gerät keinen Hitze- oder Dampfquellen ausgesetzt wird.
  - Sich vergewissern, dass der Abstand zwischen Gerät und Decke nicht weniger als 1m beträgt (Abbildung 1).
  - Das Gerät muss auf einer Höhe von mindestens 15 cm vom Boden installiert werden (Abbildung 1).
  - Die Wand, an der man das Gerät zu befestigen beabsichtigt, muss stabil, robust und geeignet sein, dessen Gewicht zu tragen.
  - Es dürfen keine Hindernisse sowohl auf der Einlass- wie vor Allem auf der Auslassseite für die ungehinderte Luftzirkulation vorliegen.
  - Das Gerät darf nicht unmittelbar über einem Elektrogerät (Fernseher, Radio, Kühlschrank usw.) oder oberhalb einer Wärmequelle installiert werden.

- Nachdem man das oben Beschriebene überprüft hat, mit der Montage des Haltebügels fortfahren (Abb. 5):
  - Den Bügel (3) an der Wand platzieren.
  - Die Bohrpunkte anzeichnen, dabei sicherstellen, dass der Bügel im Lot ist.
  - Die erforderlichen Bohrlöcher mit einer für zu bohrende Wand geeigneten Bohrspitze vornehmen.

Sicherstellen, dass sich im Bohrbereich keine Rohre oder elektrische Leitungen befinden.

- Die Dübel (7a) in die Bohrlöcher einführen und den Bügel (3) mit den mitgelieferten Schrauben (7b - 7c) an der Wand befestigen (Abbildung 5).

Mithilfe einer Wasserwaage kontrollieren, dass der Bügel (3) waagerecht ist.

- Die Festigkeit des Bügels (3) durch senkrechte und waagerechte Bewegungen überprüfen.
- Das Gerät (1) auf der Höhe der Haken (3a) des Bügels (3) platzieren.
- Das Gerät (1) am Bügel (3) durch Einrasten der Haken (3a) befestigen.

Versuchen, das Gerät senkrecht und seitlich zu bewegen, um sicherzustellen, dass es sicher eingehakt ist.

- Die auf der Oberseite des Bügels (3) befindlichen Schrauben (7d), wie in der Abbildung 5 beschrieben, anziehen.

- Sicherstellen, dass Vorhänge oder andere Gegenstände den Luftfluss nicht behindern (Abb. 2).
- Den Stecker in die Steckdose einführen.

Sich vergewissern, dass die Netzanschlussdaten mit den Angaben auf dem Typenschild des Geräts übereinstimmen. Verlegen Sie das Kabel nicht in Durchgangsbereichen, um Stolperfallen zu vermeiden.

3 - GEBRAUCH DES GERÄTS

Die Betriebsweisen des Geräts können sowohl mit der Fernsteuerung als auch am Bedienfeld des Geräts gewählt werden.
Der Empfang der ausgewählten Funktion wird durch die Ausgabe eines Pieptons bestätigt.

3.1 - BEDIENFELD UND FERNBEDIENUNG

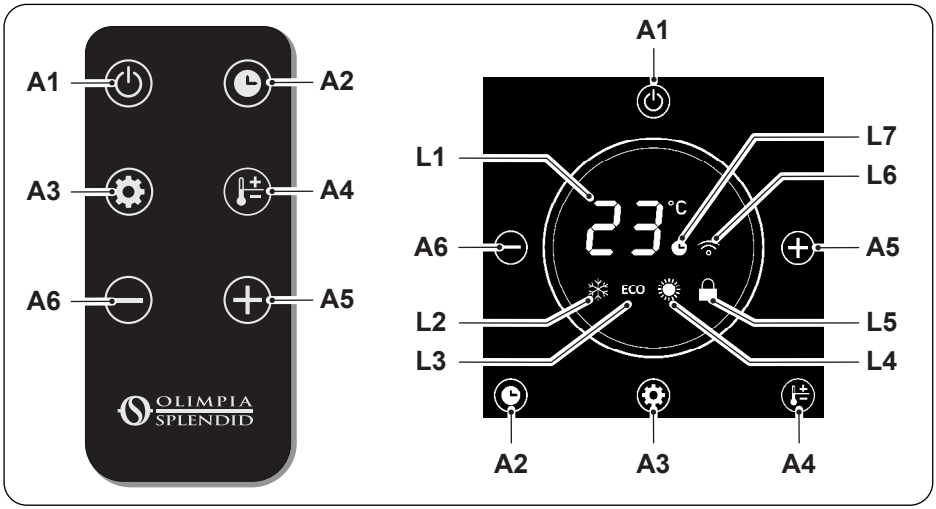

A1. Taste **ON/OFF**
A2. Timer-Taste
A3. Taste Betriebsweise
A4. Temperatur-Taste
A5. Taste Erhöhung Timer bzw. Temperatur
A6. Taste Verringerung Timer bzw. Temperatur
L1. Display
L2. LED Betriebsart Frostschutz
L3. LED Betriebsart Eco
L4. LED Betriebsart Heizen
L5. LED Tastensperre
L6. LED Betriebsart WIFI
L7. LED Betriebsart Timer

3.2 - GEBRAUCH DER FERNBEDIENUNG

Die mit dem Gerät mitgelieferte Fernsteuerung ist ein Gerät, mit dem Sie das Gerät bequem benutzen können. Sie muss mit Sorgfalt behandelt werden, wobei vor allem auf Folgendes zu achten ist:

- Darauf achten, dass sie nicht nass wird (nicht mit Wasser reinigen oder der Witterung aussetzen).
- Darauf achten, dass sie nicht zu Boden fällt und heftige Stöße vermeiden.
- Direkte Sonneneinstrahlung vermeiden.

- ***Verwenden Sie keine alten und neuen Batterien oder Batterien verschiedener Marken zusammen.***
- ***Lassen Sie die Batterien nicht in der Fernbedienung, wenn Sie das Gerät länger als 2 Monate nicht benutzen wollen.***

- ***Direkte Sonneneinstrahlung kann den Betrieb des Infrarotempfängers beeinträchtigen.***
- ***Der Weg zwischen der Fernbedienung und dem Gerät muss frei sein.***
- ***Wenn das Signal der Fernbedienung ein anderes Gerät zu stören scheint, stellen Sie dieses Gerät an einen anderen Ort oder wenden Sie sich an den Kundendienst.***

- ***Elektronische und fluoreszierende Lampen können die Übertragungen zwischen der Fernbedienung und dem Klimagerät stören.***
- ***Nehmen Sie die Batterien heraus, wenn die Fernbedienung längere Zeit nicht benutzt wird.***

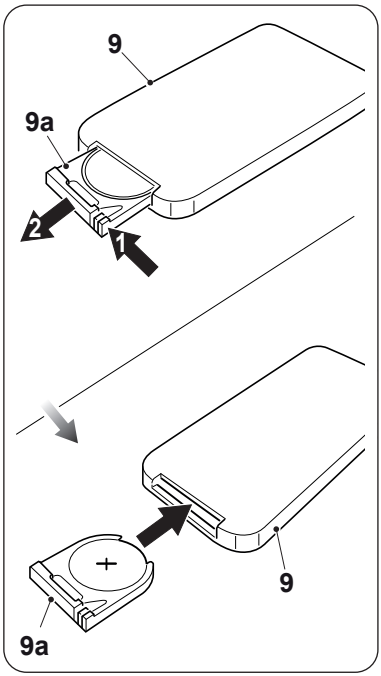

3.2.a - Einsetzen der Batterien

Die Batterien sind nicht enthalten. Zum ordnungsgemäßen Einlegen der Batterien:

a. Den Deckel (9a) des Batteriefachs herausziehen.

b. Die Batterien ins Batteriefach einlegen.

Die am Boden des Batteriefachs angezeigte Polarität strikt befolgen.

c Den Batteriefachdeckel erneut ordnungsgemäß verschließen.

3.2.b - Austausch der Batterien

Die Batterien sind zu ersetzen, wenn bei Drücken einer beliebigen Taste kein Piepton des Empfangs des Geräts zu hören ist.

Die Fernbedienung verwendet einen Lithium-Akku zu 3,0V (des Typs CR 2025).

Sind die Batterien leer, sind sie beide zu ersetzen und an einer entsprechenden Sammelstelle oder gemäß den örtlichen Vorschriften zu entsorgen.

- ***Entsorgen Sie Batterien nicht im normalen, unsortierten Abfall. Für die korrekte Entsorgung von Batterien beachten Sie bitte die örtlichen Vorschriften.***
- ***Am unteren Rand des Batterieentsorgungssymbols befindet sich möglicherweise ein Symbol für einen chemischen Stoff. Dieses Symbol zeigt an, dass die Batterie ein Schwermetall enthält, das eine bestimmte Konzentration überschreitet. Zum Beispiel Pb: Blei (>0,004%).***
- ***Altgeräte und Batterien müssen in den entsprechenden Einrichtungen für Wiederverwendung, Recycling und Verwertung aufbereitet werden. Indem Sie sicherstellen, dass die Batterien korrekt entsorgt werden, tragen Sie dazu bei, negative Folgen für die Umwelt und die menschliche Gesundheit zu vermeiden.***

- Wird die Fernbedienung für ein paar Wochen oder länger nicht benutzt, die Batterien herausnehmen.
  Etwaige Leckagen der Batterien können die Fernbedienung beschädigen.

Die Batterien nicht aufladen oder auseinander nehmen. Die Batterien nicht ins Feuer werfen. Sie können Feuer fangen oder explodieren.

Auf Haut oder Kleidung getropfte Batterieflüssigkeit muss mit sauberem Wasser gründlich abgewaschen werden. Die Fernbedienung nicht mit Batterien benutzen, an denen bereits Leckagen aufgetreten sind. Die in den Batterien enthaltenen Chemikalien können Verbrennungen oder andere Gesundheitsrisiken hervorrufen.

GEFAHR DES VERSCHLUCKENS:
Dieses Produkt enthält eine Münz- oder Knopfbatterie.

AUSSERHALB DER REICHWEITE VON KINDERN AUFBEWAHREN; wenn Sie glauben, dass Batterien verschluckt oder in ein Körperteil eingeführt worden sein könnten, suchen Sie sofort einen Arzt auf.

Verschlucken kann zu chemischen Verbrennungen, Weichteilperforation und Tod führen. Schwere Verbrennungen können innerhalb von 2 Stunden nach Verschlucken auftreten. Suchen Sie sofort einen Arzt auf, wenn Sie vermuten, dass eine Batterie verschluckt oder in einen Körperteil eingeführt wurde.

3.2.c - Lage der Fernbedienung

Die Fernbedienung in einer Stellung halten, aus der das Signal den Empfänger des Geräts erreicht (max. Abstand ca. 4 Meter - bei vollen Akkus).
Durch Hindernisse (Möbel, Vorhänge, Wände, usw.) zwischen der Fernbedienung und dem Gerät wird die Reichweite der Fernbedienung reduziert.

3.3 - GEBRAUCH DES GERÄTS

3.3.a - Vorab-Kontrollen

- ***Nach der Installation des Geräts gemäß den vorangegangenen Absätzen, sicherstellen, dass die Netzdaten mit den Angaben auf dem Typenschild des Geräts übereinstimmen.***
- ***Den Stecker in die Steckdose stecken; das Gerät gibt einen Piepton aus und auf dem Display leuchtet die Taste (A1) auf.***

3.4 - BETRIEBSANWEISUNGEN

Beim ersten Einschalten gibt das Gerät einen „Piepton“ aus und wechselt in den Standby-Modus; alle Tasten bis auf die ON/OFF-Taste sind deaktiviert. Die Tasten des Bedienfelds leuchten auf und auf dem Display wird die gemessene Raumtemperatur angezeigt. Die Funktionen können sowohl vom Bedienfeld oder von der Fernbedienung aus aktiviert oder verändert werden.

3.4.a - EIN-/AUS-Schalter (A1)

Im Standby-Modus sind alle Tasten außer der **ON/OFF**-Taste deaktiviert.
Die Taste (A1) drücken, um das Gerät zu ein- bzw. auszuschalten.
Der Anfangsmodus ist auf Heizen (LED L4 eingeschaltet) eingestellt; alle Funktionen stehen zur Verfügung.

3.4.b - Timer-Taste (A2)

Die Taste (A2) drücken, um in den Timer-Modus zu gelangen, die Tasten (A5) oder (A6) drücken, um die Uhrzeit gemäß folgender Reihenfolge zu erhöhen oder zu verringern:

(0h (Timer ausgeschaltet) --> 1h --> 2h --> .. 23h --> 24h-->.. 0h (Timer ausgeschaltet) --> ..).

Ist die Funktion aktiv, leuchtet die LED (L7).

Wenn die Betriebsart Frostschutz aktiv ist, die Taste (A2) drücken, um das Einschalten des Geräts einzustellen; die Tasten (A5) oder (A6) drücken, um die Uhrzeit gemäß folgender Reihenfolge zu erhöhen oder zu verringern:

(0h (Timer ausgeschaltet) --> 1h --> 2h --> .. 23h --> 24h-->.. 0h (Timer ausgeschaltet) --> ..).

Ist die Funktion aktiv, leuchtet die LED (L7).

3.4.c - Taste Betriebsart (A3)

Die Taste (A2) auf dem Bedienfeld oder der Fernbedienung drücken, um die Funktion zu wählen; die LED der entsprechenden Betriebsart leuchtet auf.

Betriebsart Frostschutz

Das Gerät heizt nur, wenn die gemessene Temperatur weniger als 5 Grad beträgt. Misst das Gerät eine Raumtemperatur von mehr als 7 Grad, hört es auf, zu funktionieren. Ist diese Betriebsart aktiv, ist es nicht möglich, die gewünschte Temperatur einzustellen.

Betriebsart Eco

Das Gerät heizt mit einer Leistung von 1000W (niedrige Leistung).
Ist dieses Betriebsart aktiv, kann durch Drücken der Taste (A4) die Temperatur eingestellt und mit den Tasten (A5) und (A6) der gewünschte Wert gewählt werden.

Betriebsart Heizen

Das Gerät heizt mit einer Leistung von 2000W (hohe Leistung).
Ist dieses Betriebsart aktiv, kann durch Drücken der Taste (A4) die Temperatur eingestellt und mit den Tasten (A5) und (A6) der gewünschte Wert gewählt werden.

Wenn die gewünschte Temperatur eingestellt wird, blinkt der Wert etwa 10 Sekunden lang, sobald der Wert gesetzt ist, zeigt das Display die gemessene Temperatur erneut an.

3.4.d - Tastensperre (L5)

Nach etwa 1 Minute Untätigkeit, wechselt das Gerät in den Standby-Modus und auf dem Display leuchtet die LED (L5) auf.

Die Tasten (A5) oder (A6) drücken, um die Sperre aufzuheben. Die LED (L5) erlischt.

3.4.e - Taste WLAN

Wird diese gedrückt, wechselt das Gerät in den Suchmodus und die LED (L6) blinkt. Möchte man die Funktion später aktivieren, die Taste (A1) auf dem Bedienfeld einige Sekunden lang gedrückt halten, bis die LED (L6) beginnt, zu blinken.

Wenn sich das Gerät mit dem Smartphone verbindet, hört die LED (L6) auf, zu blinken und leuchtet ständig auf dem Display.

Den QR-Code anvisieren, um die Anweisungen für die Verbindung mit dem WLAN-Netz und die Verwendung der App herunterzuladen.

3.5 - Überhitzungsschutz

Das Gerät ist mit einem Überhitzungsschutz ausgestattet, der es im Fall der Überhitzung abschaltet. In diesem Fall:

a. Das Gerät ausschalten und den Netzstecker ziehen;
b. Die mögliche Ursache beseitigen (verstopftes Lufteinlassgitter, Hindernisse vor dem Luftein- oder -auslass usw.);
c. Das Gerät 30 Minuten lang abkühlen lassen;
d. Das Gerät neu starten.

Falls das Problem weiterhin besteht, das Gerät ausschalten, den Stecker aus der Netzsteckdose ziehen und den Händler oder den technischen Kundendienst kontaktieren.

4 - WARTUNG UND REINIGUNG

Vor der Durchführung von Reinigungs- oder Wartungsarbeiten am Gerät den Netzstecker aus der Steckdose ziehen und warten, bis das Gebläse zum Stillstand gekommen ist.

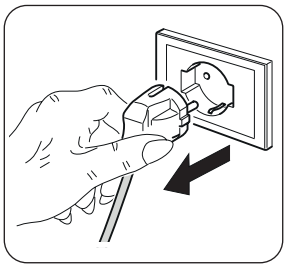

- Zur Reinigung des Geräts ein trockenes Tuch verwenden.

- Wenn das Gerät stark verschmutzt ist, lässt sich die Außenseite des Geräts mit einem Tuch reinigen, das mit lauwarmem Wasser (max. 50°C) und einem milden Reinigungsmittel angefeuchtet wurde. Danach mit einem trockenen Tuch abtrocknen.
- Verwenden Sie einen Pinsel oder Staubsauger, um den Staub von den Luftein- und -auslassgittern zu entfernen (Abb. 6).

- ***Kontrollieren, dass das Gerät vollkommen trocken ist, bevor der Stecker wieder in die Netzsteckdose gesteckt wird.***
- ***Zur Reinigung des Geräts keine chemisch behandelten oder antistatischen Lappen verwenden.***
- ***Weder Benzin, Lösungsmittel, Poliermittel, Lösungsmittel oder Ähnliches verwenden. Diese Produkte können Brüche oder Verformungen der Kunststoffoberfläche verursachen.***
- ***Zur Reinigung des Geräts niemals Öle, Chemikalien oder scheuernde Produkte verwenden.***
- ***Das Gerät nicht mit Wasser waschen oder in Wasser tauchen.***

Bei Betriebsstörungen des Geräts nicht versuchen, dieses zu zerlegen, sondern den Händler oder den technischen Kundendienst kontaktieren.

5 - AUFBEWAHRUNG DES GERÄTS

- Falls beabsichtigt wird, das Gerät für einen besonders langen Zeitraum nicht zu benutzen oder falls Arbeiten durchgeführt werden müssen, bei denen viel Staub entsteht, empfehlen wir, das Gerät folgendermaßen aufzubewahren:
  - **Das Gerät ausschalten und den Netzstecker aus der Steckdose ziehen**.
  - Das Gerät sollte an einem kühlen, trockenen und vor Feuchtigkeit geschützten Ort aufbewahrt werden.

6 - TECHNISCHE ANGABEN

- Siehe die Tabelle auf den letzten Seiten des Handbuchs.

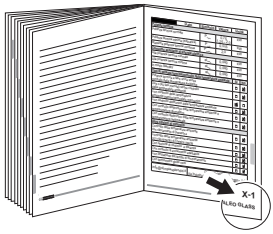

ÍNDICE GENERAL

0 - ADVERTENCIAS 2
0.1 - INFORMACIONES GENERALES .. 2
0.2 - SIMBOLOGÍA 2
0.2.1 - Pictogramas informativos 2
0.3 - ADVERTENCIAS GENERALES 3
0.4 - USO PREVISTO 7
0.5 - USO NO PREVISTO Y POTENCIALMENTE PELIGROSO 7

1 - DESCRIPCIÓN DEL APARATO Y MANDOS 8

2 - INSTALACIÓN 9
2.1 - INSTALACIÓN BAJO SUELO (Fig.4) 9
2.2 - INSTALACIÓN DE PARED 9

3 - USO DEL APARATO 10
3.1 - PANEL DE MANDOS Y MANDO A DISTANCIA..... 11
3.2 - USO DEL CONTROL REMOTO 11
3.2.a - Inserción de las baterías 12
3.2.b - Substitución de las pilas 12
3.2.c - Posición del control remoto 13
3.3 - USO DEL APARATO 13
3.3.a - Operaciones preliminares 13
3.4 - INSTRUCCIONES DE FUNCIONAMIENTO 13
3.4.a - Tecla ON/OFF (A1) 14
3.4.b - Tecla temporizador (A2) 14
3.4.c - Tecla modo (A3) 14
3.4.d - Bloqueo de mandos (L5) 15
3.4.e - Tecla WIFI 15
3.5 - Protección contra sobrecalentamiento 15

4 - MANTENIMIENTO Y LIMPIEZA 15

5 - PRESERVACIÓN DEL APARATO 16

6 - DATOS TÉCNICOS 16

ESPAÑOL

DESGUACE

Este símbolo sobre el producto o su embalaje, indica que el mismo no puede ser tratado como residuo doméstico habitual, sino debe ser entregado en un punto de recogida para el reciclado de aparatos eléctricos y electrónicos. Con su contribución para el desguace correcto de este producto, protegerá el medio ambiente y la salud de sus prójimos. Con un desguace erróneo, se pone en riesgo el medio ambiente y la salud.
Otras informaciones sobre el reciclado de este producto las obtendrá de su ayuntamiento, recogida de basura o en el comercio donde haya adquirido el producto.
Esta norma es válida únicamente para los estados miembros de la UE.

ILUSTRACIONES

Las ilustraciones están agrupas en las páginas iniciales del manual.

0 - ADVERTENCIAS

0.1 - INFORMACIONES GENERALES

En primer lugar, deseamos darle las gracias por haber elegido uno de nuestros aparatos.

ESPAÑOL

0.2 - SIMBOLOGÍA

Los pictogramas presentes en este capítulo permiten suministrar rápidamente y de manera unívoca informaciones necesarias para la correcta utilización de la máquina en condiciones de seguridad.

0.2.1 - Pictogramas informativos

	Señala que este documento se tiene que leer con atención antes de instalar y/o utilizar el aparato.
	Señala que este documento se debe leer cuidadosamente antes de cualquier operación de mantenimiento y/o limpieza.
	Señala que puede haber información adicional en manuales adjuntos.
	Indica que se encuentra disponible información en el manual de uso o en el manual de instalación.
	Indica que el personal de asistencia debe manejar el aparato ateniéndose al manual de instalación.
	Señala al personal interesado que la operación descripta presenta, si no es realizada respetando las normativas de seguridad, el riesgo de sufrir un shock eléctrico.
	Señala al personal implicado que, si la operación descrita no se realiza respetando las normas de seguridad, existe el riesgo de sufrir daños físicos.
	Señala al personal implicado que, si la operación descrita no se realiza respetando las normas de seguridad, existe el riesgo de sufrir quemaduras a causa del contacto con componentes a temperatura elevada.

	Los párrafos precedidos por este símbolo, contienen informaciones y prescripciones muy importantes, particularmente por lo que respecta a la seguridad. La falta de observación de los mismos puede comportar: - peligro para la incolumidad de los operadores - pérdida de la garantía de contrato - declinación de las responsabilidades de la empresa constructora.
	Indica acciones que no se deben hacer en absoluto.
	Señala al personal implicado que está prohibido cubrir el aparato para evitar que se recaliente.

0.3 - ADVERTENCIAS GENERALES

CUANDO SE UTILIZAN APARATOS ELÉCTRICOS, PARA REDUCIR EL RIESGO DE INCENDIO, DE DESCARGAS ELÉCTRICAS Y DE PROVOCAR DAÑOS A PERSONAS, ES NECESARIO TOMAR SIEMPRE LAS MEDIDAS DE SEGURIDAD ADECUADAS Y TENER EN CUENTA LOS SIGUIENTES CONSEJOS:

1. **Documento reservado según la ley con prohibición de reproducción o transmisión a terceros sin la expresa autorización de la empresa OLIMPIA SPLENDID. Los aparatos pueden ser actualizadas y por lo tanto presentar detalles distintos respecto a aquellos representados, sin constituir por ello, perjuicio para los textos contenidos en el presente manual.**
2. **Leer atentamente el presente manual antes de realizar cualquier tipo de operación (instalación, mantenimiento, uso) y abstenerse escrupulosamente a todo lo que se encuentra en cada uno de los capítulos.**
3. **Conserven con cuidado este manual para consultas posteriores.**
4. **Una vez quitado el embalaje, verifiquen que el aparato esté íntegro, los elementos del embalaje no deben dejarse al alcance de los niños ya que son potenciales fuentes de peligro.**
5. **LA EMPRESA CONSTRUCTORA NO ASUME NINGUNA RESPONSABILIDAD POR DAÑOS EN PERSONAS O COSAS QUE DERIVEN DE LA FALTA DE OBSERVACIÓN DE LAS NORMAS CONTENIDAS EN EL PRESENTE MANUAL.**
6. **La empresa constructora se reserva el derecho de aportar modificaciones en cualquier momento en los propios modelos, manteniendo, sin embargo, las características esenciales descritas en el presente manual.**

7. Antes de instalar el aparato, comprobar que la alimentación eléctrica de la red corresponde a la indicada en la tarjeta de características técnicas. La placa de datos se posicione en el aparato.
8. Después instalarlo según la instrucciones del fabbricante. Una instalación errónea puede causar daos a personas, animales o cosas, de las cuales el fabbricante no podrá ser considerado responsabile.
9. Utilizarlo sempre y solamente en posición vertical. Posicione el aparato en un ambiente adecuado y en una superficie estable y plana.
10. Durante su utilización, desenrollar siempre todo el cable.
11. El aparato está equipado con un cable de alimentación con enchufe (conexión de tipo Y). Para prevenir cualquier riesgo, en caso de deterioro del cable de alimentación, éste debe ser sustituido por el fabricante, por su servicio de asistencia técnica o por una persona cualificada.
12. Instalarlo con la garantía de que el interruptor y otros mando del aparato, no están al alcanne de quièn está usando el baño o la ducha.
13. No utilice cables de extensión, excepto con especial precaución.
14a. Si se utiliza el aparato instalado bajo el suelo (con los pies), asegúrese de que se mantenga una distancia de al menos 1m de otros objetos (fig. 1).
14b. Si se utiliza el aparato instalado de pared (con el soporte), asegúrese de que se mantenga una distancia de al menos 1m del techo y de al menos 15cm del suelo (fig. 1).
14c. NO instale el aparato en paredes de madera.
14d. Para evitar el riesgo de incendio, mantenga las salidas de aire del aparato a una distancia de al menos 1m de cualquier objeto, cortinas, tejito o material inflamable (fig. 2).
15. No coloque el aparato cerca de fuentes de calor.
16. No utilice el aparato para secar ropa.
17. Verifique que no entren objetos extraños en las aberturas de ventilación o descarga, ya que existe riesgo de descargas eléctricas, incendio y daños al aparato.
18. Evite que el cable toque superficies calientes durante el funcionamiento.
19. No extienda el cable debajo de alfombras, mandas o guías. No coloque el cable en zonas de paso para evitar tropiezos.
20. No arrolle el cable ni lo envuelva alrededor del aparato, ya que esto podría debilitar y romper el aislamiento.

21. No guarde el aparato cuando aún está caliente.
22. No utilice el aparato al aire libre ni sobre superficies mojadas.
23. No utilice el aparato con programadores, temporizadores u otros dispositivos de encendido automático, para evitar riesgos de incendio en el caso de que el aparato esté cubierto o colocado en modo incorrecto.
24. El aparato se concibe para un uso vertical.
25. Nunca utilice el aparato en posición horizontal.
26. Evite el derrame de líquidos sobre el aparato.
27. Está prohibido el uso del aparato por parte de niños o personas inhábiles sin asistencia.
28. El aparato puede ser utilizado por niños mayores de 8 años y por personas con capacidades físicas, sensoriales o mentales reducidas, o carentes de la experiencia y conocimiento necesarios, siempre que lo hagan bajo vigilancia o después de haber recibido instrucciones sobre el uso seguro del aparato y sobre los peligros inherentes al mismo.
29. Los niños no deben jugar con el aparato. Las operaciones de limpieza y mantenimiento a cargo del usuario no deben ser realizadas por niños sin vigilancia.
30. Los niños de edad inferior a 3 años deberían ser mantenidos a distancia, a menos que estén bajo supervisión continua.
31. Los niños de edad comprendida entre 3 y 8 años solo pueden encender/apagar el aparato, siempre que este haya sido colocado e instalado en su posición normal de funcionamiento, y solo si reciben supervisión o instrucciones relativas al uso del aparato en condiciones de seguridad y comprenden sus peligros.
32. Los niños de edad comprendida entre 3 y 8 años no deben insertar la clavija, regular o limpiar el aparato, ni realizar el mantenimiento a cargo del usuario.
33. Se recomienda no utilizar la estufa muy cerca de la bañera, de la ducha o de la piscina.
34. ATENCIÓN: Algunas partes del presente aparato pueden alcanzar temperaturas muy elevadas y provocar quemaduras. Es necesario prestar mucha atención en presencia de niños y personas vulnerables.

35. ATENCIÓN: para evitar recalentamientos, no cubra el aparato (fig. 3).
36. Para un correcto uso del aparato NO SE DEBE:
    a. Colocarlo inmediatamente debajo de una toma de corriente fija.
    b. Tirar del cable de alimentación o del aparato para desenchufarlo.
    c. Dejarlo expuesto a agentes atmosféricos (lluvia, sol, etc.).
    d. Dejarlo innecesariamente insertado.
    e. Tocarlo con las manos mojadas o húmedas.
37. Utilice el aparato solamente en observancia de las instrucciones contenidas en el presente manual. El fabricante desaconseja cualquier otro uso, ya que podría provocar descargas eléctricas, incendio o lesiones personales.

38. La causa más común de recalentamiento es el depósito de polvo o pelusas en el aparato. Elimine periódicamente estas acumulaciones desconectando el aparato de la toma de corriente y aspirando los orificios de ventilación y las rejillas.
39. No utilice detergentes abrasivos para limpiar el aparato. Límpielo con un paño humedecido (no mojado) en agua jabonosa caliente.
40. Desconecte siempre la clavija de la alimentación eléctrica antes de la limpieza.
41. No conecte el aparato a la alimentación eléctrica hasta que no esté completamente ensamblado y regulado.
42. No sumerge el aparato en agua o en otros líquidos. Podrían producirse cortocircuitos o incendios.

43. No haga funcionar el aparato en una área cerrada como, por ejemplo, un armario ya que lo mismo podría causar un incendio.
44. En caso de incompatibilidad entre la toma y la clavija del aparato, haga sustituir la toma con otra del tipo adecuado por personal profesionalmente debe verificar que la sección de los cables de la toma sea adecuada a la potencia del aparato. En general se desaconseja el uso de adaptadores y/o alargaderas; si su uso es indispensable, deben responder a las normas de seguridad vigentes y su capacidad de corriente (A) no debe ser inferior a la absorción máxima del aparato.
45. No utilice el aparato en caso de avería o de malo funcionamiento, si el cable o el enchufe están dañados, o si se dejó caer o si está dañado en cualquier modo. Apagar el aparato,

desconectar el enchufe de la toma de corriente y dejarlo controlar por personal profesionalmente cualificado.

46. El desmontaje, la reparación o la o reconversión por parte de una persona no autorizada podría causar daños graves y anulará la garantía del fabricante.
47. No desmonte ni modifique el aparato.
48. Reparar el aparato por si mismos es extremamente peligroso.

49. En presencia de pérdidas de gases desde otros aparatos, ventile bien la habitación antes de accionar el aparato.
50. No desconecte la clavija de la toma de corriente antes de haber apagado el aparato.
51. En caso de que se decida no utilizar más un aparato de este tipo se recomienda hacerlo inutilizable cortando el cable de alimentación, después de haber quitado el enchufe de la toma de corriente.
52. Se recomienda además inutilizar las partes del aparato susceptibles de constituir un peligro, especialmente para los niños que podrían usar el aparato fuera de uso para sus propios juegos.
53. En el primer uso y después de un largo período de inactividad del aparato, es posible que escuche un ligero ruido o un poco de olor. Es un fenómeno normal que desaparece después de unos minutos de operación.

0.4 - USO PREVISTO

54. El electrodoméstico debe usarse exclusivamente como un convector eléctrico con el único propósito de hacer que el ambiente donde se encuentre sea cómodo.
55. Este aparato está diseñado solo para uso doméstico o similar, no para uso comercial o industrial.
56. Un uso inapropiado del aparato con eventuales daños causados a personas, cosas o animales liberan OLIMPIA SPLENDID de cualquiera responsabilidad.

0.5 - USO NO PREVISTO Y POTENCIALMENTE PELIGROSO

57. No utilice el aparato en áreas donde se usa o almacena gasolina, pinturas u otros líquidos inflamables o en entornos con presencia de gases inflamables o explosivos.

58. **No utilice el aparato si, en el lugar, si recientemente ha sido rociado insecticida de gas o en presencia de di inciensos encendidos, vapores químicos o residuos oleaginosos.**
59. **No utilizar este aparato en habitaciones pequeñas ocupadas por personas que no pueden salir de la habitación de forma autónoma, a menos que no se proporcionará una supervisión constante.**
60. **ATENCIÓN - Para evitar el sobrecalentamiento, no cubra el aparato (fig. 3).**

ESPAÑOL

Este aparato debe utilizarse únicamente según las especificaciones indicadas en el presente manual. Un uso diferente del especificado puede comportar graves accidentes.
EL FABRICANTE DECLINA TODA RESPONSABILIDAD POR CUALQUIER DAÑO PERSONAL O MATERIAL OCASIONADO POR EL INCUMPLIMIENTO DE LAS NORMAS ILUSTRADAS EN ESTE MANUAL.

1 - DESCRIPCIÓN DEL APARATO Y MANDOS

1. Cuerpo del aparato
2. Rejilla de entrada/ salida del aire
3. Soporte instalación de pared
4. Manual de instrucciones
5. Cable de alimentación
6. Pies
7. Kit de tornillos
8. Pantalla de Led
9. Mando a distancia

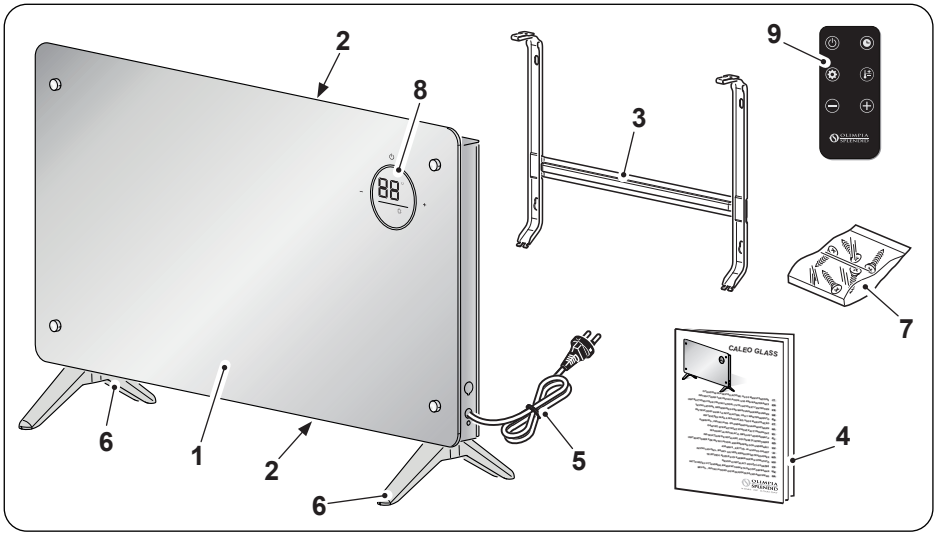

2 - INSTALACIÓN

- Después de haber quitado el embalaje, asegúrese de que el aparato sea intacto; en caso de dudas no utilícelo y contacte personal profesionalmente calificado.

2.1 - INSTALACIÓN BAJO SUELO (Fig.4)

- Gire el aparato de arriba a abajo.

Posicione el aparato en una superficie plana y estable, asegurándose de que no pueda arruinarse o caer. Posicione un paño suave entre la superficie de apoyo y el aparato para proteger las superficies.

- Coloque los pies (6) sobre el cuerpo del aparato (1).
- Sujete los pies (6) con los tornillos apropiados (7).

Asegúrese de que los pies estén montados correctamente.

- Desenrolle el cable de alimentación por completo.

2.2 - INSTALACIÓN DE PARED

- Antes de proceder con la instalación de pared, asegúrese de que:
  - No exponga el aparato a fuentes de calor o de vapor.
  - Asegúrese de que el espacio entre el techo y el aparato no sea inferior a 1m (figura 1).
  - El aparato debe instalarse a una altitud mínima de 15 cm desde el pavimento (figura 1).
  - La pared en la cual se quiere fijar la unidad interna debe ser estable, robusta y adecuada para soportar su peso.
  - No deben estar presentes obstáculos para la libre circulación del aire tanto en el lado de la aspiración que, sobretodo en el lado de salida del aire .
  - El aparato no debe instalarse directamente sobre un electrodoméstico (televisor, radio, refrigerador, etc.) o sobre una fuente de calor.
- Después de haber verificado lo que se describe anteriormente, proceda con el montaje del soporte de fijación (Fig.5):
  - Posicione el soporte (3) contra la pared.
  - Marque los puntos de perforación asegurándose de que el soporte esté nivelado.
  - Realice los agujeros necesario con una punta adecuada a la pared que se debe perforar.

Asegúrese de que en la zona de perforación no estén presentes tuberías o conductos eléctricos.

- Inserte los tacos (7a) en los agujeros y fije el soporte (3) a la pared con los tornillos (7b - 7c) suministrados (figura 5).

Utilizando nivel de burbuja, asegúrese de que el soporte de fijación (3) esté nivelado.

- Verifique la estabilidad del soporte (3) moviéndola lateralmente y verticalmente.
- Posicione el aparato (1) en correspondencia de los ganchos (3a) del soporte (3).
- Bloquee el aparato (1) al soporte (3) haciendo activar los ganchos (3a).

Intentar mover el aparato verticalmente y lateralmente para asegurarse de que sea enganchado de manera segura.

- Apriete los tornillos (7d) posicionados en la parte superior del soporte (3) tal como se muestra en la figura 5.

- Asegúrese de que las cortinas u otros objetos no obstruyan el flujo de aire (fig. 2).
- Conecte el enchufe a la toma de corriente.

Asegúrese de que los datos de red correspondan con lo que se indica en la placa de datos del aparato. Posicione el cable en zonas no de pasaje de manera que se eviten tropiezos.

3 - USO DEL APARATO

Los modos de funcionamiento del aparato se pueden seleccionar tanto con el mando a distancia suministrado como desde el panel de mandos.
La recepción de la función seleccionada se confirma por la emisión de un “bip” por el zumbador.

3.1 - PANEL DE MANDOS Y MANDO A DISTANCIA

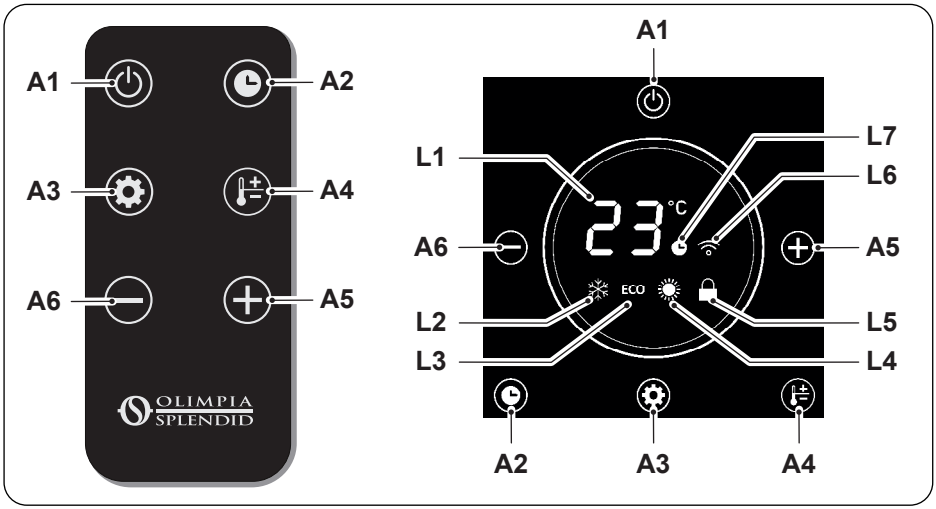

A1.	Tecla **ON/OFF**	**A6.**	Tecla disminución Temporizador/Temperatura	**L4.**	Led modo calentamiento
A2.	Tecla Temporizador	**L1.**	Pantalla	**L5.**	Led bloqueo de mandos
A3.	Tecla Modo	**L2.**	Led modo Anticongelación	**L6.**	Led modo WIFI
A4.	Tecla Temperatura	**L3.**	Led modo Eco	**L7.**	Led modo Temporizador
A5.	Tecla aumento Temporizador/Temperatura				

3.2 - USO DEL CONTROL REMOTO

El mando a distancia suministrado con el aparato es el instrumento que le permite utilizarlo de la forma más cómoda posible. Es el instrumento que hay que manejar con cuidado y particularmente hay que:

- Evitar mojarlo (no hay que limpiarlo con agua o dejarlo a la intemperie).
- Evitar que se caiga al suelo o se golpee violentamente.
- Evitar la exposición directa a los rayos solares.

- ***No utilice baterías nuevas y usadas o baterías de distintas marcas juntas.***
- ***No deje las baterías en el mando a distancia si no tiene previsto utilizar el aparato durante más de 2 meses.***

- ***La luz solar directa puede interferir en el funcionamiento del receptor de señales infrarrojas.***
- ***La trayectoria entre el mando a distancia y el aparato debe estar despejada.***
- ***Si la señal del mando a distancia parece interferir con otro aparato, traslade este aparato a otro lugar o póngase en contacto con el servicio de atención al cliente.***
- ***Las lámparas electrónicas y fluorescentes pueden interferir en la trans-***

misión entre el mando a distancia y el acondicionador.

- ***Extraiga las baterías de alimentación no se va a utilizar durante un largo período de tiempo.***

3.2.a - Inserción de las baterías

Las baterías NO se suministran con el aparato.

Para colocar correctamente las baterías:

a. Extraiga la tapa (9a) del compartimento de las baterías.

b. Coloque las baterías en su compartimento.

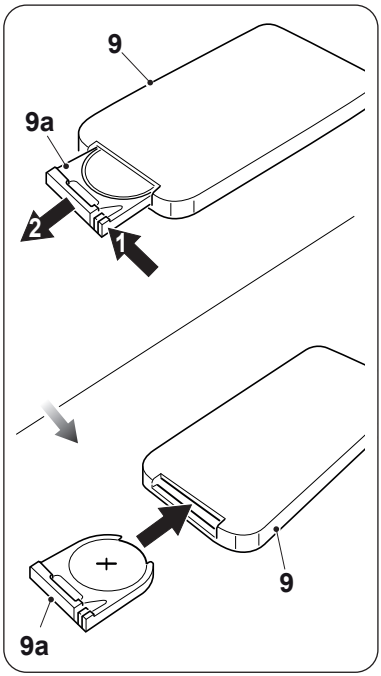

Respetar escrupulosamente las polaridades indicadas en el fondo del espacio.

c. Cierre correctamente la tapa.

3.2.b - Substitución de las pilas

Las pilas deben ser reemplazadas si no oye el “bip” cuando pulsa uno de los botones para recibir la señal del aparato.

El mando a distancia utiliza una batería de litio de 3,0V (tipo CR 2025).

Una vez descargadas, ambas pilas tienen que ser substituidas y eliminadas en los apropiados centros de recolección o como está previsto por las normativas locales.

- ***No deseche las baterías como residuos normales sin clasificar. Para la correcta eliminación de las baterías, consulte la normativa local.***
- ***En la parte inferior del icono de eliminación de las baterías puede haber un símbolo de una sustancia química. Este símbolo indica que la batería contiene un metal pesado que supera una determinada concentración. Por ejemplo Pb: Plomo (>0,004%).***
- ***Los aparatos y baterías usadas deben procesarse en las instalaciones adecuadas para su reutilización, reciclado y recuperación. Garantizando la correcta eliminación de las baterías, ayudará a evitar eventuales consecuencias negativas para el medio ambiente y la salud humana.***

- Si no va a utilizar el control remoto durante varias semanas o más, quite las baterías.
  Eventuales pérdidas de las baterías podrían dañar el control remoto.

No recargue ni desarme las baterías. No arroje las baterías al fuego. Pueden quemarse o explotar.

Si el líquido de las baterías cae sobre la piel o la ropa, lave con abundante agua limpia. No utilice el control remoto con baterías que hayan sufrido pérdidas. Los productos químicos de las baterías pueden provocar quemaduras u otros riesgos para la salud.

PELIGRO DE INGESTIÓN:
Este aparato contiene una pila de botón o de moneda.

MANTÉNGALO FUERA DEL ALCANCE DE LOS NIÑOS; si cree que las pilas pueden haber sido ingeridas o introducidas en cualquier parte del cuerpo, busque atención médica inmediata.

La ingestión puede provocar quemaduras químicas, perforación de tejidos blandos e incluso la muerte. Pueden producirse quemaduras graves dentro de las 2 horas siguientes a la ingestión. Si se sospecha que una batería ha sido ingerida o insertada en cualquier parte del cuerpo, busque atención médica inmediata.

3.2.c - Posición del control remoto

Mantenga el control remoto en una posición desde la cual la señal pueda llegar al receptor del aparato (distancia máxima unos 4 metros - con las baterías cargadas). La presencia de obstáculos (muebles, cortinas, paredes, etc.) entre el control remoto y el aparato reduce el alcance del control remoto.

3.3 - USO DEL APARATO

3.3.a - Operaciones preliminares

- ***Después de haber instalado el aparato tal como se describe en los párrafos anteriores, asegúrese de que los datos de red correspondan con lo que se indica en la placa de datos del aparato.***
- ***Inserte el enchufe en la toma de corriente; el aparato emite un "bip" y en la pantalla se ilumina la tecla (A1).***

3.4 - INSTRUCCIONES DE FUNCIONAMIENTO

Cuando el dispositivo se enciende por primera vez, emite un "bip" y pasa al modo de espera; todos los botones están desactivados excepto el botón ON/OFF. Las teclas del panel de mandos se iluminan y en la pantalla se muestra la temperatura ambiente detectada. Las funciones pueden activarse o modificarse desde el panel de control o desde el mando a distancia.

3.4.a - Tecla ON/OFF (A1)

En el modo de espera se desactivan todos los botones, excepto la tecla **ON/OFF**. Presione la tecla (A1) para encender/apagar el aparato.
El modo inicial está configurado en Calentamiento (Led L4 encendido); todas las funciones son disponibles.

3.4.b - Tecla temporizador (A2)

Pulse la tecla (A2) para entrar en el modo Temporizador, pulse las teclas (A5) o (A6) para aumentar o disminuir la hora según esta secuencia:

(0h (Temporizador apagado) --> 1h --> 2h --> .. 23h --> 24h --> .. 0h (Temporizador apagado) --> ..).

Cuando la función esté activa, la Led (L7) se ilumina.

Cuando el modo Anticongelación está activo, pulse la tecla (A2) para configurar el encendido del aparato; pulse las teclas (A5) o (A6) para aumentar o disminuir la hora según esta secuencia:

(0h (Temporizador apagado) --> 1h --> 2h --> .. 23h --> 24h --> .. 0h (Temporizador apagado) --> ..).

Cuando la función está activa, la Led (L7) se ilumina.

3.4.c - Tecla modo (A3)

Pulse la tecla (A3) en el panel o a través del mando a distancia para seleccionar la función; la led en correspondencia del modo deseado se ilumina.

Modo Anticongelación
El aparato calienta sólo cuando la temperatura detectada por debajo de los 5 grados. Si el aparato detecta una temperatura ambiente sobre los 7 grados, termina de funcionar.
Cuando este modo está activo no es posible configurar la temperatura deseada.

Modo Eco
El aparato calienta con una potencia igual a 1000W (baja potencia).
Cuando este modo está activo, es posible configurar la temperatura pulsando la tecla (A4) y seleccionar el valor deseado a través de las teclas (A5) y (A6).

Modo Calentamiento
El aparato calienta con una potencia igual a 2000W (alta potencia).
Cuando este modo está activo, es posible configurar la temperatura pulsando la tecla (A4) y seleccionar el valor deseado a través de las teclas (A5) y (A6).

Cuando se configura la temperatura deseada, el valor parpadea durante aproximadamente 10 segundos y una vez configurado, la pantalla vuelve a mostrar la temperatura ambiente detectada.

3.4.d - Bloqueo de mandos (L5)

Después aproximadamente 1 minuto de inactividad, el aparato entra en modo stand-by y en la pantalla se ilumina la Led (L5).

Pulse las teclas (A5) o (A6) para remover el bloqueo de mandos. La Led (L5) se apaga.

3.4.e - Tecla WIFI

Cuando se encienda, el aparato entra en modo búsqueda de dispositivo y la Led (L6) parpadea. En el caso de que desee activar la función en un segundo momento, mantenga presionada la tecla (A1) durante unos segundos en el panel hasta cuando la Led (L6) empieza a parpadear.

ESPAÑOL

Cuando el aparato se conecta con el teléfono inteligente, la LED (L6) termina parpadear y se queda encendida fija en la pantalla.

Enmarque el código QR para descargar las instrucciones para la conexión a la red WiFi y el uso de la App.

3.5 - Protección contra sobrecalentamiento

El aparato está equipado con un sistema de protección contra sobrecalentamiento que lo apaga en el caso de que se sobrecaliente.
En este caso:

a. Apague el aparato y desconecte el enchufe de suministro;
b. remueva la posible causa (rejilla de succión aire obstruida, obstáculos delante de la entrada o de la salida del aire, etc.);
c. deje enfriar el aparato por 30 minutos;
d. reinicie el aparato.

Si el problema persiste, apague el aparato, desconecte el enchufe de la toma de corriente y contacte el revendedor o el servicio de asistencia técnica.

4 - MANTENIMIENTO Y LIMPIEZA

Antes de efectuar cualquiera intervención de limpieza o mantenimiento sobre el aparato, desconecte el enchufe de la toma de corriente y espere que el ventilador se pare.

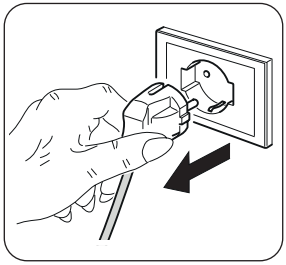

- Utilice un paño seco para limpiar el aparato.

- Si el aparato está demasiado sucio, es posible utilizar un paño humedecido con agua tibia (máx 50°C) y con un detergente delicado para limpiar sus partes externas. Seque con un paño seco.
- Utilice una aspiradora para quitar el polvo de las rejillas de entrada/salida aire (fig. 6).

- ***Asegúrese de que el aparato sea completamente seco antes de volver a conectar el enchufe a la toma de corriente.***
- ***No utilice un paño químicamente tratado o antiestático para limpiar el aparato.***
- ***No utilice gasolina, disolventes, pasta de pulido o similares. Estos productos podrían causar la rotura o la deformación de la superficie de plástico.***
- ***No utilice aceites, substancias químicas o productos abrasivos para limpiar el aparato.***
- ***No lave o sumerja el aparato en agua.***

En caso de mal funcionamiento del aparato, no intente desmontarlo sino referirse al revendedor o al servicio de asistencia técnica.

5 - PRESERVACIÓN DEL APARATO

- En el caso de que no se desee utilizar el aparato por un periodo de tiempo prolongado, o si se deben efectuar trabajos que podrían producir mucho polvo, se aconseja almacenar el aparato como sigue:
  - **Apague el aparato y desconecte el enchufe de la toma de corriente.**
  - Almacene en un lugar fresco y seco reparado de humedad.

6 - DATOS TÉCNICOS

- Véase la tabla presente en las últimas páginas del manual.

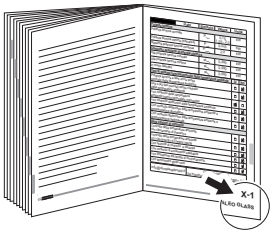

OLIMPIA SPLENDID

ÍNDICE GERAL

0 - ADVERTÊNCIAS 2
0.1 - INFORMAÇÕES GERAIS 2
0.2 - SIMBOLOGIA 2
0.2.1 - Pictogramas editoriais 2
0.3 - ADVERTÊNCIAS GERAIS 3
0.4 - USO PREVISTO 7
0.5 - USO NÃO PREVISTO E POTENCIALMENTE PERIGOSO 7

1 - DESCRIÇÃO DO APARELHO E COMANDOS 8

2 - INSTALAÇÃO 9
2.1 - INSTALAÇÃO NO PAVIMENTO (Fig.4) 9
2.2 - INSTALAÇÃO NA PAREDE 9

3 - UTILIZAÇÃO DO APARELHO 10
3.1 - PAINEL DE COMANDOS E CONTROLO REMOTO 11
3.2 - USO DO CONTROLO REMOTO ..11
3.2.a - Introdução das pilhas 12
3.2.b - Substituição das pilhas..... 12
3.2.c - Posição do controlo remoto..... 13
3.3 - USO DO APARELHO..... 13
3.3.a - Operações preliminares 13
3.4 - INSTRUÇÕES DE FUNCIONAMENTO 13
3.4.a - Tecla ON/OFF (A1)..... 14
3.4.b - Tecla timer (A2) 14
3.4.c - Tecla modo (A3) 14
3.4.d - Bloqueio comandos (L5) 15
3.4.e - Tecla WIFI 15
3.5 - Proteção contra sobreaquecimento 15

4 - MANUTENÇÃO E LIMPEZA 15

5 - CONSERVAÇÃO DO APARELHO 16

6 - DADOS TÉCNICOS..... 16

PORTOGUÊS

ELIMINAÇÃO

O símbolo aplicado no produto ou na embalagem indica que o produto não deve ser considerado como um normal resíduo doméstico, mas deve ser colocado no ponto de recolha apropriado para a reciclagem de equipamentos elétricos e eletrónicos. Ao providenciar a eliminação deste produto de maneira apropriada, contribui-se para evitar consequências negativas potenciais para o ambiente e para a saúde, que poderia decorrer de uma eliminação inadequada do produto. Para informações mais pormenorizadas sobre a reciclagem deste produto, entre em contacto com a repartição municipal, o serviço local de eliminação de resíduos ou a loja onde o produto foi comprado. Esta disposição só é válida nos Estados-Membros da UE.

ILUSTRAÇÕES
As ilustrações são agrupadas nas páginas iniciais do manual

0 - ADVERTÊNCIAS

0.1 - INFORMAÇÕES GERAIS

Gostaríamos, em primeiro lugar, de agradecer-lhe por dar preferência a um aparelho produzido pela nossa empresa.

0.2 - SIMBOLOGIA

Os pictogramas indicados no capítulo seguinte permitem fornecer rapidamente e de forma exclusiva informações necessárias à correta utilização da máquina em condições de segurança.

0.2.1 - Pictogramas editoriais

	Sinaliza que o presente documento deve ser lido com atenção antes de instalar e/ou utilizar o aparelho.
	Sinaliza que este documento deve ser lido cuidadosamente antes de qualquer operação de manutenção e/ou limpeza.
	Sinaliza que poderá haver informações adicionais em manuais anexados.
	Indica que estão disponíveis informações no manual de utilização ou no manual de instalação.
	Indica que a equipa de assistência deve manusear o aparelho de acordo com as indicações do manual de instalação.
	Indica ao pessoal interessado que a operação descrita apresenta, se não efetuada no respeito das normas de segurança, o risco de sofrer um choque elétrico.
	Sinaliza à equipa que a operação descrita apresenta, se não for efetuada cumprindo as normas de segurança, o risco de sofrer danos físicos.
	Sinaliza à equipa que a operação descrita apresenta, se não for efetuada cumprindo as normas de segurança, o risco de sofrer queimaduras por contacto com componentes com elevada temperatura.

	Os parágrafos precedidos por este símbolo contêm informações e requisitos muito importantes, especialmente no que diz respeito à segurança. O incumprimento pode resultar em: - perigo para a segurança dos operadores - perda da garantia contratual - isenção de responsabilidade por parte do fabricante.
	Marca ações que não devem absolutamente ser realizadas.
	Sinaliza à equipa que é proibido cobrir o aparelho para evitar o seu sobreaquecimento.

0.3 - ADVERTÊNCIAS GERAIS

PORTOGUÊS

AO USAR EQUIPAMENTOS ELÉTRICOS, É NECESSÁRIO SEGUIR SEMPRE AS PRECAUÇÕES BÁSICAS DE SEGURANÇA PARA REDUZIR OS RISCOS DE INCÊNDIO, CHOQUES ELÉTRICOS E LESÕES CORPORAIS, INCLUINDO O SEGUINTE:

1. **Documento reservado nos termos da lei com proibição de reprodução ou de transmissão a terceiros sem explícita autorização da empresa OLIMPIA SPLENDID. Os aparelhos pode, sofrer atualizações e, portanto, apresentar particulares diferentes daqueles mostrados, sem que isto constitua prejuízo dos textos contidos neste manual.**
2. **Leia atentamente o presente manual antes de proceder a qualquer operação (instalação, manutenção, utilização) e seguir rigorosamente o descrito nos capítulos individuais.**
3. **Conserve atentamente este manual para eventuais consultas futuras.**
4. **Após a remoção da embalagem, garanta a integridade do aparelho; os elementos da embalagem não devem ser deixados ao alcance das crianças, pois são potenciais fontes de perigo.**
5. **O FABRICANTE NÃO ASSUME NENHUMA RESPONSABILIDADE POR DANOS CAUSADOS PELO NÃO CUMPRIMENTO DAS REGRAS CONTIDAS NO PRESENTE LIVRETO.**
6. **O fabricante reserva-se o direito de efetuar alterações aos seus modelos a qualquer momento, sem prejuízo das características essenciais descritas neste manual.**
7. **Antes de ligar o aparelho assegure-se que os dados da placa sejam correspondentes aos da rede de distribuição elétrica. A placa de dados está localizada no aparelho.**

8. Instale o aparelho observando atentamente as instruções do fabricante. Uma instalação errada pode causar danos a pessoas, a animais ou coisas, em relação aos quais o fabricante não pode ser considerado responsável.
9. Utilize o aparelho sempre e somente na posição vertical.
10. Ao utilizar o aparelho, desligue sempre todo o cabo.
11. O aparelho está equipado com um cabo de alimentação com ficha (ligação tipo Y). Se o cabo de alimentação estiver danificado, deve ser substituído pelo fabricante ou pelo seu serviço de assistência técnica ou por uma pessoa com qualificação semelhante, de modo a prevenir todos os riscos.
12. Instale o aparelho garantindo que os interruptores e os outros controlos não sejam alcançáveis por aqueles que usam a casa de banho ou o chuveiro.
13. Não use extensões, exceto com cuidado especial.

14a. Se estiver a usar o aparelho instalado no chão (com os pés), certifique-se de manter uma distância de pelo menos 1m de outros objetos (fig. 1).

14b. Se estiver a usar o aparelho montado na parede (com o suporte), certifique-se de manter uma distância de pelo menos 1m do teto e pelo menos 15 cm do chão (fig. 1).

14c. Para evitar o risco de incêndio, mantenha as saídas de ar do aparelho a pelo menos 1 m de distância de quaisquer objetos, cortinas, tecidos ou materiais inflamáveis (fig. 2).

15. Não coloque o aparelho perto de fontes de calor.
16. Não utilize o aparelho para secar a roupa.
17. Tenha atenção para que nenhum objeto estranho entre nas aberturas de ventilação ou exaustão, pois existe o risco de choque elétrico, incêndio ou danos ao aparelho.
18. Evite que o cabo toque em superfícies quentes durante o funcionamento.
19. Não cubra o cabo com tapetes ou cobertas ou instale-o ao longo de guias. Posicione o cabo em zonas livres de passagem para prevenir os riscos de tropeçamento.
20. Não enrole, torça ou envolva o cabo ao redor do aparelho, pois este pode enfraquecer e quebrar o isolamento.
21. Não guarde o aparelho enquanto ainda estiver quente.
22. Não utilize o aparelho ao ar livre ou sobre superfícies molhadas.
23. Não utilize o aparelho em combinação com programadores, temporizadores ou outros dispositivos que o façam ligar au-

tomaticamente para evitar o risco de incêndios no caso do aparelho estar coberto ou posicionado incorretamente.

24. O aparelho foi concebido para uma utilização vertical.
25. Não utilize o aparelho na posição horizontal.
26. Evite derramar líquidos no aparelho.

27. É proibido o uso deste aparelho por crianças e pessoas com deficiência sem serem supervisionadas.

28. O aparelho pode ser utilizado por crianças de idade não inferior a 8 anos e por pessoas com reduzidas capacidades físicas, sensoriais ou mentais, ou que não possuam experiência ou os conhecimentos necessários, desde que sejam vigiadas ou então, depois de terem recebido as instruções relativas à utilização em segurança do aparelho e compreendido os perigos a ele inerentes.

29. As crianças não devem brincar com o aparelho. A limpeza e a manutenção que deverão ser realizadas pelo utilizador não deverão ser efetuadas por crianças sem a supervisão de um adulto.

30. As crianças com idade inferior a 3 anos devem ser mantidas à distância e continuamente supervisionadas.

31. As crianças com idade entre os 3 e os 8 anos devem somente ligar/desligar o aparelho, desde que tenha sido colocado ou instalado na sua posição normal de funcionamento e que estas recebam vigilância ou instruções relativas à utilização do aparelho em segurança e que percebam os seus perigos.

32. As crianças com idade entre os 3 e os 8 anos não devem inserir a ficha, regular ou limpar o aparelho nem executar a manutenção a cargo do utilizador.

33. Recomenda-se não utilizar a estufa nas imediações da banheira, do chuveiro ou de uma piscina.

34. ATENÇÃO - Algumas partes do presente produto podem tornar-se muito quentes e provocar queimaduras. É necessário prestar atenção onde estão presentes crianças e pessoas vulneráveis.

35. ATENÇÃO - Para evitar o sobreaquecimento, não cubra o aparelho (fig. 3).

36. Para uma utilização adequada do aparelho, NÃO DEVE:
   a. Colocá-lo imediatamente sob uma tomada de corrente fixa
   b. Puxar o cabo de alimentação ou o próprio aparelho para desconectar a ficha da tomada elétrica.
   c. Deixá-lo exposto a agentes atmosféricos (chuva, sol, etc.).
   d. Deixá-lo inserido desnecessariamente.
   e. Tocá-lo com as mãos molhadas ou húmidas.
37. Utilize o aparelho apenas de acordo com as instruções fornecidas neste manual. O fabricante não recomenda nenhum outro tipo de uso, pois pode causar choques elétricos, incêndios ou ferimentos pessoais.

38. A causa mais comum de sobreaquecimento é a acumulação de pó e cotão no aparelho. Remova regularmente estas acumulações desligando o equipamento da tomada de corrente e aspirando os orifícios de ventilação e as grelhas.
39. Não utilize produtos de limpeza abrasivos no aparelho. Limpe com um pano húmido (não banhado) enxaguado com água morna e sabão.
40. Desligue sempre a ficha da alimentação elétrica antes de efetuar a limpeza.
41. Não conecte o aparelho à alimentação elétrica até que não esteja totalmente montado e regulado.
42. Não lave ou mergulhe o aparelho em água ou em outros líquidos. Poderão ocorrer curto-circuitos ou incêndios.

43. Não ligue o aparelho numa área fechada, como um armário, pois poderá provocar um incêndio.
44. Em caso de incompatibilidade entre a ficha do aparelho e a tomada elétrica, esta última deve ser substituída por pessoal profissionalmente qualificado, que se certifique de que a secção dos cabos da nova tomada é adequada à potência absorvida pelo aparelho. Em geral, a utilização de adaptadores e/ou extensões não é recomendada; se a sua utilização tornar-se essencial, devem cumprir as normas de segurança em vigor e a sua capacidade atual (A) não deve ser inferior à máxima do aparelho.
45. Não utilize o aparelho em caso de falha ou mau funcionamento, se o cabo ou a ficha estiverem danificados ou se tiverem caído ou estiverem danificados de alguma forma. Desligue o aparelho, desconecte a ficha da tomada elétrica e solicite a sua inspeção junto a pessoal profissionalmente qualificado.

46. As operações de desmontagem, reparo ou reconversão realizadas por pessoas não autorizadas podem acarretar danos graves e a anulação da garantia do fabricante.
47. Não desmonte nem modifique o aparelho.
48. A execução de reparações por conta própria é extremamente perigosa.

49. Na presença de perdas de gás de outros equipamentos, ventile bem o ambiente antes de acionar o aparelho.
50. Não desconecte a ficha da tomada de corrente antes de ter desligado o aparelho.
51. No caso de decidir não utilizar mais um aparelho deste tipo, recomenda-se de torná-lo inoperante cortando o cabo de alimentação, depois de ter desligado a ficha da tomada de alimentação.
52. Recomenda-se, além disso, de tornar inócuas as partes do aparelho susceptíveis de constituir um perigo, especialmente para as crianças que poderiam utilizar o aparelho fora de uso para os seus jogos.
53. No primeiro uso e após um longo período de inatividade do aparelho, pode ouvir um leve ruído ou um pouco de cheiro. É uma condição normal que desaparece após alguns minutos de operação.

0.4 - USO PREVISTO

54. O aparelho só deve ser usado como um termoconvetor com o único objetivo de tornar a divisão onde está hospedado confortável.
55. Este aparelho é destinado apenas para uso doméstico ou similar, e não para uso comercial ou industrial.
56. Uma utilização inapropriada do aparelho pode causar danos a pessoas, animais ou bens e isenta a OLIMPIA SPLENDID de qualquer responsabilidade.

0.5 - USO NÃO PREVISTO E POTENCIALMENTE PERIGOSO

57. Não use o aparelho em áreas onde gasolina, tinta ou outros líquidos inflamáveis são usados ou armazenados, ou em ambientes onde gases inflamáveis ou gases explosivos estão presentes.

58. **Não utilize o aparelho em locais tratados recentemente com inseticidas na forma de gás, com incensos acesos ou na presença de vapores químicos ou resíduos oleosos.**
59. **Não use este aparelho em salas pequenas ocupadas por pessoas que não podem sair da sala por conta própria, a menos que seja fornecida uma supervisão constante.**
60. **ATENÇÃO - Para evitar o sobreaquecimento, não cubra o aparelho (fig. 3).**

Este produto deve ser utilizado unicamente de acordo com as especificações indicadas no presente manual. Uma utilização diferente daquela especificada poderá comportar graves lesões.
A EMPRESA FABRICANTE NÃO ASSUME RESPONSABILIDADES POR DANOS A PESSOAS OU COISAS DERIVANTES DA FALTA DE CUMPRIMENTO DAS NORMAS INCLUÍDAS NO PRESENTE MANUAL.

PORTOGUÊS

1 - DESCRIÇÃO DO APARELHO E COMANDOS

1. Corpo aparelho
2. Grelha de entrada/saída de ar
3. Suporte de instalação na parede
4. Manual de instruções
5. Cabo de alimentação elétrica
6. Pés
7. Kit parafusos
8. Ecrã LED
9. Controlo remoto

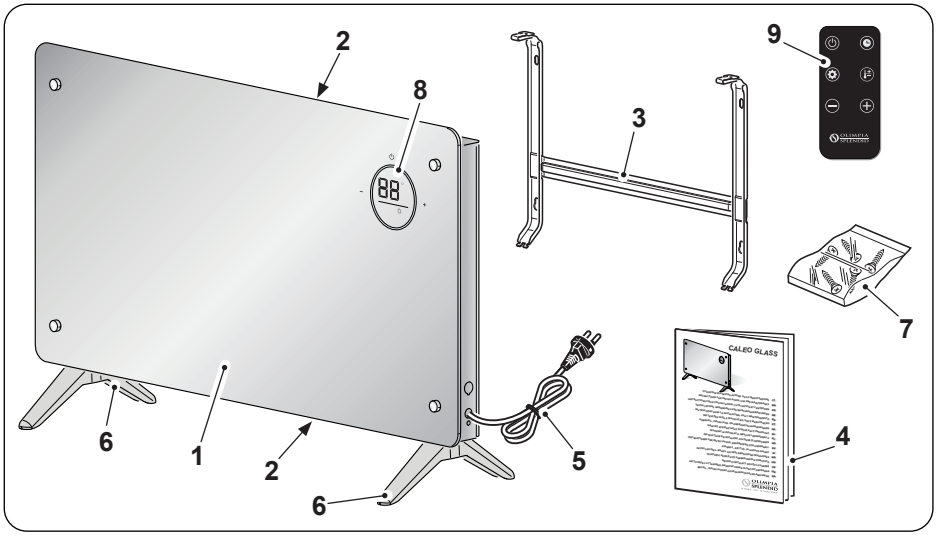

2 - INSTALAÇÃO

- Depois de retirar a embalagem, verifique a integridade do aparelho; em caso de dúvida, não o utilize e contacte pessoal qualificado profissionalmente.

2.1 - INSTALAÇÃO NO PAVIMENTO (Fig.4)

- Vire o aparelho de cabeça para baixo.

Coloque o aparelho sobre uma superfície plana e estável, certificando-se de que não pode estragar-se ou cair. Coloque um pano macio entre a bancada e o aparelho para proteger as superfícies.

- Coloque os pés (6) no corpo do aparelho (1).
- Fixe os pés (6) com os parafusos apropriados (7).

Certifique-se de que os pés estão montados corretamente.

- Desenrole totalmente o cabo de alimentação eléctrica.

2.2 - INSTALAÇÃO NA PAREDE

- Antes de prosseguir com a instalação da parede, certifique-se que:
  - Não exponha o aparelho a fontes de calor ou vapor.
  - Certifique-se de que o espaço entre o teto e o aparelho não é inferior a 1m (figura 1).
  - O aparelho deve ser instalado a uma altura mínima de 15 cm do chão (figura 1).
  - A parede na qual se pretende fixar a unidade interna deve ser estável, robusta e adequada para sustentar o seu peso.
  - Não devem existir obstáculos à livre circulação de ar, tanto no lado da admissão como, especialmente, no lado da saída de ar.
  - O aparelho não deve ser instalado diretamente acima de um aparelho doméstico (televisão, rádio, frigorífico, etc.) ou acima de uma fonte de calor.

- Depois de verificar o que foi descrito acima, prossiga para montar o suporte de fixação (Fig.5):
  - Posicione o suporte (3) contra a parede.
  - Marque os pontos de punção, certificando-se de que estão nivelados.
  - Faça os furos necessários com uma ponta adequada para a parede a ser perfurada.

Certifique-se de que não há tubos ou calhas elétricas na área de perfuração.

- Insira as buchas (7a) nos orifícios e fixe o suporte (3) na parede com os parafusos (7b - 7c) fornecidos (figura 5).

Com um nível, certifique-se de que o suporte de fixação (3) está nivelado.

- Verifique a estabilidade do suporte (3) movendo-o lateralmente e verticalmente.
- Posicione o aparelho (1) em correspondência com os ganchos (3a) do suporte (3).
- Bloqueie o aparelho (1) no suporte (3), acionando os ganchos (3a).

PORTOGUÊS

Tente mover o aparelho verticalmente e lateralmente para garantir que está bem preso.

- Aperte os parafusos (7d) posicionados na parte superior do suporte (3), conforme mostrado na figura 5.

- Certifique-se de que cortinas ou outros objetos não obstruem o fluxo de ar (fig. 2).
- Ligue a ficha na tomada de corrente.

Certifique-se de que os dados de rede correspondem ao que é mostrado na placa de dados do aparelho. Posicione o cabo em zonas livres de passagem para prevenir os riscos de tropeçamento.

3 - UTILIZAÇÃO DO APARELHO

Os modos de funcionamento do aparelho podem ser selecionados através do controlo remoto ou a partir do painel de controlo.
A receção da função selecionada é confirmada pela emissão de um sinal sonoro por parte do avisador.

3.1 - PAINEL DE COMANDOS E CONTROLO REMOTO

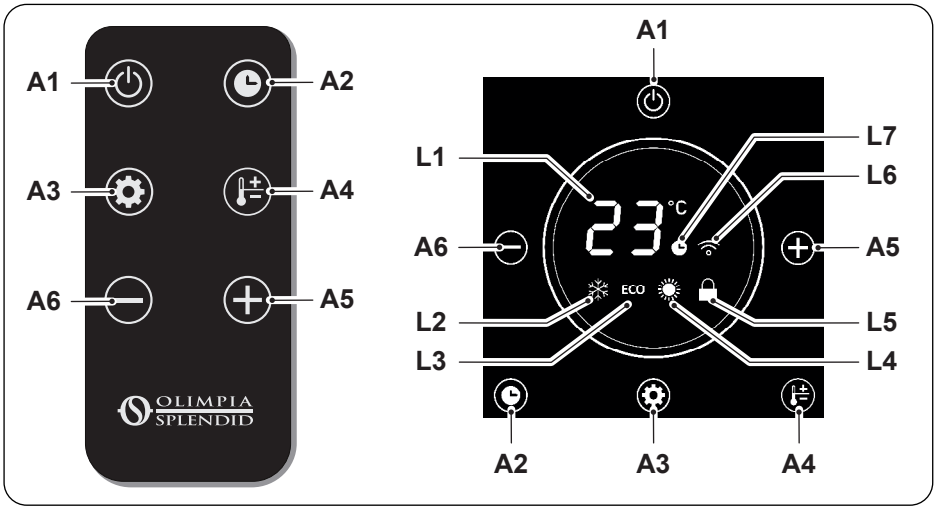

A1. Tecla **ON/OFF**
A2. Tecla temporizador
A3. Tecla modo
A4. Tecla temperatura
A5. Tecla aumento temporizador/temperatura
A6. Tecla de diminuição temporizador/temperatura
L1. Ecrã
L2. LED modo antigelo
L3. LED modo ecológico
L4. LED modo aquecimento
L5. LED bloqueio comandos
L6. LED modo WIFI
L7. LED modo Temporizador

3.2 - USO DO CONTROLO REMOTO

O controlo remoto equipado com o aparelho é a ferramenta que lhes permite utilizar comodamente o aparelho. É uma ferramenta a ser manuseada com cuidado e em particular:

- Evite molhá-la (não deve ser limpa com água ou deixado no exterior sob intempéries).
- Evite que caia no chão ou bata violentamente.
- Evite a exposição direta à luz solar.

- ***Não misture pilhas gastas e novas nem pilhas de marcas diferentes.***
- ***Não deixe as pilhas no telecomando se não tencionar utilizar o dispositivo durante um período superior a 2 meses.***

- ***A luz solar direta pode interferir com o funcionamento do recetor de sinal de infravermelhos.***
- ***O percurso entre o telecomando e o aparelho deve estar livre.***
- ***Se o sinal proveniente do telecomando parecer interferir com outro aparelho, desloque este aparelho para outro local ou contacte o serviço de apoio ao cliente.***

- ***As lâmpadas eletrónicas e fluorescentes podem interferir com as transmissões entre o telecomando e o condicionador de ar.***
- ***Extraia as pilhas de alimentação se o telecomando não for utilizado durante um longo período de tempo.***

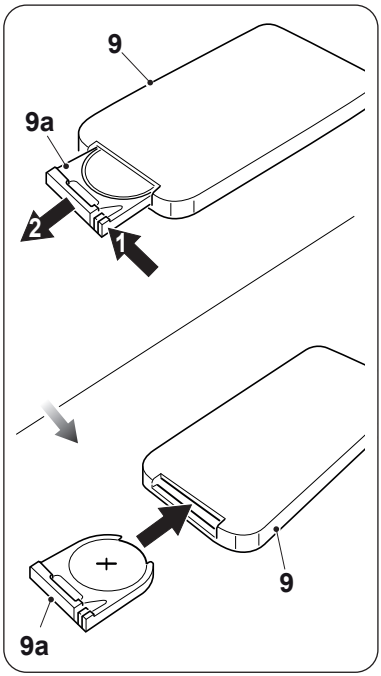

3.2.a - Introdução das pilhas

As pilhas de alimentação NÃO estão incluídas no fornecimento.

Para inserir as pilhas corretamente:

a. Retire a portinhola (9a) do compartimento das pilhas.

b. Insira as pilhas no respetivo compartimento.

Observe rigorosamente as polaridades indicadas na parte inferior do compartimento das pilhas.

c. Feche corretamente a portinhola.

3.2.b - Substituição das pilhas

As pilhas devem ser substituídas se pressionar uma das teclas não ouvir o "bip" para receber o sinal do dispositivo.

O controlo remoto utiliza uma bateria de lítio de 3,0V (tipo CR 2025).

Quando descarregadas, as pilhas devem ser substituídas e eliminadas nos centros de recolha apropriados ou conforme exigido pelos regulamentos locais.

- ***Não elimine as pilhas como resíduo indiferenciado. Para a eliminação correta das pilhas, consulte os regulamentos locais.***
- ***Na parte inferior do ícone de eliminação das pilhas, pode ser apresentado o símbolo de uma substância química. Este símbolo indica que a pilha contém um metal pesado que excede uma determinada concentração. Por exemplo, Pb: chumbo (>0,004%).***
- ***Os aparelhos e as pilhas utilizadas devem ser tratados em instalações adequadas para reutilização, reciclagem e recuperação. Ao garantir que as pilhas são eliminadas corretamente, está a contribuir para evitar quaisquer consequências negativas para o ambiente e para a saúde humana.***

- Se não se usar o comando por algumas semanas ou mais, retire as pilhas. **Eventuais fugas das pilhas poderão danificar o comando.**

Não recarregar ou desmontar as pilhas. Não deite as pilhas no fogo. Podem arder ou explodir.

Se o líquido das pilhas cair sobre a pele ou sobre as roupas, lavar com cuidado com água limpa. Não use o comando com pilhas que tenham tido fugas. Os produtos químicos contidos nas pilhas podem provocar queimaduras ou outros riscos para a saúde.

PERIGO DE INGESTÃO:
este produto contém uma pilha tipo botão ou moeda.

MANTER FORA DO ALCANCE DAS CRIANÇAS: se suspeitar que as pilhas podem ter sido ingeridas ou inseridas em qualquer parte do corpo, procure imediatamente um médico.

A ingestão pode resultar em queimaduras químicas, perfuração de tecidos moles e morte. Podem ocorrer queimaduras graves nas 2 horas após a ingestão. Procure imediatamente um médico se suspeitar que uma pilha foi ingerida ou introduzida numa parte do corpo.

3.2.c - Posição do controlo remoto

Mantenha o controlo remoto numa posição na qual o sinal possa alcançar o recetor do aparelho (distância máxima de cerca de 4 metros - com as pilhas carregadas). A presença de obstáculos (móveis, cortinas, paredes, etc.) entre a posição de comando e a unidade interna reduz o alcance do controlo remoto.

3.3 - USO DO APARELHO

3.3.a - Operações preliminares

- ***Depois de instalar o aparelho conforme descrito nos parágrafos anteriores, certifique-se de que os dados de rede correspondem ao que é mostrado na placa de dados do aparelho.***
- ***Introduza a ficha na tomada; o aparelho emite um "sinal sonoro" e a tecla (A1) acende-se no ecrã.***

3.4 - INSTRUÇÕES DE FUNCIONAMENTO

Quando o aparelho é ligado pela primeira vez, emite um "sinal sonoro" e posiciona-se em stand-by; todas as teclas são desativadas com exceção da tecla ON/OFF. As teclas no painel de comandos acendem-se e a temperatura ambiente detetada é exibida no visor. As funções podem ser ativadas ou modificadas a partir do painel de comandos e do controlo remoto.

3.4.a - Tecla ON/OFF (A1)

No modo de espera, todas as teclas são desativadas, com exceção da tecla **ON/OFF**.

Pressione a tecla (A1) para ligar/desligar o aparelho.

O modo inicial é definido como Aquecimento (LED L4 ligado); todas as funções estão disponíveis.

3.4.b - Tecla timer (A2)

Pressione a tecla (A2) para entrar no modo Temporizador, pressione as teclas (A5) ou (A6) para aumentar ou diminuir a hora de acordo com esta sequência:

(0h (Temporizador desligado) --> 1h --> 2h --> .. 23h --> 24h --> .. 0h (Temporizador desligado) --> ..).

Quando a função está ativa, o LED (L7) acende-se.

Quando o modo Antigelo está ativo, pressione a tecla (A2) para ligar o aparelho; pressione as teclas (A5) ou (A6) para aumentar ou diminuir o tempo de acordo com esta sequência:

(0h (Temporizador desligado) --> 1h --> 2h --> .. 23h --> 24h --> .. 0h (Temporizador desligado) --> ..).

Quando a função está ativa, o LED (L7) acende-se.

3.4.c - Tecla modo (A3)

Pressione a tecla (A3) no painel ou através do controlo remoto, para selecionar a função; o LED no modo pretendido acende-se.

Modo antigelo

O aparelho aquece apenas quando a temperatura detetada é inferior a 5 graus. Se detetar uma temperatura ambiente acima de 7 graus, o aparelho deixa de funcionar. Quando este modo estiver ativo, não será possível definir a temperatura desejada.

Modo Eco

O aparelho aquece com uma potência de 1000W (baixa potência).

Quando este modo estiver ativo, pode definir a temperatura premindo a tecla (A4) e selecionar o valor pretendido utilizando as teclas (A5) e (A6).

Modo Aquecimento

O aparelho aquece com uma potência de 2000W (alta potência).

Quando este modo estiver ativo, pode definir a temperatura premindo a tecla (A4) e selecionar o valor pretendido utilizando as teclas (A5) e (A6).

Quando a temperatura desejada é definida, o valor pisca por cerca de 10 segundos e, uma vez definido, o visor retorna para mostrar a temperatura ambiente detectada.

3.4.d - Bloqueio comandos (L5)

Após cerca de 1 minuto de inatividade, o dispositivo entra no modo de espera e o LED (L5) acende-se no visor.

Pressione as teclas (A5) ou (A6) simultaneamente para remover o bloqueio de comandos. O LED (L5) apaga-se.

3.4.e - Tecla WIFI

Quando o aparelho é ligado, entra no modo de pesquisa do dispositivo e o LED (L6) pisca.
Se quiser ativar a função mais tarde, pressione e segure a tecla (A1) no painel por alguns segundos até que o LED (L6) comece a piscar.

Quando o aparelho conecta-se ao smartphone, o LED (L6) para de piscar e permanece ligado fixo no visor.

Enquadre o código QR para descarregar as instruções para conectar-se à rede WiFi e usar o aplicativo.

PORTOGUÊS

3.5 - Proteção contra sobreaquecimento

O aparelho está equipado com um sistema de proteção contra sobreaquecimento que o desliga em caso de sobreaquecimento.
Neste caso específico:

a. Desligue o aparelho e desconecte a ficha de alimentação;
b. remova qualquer causa (grelha de aspiração de ar entupida, obstáculos na frente da entrada ou saída de ar, etc.);
c. deixe o aparelho arrefecer durante 30 minutos;
d. reinicie o aparelho.

Se o problema persistir, desligue o aparelho, desligue a ficha da tomada e contacte o seu revendedor ou serviço de assistência técnica.

4 - MANUTENÇÃO E LIMPEZA

Antes de efetuar qualquer limpeza ou manutenção no aparelho, desligue a ficha da tomada e aguarde até que a ventoinha tenha parado.

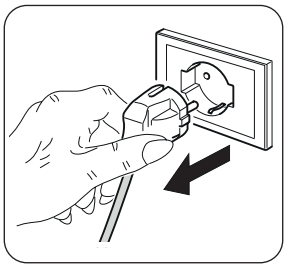

- Utilize um pano seco para limpar o aparelho.

- Se o aparelho estiver muito sujo, é possível usar um pano humedecido com água morna (máx. 50°C) e detergente neutro para limpar as partes externas. Seque com um pano seco.
- Use um pincel ou aspirador para remover a poeira das grelhas de entrada/saída de ar (fig. 6).

- ***Certifique-se de que o aparelho está completamente seco antes de voltar a ligar a ficha à tomada de corrente.***
- ***Não utilize um pano tratado quimicamente ou antiestático para limpar o aparelho.***
- ***Não use combustível, solvente, massa lubrificante ou solventes semelhantes. Estes produtos poderão provocar a rutura ou deformação da superfície de plástico.***
- ***Não utilize óleos, produtos químicos ou produtos abrasivos para limpar o aparelho.***
- ***Não lave ou mergulhe o aparelho na água.***

Em caso de mau funcionamento do aparelho, não tente desmontá-lo, mas entre em contacto com o revendedor ou com o serviço de assistência técnica.

PORTOGUÊS

5 - CONSERVAÇÃO DO APARELHO

- Se não pretende utilizar o aparelho durante um período de tempo particularmente longo ou devem ser realizados trabalhos que possam produzir muita poeira, recomenda-se que guarde o aparelho da seguinte forma:
  - **Desligue o aparelho e desconecte a ficha da tomada de corrente**.
  - Coloque o aparelho um local fresco e seco e longe de humidade.

6 - DADOS TÉCNICOS

- Veja a tabela nas últimas páginas do manual.

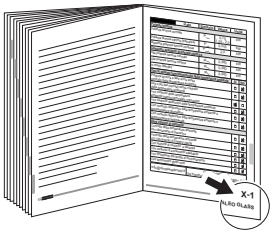

INHOUDSOPGAVE

0 - WAARSCHUWINGEN 2
0.1 - ALGEMENE INFORMATIE 2
0.2 - SYMBOLEN 2
0.2.1 - Pictogrammen 2
0.3 - ALGEMEEN ADVIES 3
0.4 - EIGENLIJK GEBRUIK 7
0.5 - NIET BEOOGD EN POTENTIEEL GEVAARLIJK GEBRUIK 7

1 - BESCHRIJVING APPARAAT EN BEDIENINGSORGANEN..... 8

2 - INSTALLATIE 9
2.1 - INSTALLATIE OP DE GROND (Afb.4) 9
2.2 - MUURINSTALLATIE 9

3 - GEBRUIK VAN HET APPARAAT..... 10
3.1 - BEDIENINGSPANEEL EN AFSTANDSBEDIENING 11
3.2 - GEBRUIK VAN DE AFSTANDSBEDIENING 11
3.2.a - De batterijen plaatsen 12
3.2.b - Vervanging van de batterijen 12
3.2.c - Positie van de afstandsbediening 13
3.3 - GEBRUIK VAN HET APPARAAT .. 13
3.3.a - Voorafgaande handelingen 13
3.4 - INSTRUCTIES VOOR DE WERKING..... 13
3.4.a - ON/OFF-toets (A1) 14
3.4.b - Timertoets (A2)..... 14
3.4.c - Toets modus (A3) 14
3.4.d - Blokkering bedieningsorganen (L5) 15
3.4.e - Toets WIFI 15
3.5 - Bescherming tegen oververhitting... 15

4 - ONDERHOUD EN REINIGING..... 15

5 - BEWARING VAN HET APPARAAT..... 16

6 - TECHNISCHE GEGEVENS..... 16

NEDERLANDS

VERWIJDERING

Het symbool op het product of de verpakking geeft aan dat het niet bij het normale huisvuil mag worden gedaan maar naar een erkend inzamelbedrijf voor de recycling van elektrische en elektronische apparatuur moet worden gebracht. Door het product op passende wijze te verwijderen helpt u mogelijke schadelijke gevolgen voor het milieu en de gezondheid als gevolg van een ongeschikte verwijdering van het product te vermijden. Informeer bij de gemeente, de plaatselijke afvalverwijderingsdienst of de winkel waar het product aangeschaft is naar meer informatie over de recycling van dit product. Dit voorschrift is uitsluitend geldig binnen EU-lidstaten.

ILLUSTRATIES
De illustraties zijn gegroepeerd op de eerste pagina's van de handleiding

0 - WAARSCHUWINGEN

0.1 - ALGEMENE INFORMATIE

Wij wensen u eerst en vooral te bedanken omdat u de voorkeur hebt gegeven aan een door ons geproduceerd apparaat.

0.2 - SYMBOLEN

De pictogrammen die in dit hoofdstuk beschreven worden, worden gebruikt om snel en eensluidend de informatie te verstrekken die nodig is om de machine veilig te kunnen gebruiken.

NEDERLANDS

0.2.1 - Pictogrammen

	Geeft aan dat dit document aandachtig moet worden gelezen alvorens het apparaat te installeren en/of te gebruiken.
	Geeft aan dat dit document aandachtig moet worden gelezen voordat onderhouds- en/of reinigingswerkzaamheden worden verricht.
	Signaleert dat er extra informatie in de meegeleverde handleidingen aanwezig kan zijn.
	Geeft aan dat er informatie in de gebruiksaanwijzing of installatiehandleiding beschikbaar is.
	Duidt aan dat het servicepersoneel met het apparaat moet omgaan, in overeenstemming met de installatiehandleiding.
	Signaleert aan het betrokken personeel dat de beschreven handeling het risico voor elektrische schokken inhoudt indien de veiligheidsnormen niet in acht worden genomen.
	Signaleert aan het betrokken personeel dat de beschreven handeling risico's inhoudt voor lichamelijke schade indien de veiligheidsnormen niet in acht worden genomen.
	Signaleert aan het betrokken personeel, dat de beschreven handeling risico's inhoudt voor brandwonden door contact met zeer hete componenten, indien de veiligheidsnormen niet in acht worden genomen.

	Paragrafen die van dit symbool voorzien zijn, bevatten zeer belangrijke informatie en voorschriften die voornamelijk de veiligheid betreffen. De veronachtzaming ervan kan resulteren in: - gevaren voor de gezondheid van de operators - verval van de contractuele garantie - weigering van aansprakelijkheid door de fabrikant.
	Geeft handelingen aan die om geen enkele reden mogen worden verricht.
	Signaleert het betrokken personeel dat het verboden is om het apparaat af te dekken om oververhitting te voorkomen.

0.3 - ALGEMEEN ADVIES

ALS ELEKTRISCHE APPARATUUR WORDT GEBRUIKT, MOETEN DE BASISVEILIGHEIDSVOORSCHRIFTEN ALTIJD WORDEN GEVOLGD OM HET RISICO OP BRAND, ELEKTRISCHE SCHOKKEN EN PERSOONLIJKE ONGEVALLEN TE BEPERKEN, INCLUSIEF HET VOLGENDE:

NEDERLANDS

1. **Dit is een voorbehouden document, volgens de wetsbepalingen, met een verbod op verveelvoudiging of overdracht aan derden zonder uitdrukkelijke toestemming van OLIMPIA SPLENDID. De apparaten kunnen worden bijgewerkt en daarom andere details vertonen dan aangeduid, zonder gevolgen voor de teksten in deze handleiding.**
2. **Lees deze handleiding aandachtig door alvorens een handeling (installatie, gebruik, onderhoud) te verrichten en leef de aanwijzingen van de verschillende hoofdstukken aandachtig na.**
3. **Bewaar deze handleiding nauwgezet voor naslag.**
4. **Verwijder het verpakkingsmateriaal en controleer of het apparaat intact is. Het verpakkingsmateriaal kan een mogelijk gevaar vormen. Houd het daarom buiten bereik van kinderen.**
5. **DE FABRIKANT KAN NIET AANSPRAKELIJK WORDEN GESTELD VOOR SCHADE AAN PERSONEN OF ZAKEN, VOORTVLOEIEND UIT HET NIET IN ACHT NEMEN VAN DE NORMEN, AANWEZIG IN DEZE HANDLEIDING.**
6. **De fabrikant behoudt zich het recht voor om de modellen op elk gewenst moment te wijzigen, waarbij de essentiële eigenschappen die in deze handleiding beschreven zijn behouden blijven.**
7. **Voordat het apparaat aangesloten wordt, moet gecontroleerd worden of de gegevens die op het plaatje staan overeenko-**

men met die van het elektrische distributienet. Het gegevensplaatje bevindt zich op het apparaat.

8. Installeer het apparaat volgens de instructies van de fabrikant. Een verkeerde installatie kan persoonlijk letsel, dierenleed of materiële schade veroorzaken waarvoor de fabrikant niet aansprakelijk gesteld kan worden.
9. Gebruik het apparaat altijd alleen in de verticale stand.
10. Tijdens het gebruik van het apparaat moet de kabel altijd volledig afgewikkeld zijn.
11. Het apparaat is voorzien van een voedingskabel met stekker (aansluiting type Y). Laat de voedingskabel, indien beschadigd, vervangen door de fabrikant of diens technische assistentiedienst of door een technicus met een gelijkaardige kwalificatie, om ieder risico te vermijden.

12. Garandeer bij het installeren van het apparaat dat schakelaars en andere bedieningsorganen niet bereikbaar zijn door personen die de badkamer of de douche gebruiken.
13. Gebruik geen verlengsnoeren, tenzij op bijzonder voorzichtige wijze.

14a. Bewaar een afstand van minstens 1m tot andere voorwerpen als het apparaat (met de poten) op de grond geïnstalleerd wordt (afb. 1).

14b. Bewaar een afstand van minstens 1m tot het plafond en 15cm tot de vloer als het apparaat (met de beugel) aan de muur geïnstalleerd wordt (afb. 1).

14c. Houd om brand te vermijden de luchtuitlaatopeningen van het apparaat op een afstand van minstens 1 m van ongeacht ieder voorwerp, gordijnen, iedere stof of ontvlambaar materiaal (afb. 2).

15. Plaats het apparaat niet vlakbij warmtebronnen.
16. Gebruik het apparaat niet om kleren te drogen.

17. Let op dat geen onbekende voorwerpen in de openingen voor ventilatie of luchtafvoer komen aangezien het risico op elektrische schokken, brand of beschadigingen van het apparaat bestaat.
18. Vermijd dat de kabel warme oppervlakken raakt tijdens de werking.
19. Wikkel de elektrische voedingskabel niet af onder tapijten, dekens of in kabelgoten. Leg de kabel uit in zones die geen doorgangszones zijn, zodat struikelen voorkomen wordt.
20. Rol de kabel niet op, verdraai hem niet en wikkel hem niet rondom het apparaat omdat de isolatie hierdoor kan afnemen en onderbroken kan worden.
21. Berg het apparaat niet op zolang het nog warm is.

22. Gebruik het apparaat niet buiten of op natte oppervlakken.

23. Gebruik het apparaat niet in combinatie met programmeereenheden, timers of andere apparaten die de automatische inschakeling ervan veroorzaken, om risico's op brand te voorkomen mocht het apparaat afgedekt of verkeerd geplaatst zijn.
24. Het apparaat is bestemd voor een verticaal gebruik.
25. Gebruik het apparaat nooit in de horizontale positie.
26. Vermijd dat vloeistoffen op het apparaat gegoten worden.

27. Het is verboden het apparaat te laten gebruiken door kinderen en door onbekwame personen die niet bijgestaan worden.
28. Het apparaat mag gebruikt worden door kinderen van 8 jaar of ouder en door personen met verminderde lichamelijke, zintuiglijke of geestelijke bekwaamheden, of zonder ervaring of de benodigde kennis, op voorwaarde dat ze onder toezicht staan, of nadat ze instructies over het veilige gebruik van het apparaat ontvangen hebben en de gevaren die daaraan inherent zijn begrepen hebben.
29. Kinderen mogen niet met het apparaat spelen. De reiniging en het onderhoud die door de gebruiker uitgevoerd moeten worden mogen niet uitgevoerd worden door kinderen zonder toezicht.

30. Kinderen jonger dan 3 jaar moeten op afstand gehouden worden als ze niet voortdurend onder toezicht staan.

31. Kinderen tussen 3 en 8 jaar mogen het apparaat alleen in-/uitschakelen als het apparaat in zijn normale werkstand staat of geïnstalleerd is en ze onder toezicht staan of instructies ontvangen hebben over het veilige gebruik van het apparaat en de gevaren ervan begrijpen.
32. Kinderen tussen 3 en 8 jaar mogen niet de stekker in het stopcontact steken, het apparaat afstellen of reinigen, noch onderhoud uitvoeren dat onder de zorg van de gebruiker valt.
33. Er wordt aanbevolen het kacheltje niet te gebruiken in de onmiddellijke nabijheid van het bad, de douche of een zwembad.

34. OPGELET - Enkele delen van dit product kunnen zeer heet worden en brandwonden veroorzaken. Men dient zeer goed op te letten wanneer kinderen en kwetsbare personen aanwezig zijn.

35. OPGELET - Bedek het apparaat niet, om oververhitting te vermijden (afb. 3).
36. Voor een correct gebruik van het apparaat: DOE NIET het volgende:
    a. Het rechtstreeks onder een vast stopcontact plaatsen
    b. Aan de voedingskabel of aan het apparaat zelf trekken om de stekker uit het stopcontact te trekken.
    c. Het aan de weersomstandigheden blootgesteld laten (regen, zon, enz.).
    d. Het onnodig ingeschakeld laten.
    e. Het met natte of vochtige handen aanraken.
37. Gebruik het apparaat alleen met inachtneming van de instructies die in deze handleiding staan. De fabrikant raadt ieder ander gebruik af omdat dit elektrische schokken, brand of persoonlijk letsel kan veroorzaken.

38. De meest voorkomende oorzaak van oververhitting is de opeenhoping van stof of pluizen in het apparaat. Verwijder deze opeenhopingen regelmatig terwijl het apparaat afgesloten is van het stopcontact door de ventilatiegaten en de roosters schoon te zuigen.
39. Gebruik geen schurende reinigingsmiddelen op het apparaat. Reinig het met een vochtige (niet natte) doek die uitgespoeld is in warm zeepsop.
40. Trek altijd eerst de stekker uit het stopcontact alvorens de reiniging uit te voeren.
41. Sluit het apparaat niet aan op de elektrische voeding zolang het niet volledig gemonteerd en afgesteld is.
42. Was of dompel het apparaat niet in water of andere vloeistoffen. Er kunnen dan kortsluitingen of brand ontstaan.

43. Laat het apparaat niet werken in een gesloten ruimte, zoals een kast, omdat daardoor brand zou kunnen ontstaan.
44. Bij incompatibiliteit tussen het stopcontact en de stekker van het apparaat moet het stopcontact door professioneel gekwalificeerd personeel vervangen worden door een van een ander type, dat geschikt is, en moet dit personeel controleren of de doorsnede van de kabels van het stopcontact geschikt is voor het vermogen dat door het apparaat geabsorbeerd wordt. Doorgaans wordt afgeraden om adapters en/of verlengsnoeren te gebruiken. Mocht het gebruik daarvan toch noodzakelijk zijn, dan moeten ze conform de van kracht zijnde veiligheidsvoorschriften zijn en mag het stroomdebiet (A) ervan niet lager zijn dan het maximum debiet van het apparaat.
45. Gebruik het apparaat niet bij defecten of een slechte werking,

als de kabel of de stekker beschadigd zijn of als het apparaat gevallen is of op enige andere wijze beschadigd is. Schakel het apparaat uit, trek de stekker uit het stopcontact en laat het nakijken door professioneel gekwalificeerd personeel.

46. De demontage, reparaties of omschakeling die uitgevoerd wordt door iemand die niet daartoe geautoriseerd is, kan ernstige schade veroorzaken en de garantie van de fabrikant annuleren.
47. Het apparaat niet demonteren of wijzigingen erop aanbrengen.
48. Het is extreem gevaarlijk het apparaat zelf te repareren.

49. Bij gaslekken van andere apparaten de omgeving goed verluchten alvorens het apparaat in te schakelen.
50. Trek de stekker niet uit het stopcontact voordat het apparaat uitgeschakeld is.
51. Als u dit apparaat niet langer zult gebruiken, adviseren we u om het onbruikbaar te maken door de voedingskabel te verwijderen nadat de stekker uit het stopcontact is gehaald.
52. We adviseren tevens om delen van het apparaat die een mogelijk gevaar kunnen vormen onschadelijk te maken. Dit gevaar heerst met name wanneer kinderen het onbruikbare apparaat als speelgoed gebruiken.
53. Bij het eerste gebruik en na een lange periode van onbruik van het apparaat kan een licht geluid of een beetje geur waargenomen worden. Dat is een normaal verschijnsel dat na enkele minuten werking verdwijnt.

0.4 - EIGENLIJK GEBRUIK

54. Het apparaat mag uitsluitend gebruikt worden als een elektrische ventilatorconvector met als enig doel de omgeving waarin men verblijft aangenaam te maken.
55. Dit apparaat is alleen bestemd voor huishoudelijk gebruik of gelijkaardig gebruik, niet van commerciële of industriële aard.
56. Een oneigenlijk gebruik van het apparaat, met eventuele schade die berokkend wordt aan mensen, voorwerpen of dieren, ontheft OLIMPIA SPLENDID van iedere vorm van aansprakelijkheid.

0.5 - NIET BEOOGD EN POTENTIEEL GEVAARLIJK GEBRUIK

57. Gebruik het apparaat niet in zones waarin benzine, lak of andere ontvlambare vloeistoffen gebruikt of opgeslagen worden of in ruimtes waarin ontvlambare of explosieve gassen aanwezig zijn.

58. **Gebruik het apparaat niet als de ruimte kort geleden behandeld is met een insecticide in de vorm van gas, bij brandende wierook, chemische dampen of olieresidu.**
59. **Gebruik dit apparaat niet in kleine kamers die bezet worden door personen die niet in staat zijn de kamer zelfstandig te verlaten, tenzij constant toezicht aanwezig is.**
60. **OPGELET - Bedek het apparaat niet, om oververhitting te vermijden (afb. 3).**

Dit product mag uitsluitend worden gebruikt volgens de specificaties, aangeduid in deze handleiding. Als het op een andere wijze wordt gebruikt dan aangeduid kan dit leiden tot zware ongevallen.
DE FABRIKANT KAN NIET AANSPRAKELIJK WORDEN GESTELD VOOR SCHADE AAN PERSONEN OF ZAKEN, VOORTVLOEIEND UIT HET NIET IN ACHT NEMEN VAN DE NORMEN, AANWEZIG IN DEZE HANDLEIDING.

1 - BESCHRIJVING APPARAAT EN BEDIENINGSORGANEN

1. Romp apparaat
2. Luchtin-/luchtuittrederooster
3. Beugel voor muurinstallatie
4. Gebruiksaanwijzing
5. Voedingskabel
6. Poten
7. Schroevenset
8. Led display
9. Afstandsbediening

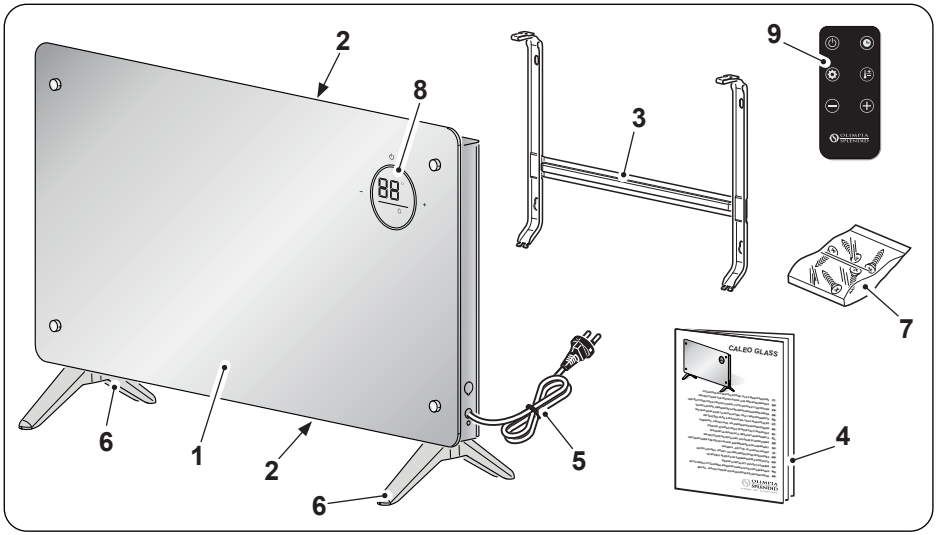

2 - INSTALLATIE

- Controleer na de verwijdering van de verpakking de intacte staat van het apparaat; gebruik het niet bij twijfel en neem contact op met professioneel gekwalificeerd personeel.

2.1 - INSTALLATIE OP DE GROND (Afb.4)

- Keer het apparaat ondersteboven.

Plaats het apparaat op een vlakke en stevige ondergrond en zorg ervoor dat het niet kan (om)vallen. Breng een zachte doek aan tussen het steunvlak en het apparaat om de oppervlakken te beschermen.

- Breng de poten (6) aan op de romp van het apparaat (1).
- Bevestig de poten (6) met de schroeven (7).

Controleer of de poten correct gemonteerd zijn.

- Wikkel de elektrische voedingskabel volledig af.

2.2 - MUURINSTALLATIE

- Controleer het volgende, voordat het apparaat aan de muur geïnstalleerd wordt:
  - Het apparaat wordt niet blootgesteld aan warmte of stoom.
  - Tussen het plafond en het apparaat zit een ruimte van minstens 1m (afbeelding 1).
  - Het apparaat moet geïnstalleerd worden op minstens 15 cm boven de grond (afbeelding 1).
  - De muur waar het apparaat aan bevestigd wordt, moet sterk en stevig zijn en het gewicht kunnen dragen.
  - De vrije circulatie van lucht aan de luchtintrede- en luchtuittredezijde mag niet verhinderd worden.
  - Het apparaat mag niet direct boven een huishoudelijk apparaat (tv, radio, koelkast, enz.) of boven een warmtebron zijn geïnstalleerd.

- Monteer de bevestigingsbeugel als de bovenstaande controles zijn verricht (Afb.5):
  - Plaats de beugel (3) op de muur.
  - Geef de punten aan waar gaten geboord moeten worden en controleer of deze waterpas zijn.
  - Boor de benodigde gaten met een boorbeitel die voor het type muur geschikt is.

Controleer of in de zone waar gaten geboord zullen worden geen (elektrische) leidingen lopen.

- Breng de pluggen (7a) aan in de gaten en zet de beugel (3) met de geleverde schroeven (7b - 7c) vast aan de muur (afbeelding 5).

Controleer met een waterpas of de bevestigingsbeugel (3) waterpas is.

- Controleer of de beugel (3) stevig vast zit door hem heen en weer en naar boven en beneden te bewegen.
- Breng het apparaat (1) aan bij de haken (3a) van de beugel (3).
- Blokkeer het apparaat (1) aan de beugel (3) door de haken (3a) te laten klikken.

Controleer of het apparaat stevig vast zit door het heen en weer en naar boven en beneden te bewegen.

- Draai de schroeven (7b) aan de bovenkant van de beugel (3) vast zoals is getoond in de afbeelding 5.

- Controleer of gordijnen of andere voorwerpen de luchtstroom (afb. 2) niet afsluiten.
- Steek de stekker in het stopcontact.

Controleer of de netgegevens overeenkomen met het gegevensplaatje van het apparaat. Leg de kabel uit in zones die geen doorgangszones zijn, zodat struikelen voorkomen wordt.

3 - GEBRUIK VAN HET APPARAAT

De werkwijzen van het apparaat kunnen zowel met de afstandsbediening als op het bedieningspaneel geselecteerd worden.
De ontvangst van de geselecteerde functie wordt bevestigd door een “pieptoon” van de zoemer.

3.1 - BEDIENINGSPANEEL EN AFSTANDSBEDIENING

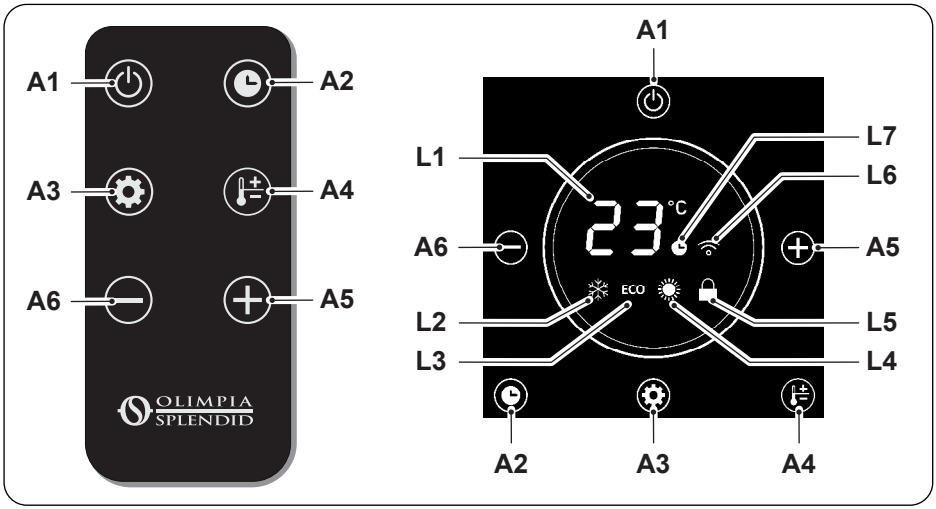

A1. Toets **ON/OFF**
A2. Toets Timer
A3. Toets Modus
A4. Toets Temperatuur
A5. Toets verhogen Timer/Temperatuur
A6. Toets verlagen Timer/Temperatuur
L1. Display
L2. Led Antivriesmodus
L3. Led Eco-modus
L4. Led verwarmings-modus
L5. Led blokkering bedieningsorganen
L6. Led WIFI-modus
L7. Led Timermodus

3.2 - GEBRUIK VAN DE AFSTANDSBEDIENING

De afstandsbediening die bij het apparaat geleverd is, is een instrument dat u in staat stelt het apparaat op een zo comfortabel mogelijke manier te gebruiken. Dit instrument moet zorgvuldig worden gehanteerd, met name:

- Maak het niet nat (reinig het niet met water en stel het niet aan weersinvloeden bloot).
- Laat het niet op de grond vallen of hard stoten.
- Vermijd blootstelling aan direct zonlicht.

- ***Gebruik geen oude en nieuwe batterijen of batterijen van verschillende merken samen.***
- ***Laat de batterijen niet in de afstandsbediening zitten als u van plan bent het apparaat langer dan 2 maanden niet te gebruiken.***

- ***Direct zonlicht kan de werking van de infraroodsignaalontvanger verstoren.***
- ***Het traject tussen de afstandsbediening en het apparaat moet vrij zijn.***
- ***Als het signaal van de afstandsbediening een ander apparaat lijkt te storen, verplaats dit apparaat dan of neem contact op met de klantenservice.***

- ***Elektronische en fluorescerende lampen kunnen het verzenden tussen de afstandsbediening en de airconditioner verstoren.***
- ***Verwijder de batterijen als u de afstandsbediening gedurende een lange tijd niet gebruikt.***

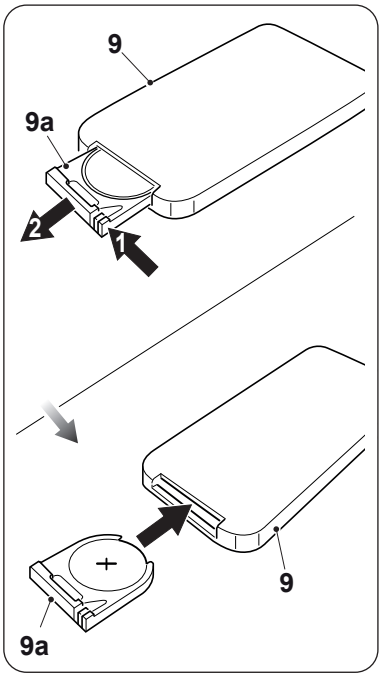

3.2.a - De batterijen plaatsen

De batterijen voor de stroom NIET maken deel uit van de levering.

Om de batterijen correct te plaatsen:

a. Verwijder het klepje (9a) van het batterijvak.

b. Plaats de batterijen in het batterijvak.

Houd u nauwgezet aan de polariteit die op de bodem van het batterijvak is aangegeven.

c. Sluit het klepje goed af.

3.2.b - Vervanging van de batterijen

De batterijen moeten vervangen worden als bij het drukken op een van de toetsen geen "pieptoon" gehoord wordt die op ontvangst van het signaal van het apparaat duidt.

De afstandsbediening maakt gebruik van een lithiumbatterij van 3,0V (type CR 2025).

Lege batterijen moeten samen worden vervangen en verwijderd worden door inlevering bij erkende afvalinzamelbedrijven of in overeenstemming met de plaatselijke voorschriften.

- ***Gooi de batterijen niet weg als normaal ongesorteerd afval. Raadpleeg de plaatselijke voorschriften voor het correct afdanken van de batterijen.***
- ***Onderaan het batterijverwijderingspictogram kan het symbool van een chemische stof worden weergegeven. Dit symbool geeft aan dat de batterij een zwaar metaal bevat dat een bepaalde concentratie overschrijdt. Bijvoorbeeld Pb: Lood (>0,004%).***
- ***Gebruikte apparaten en batterijen moeten worden verwerkt in de passende faciliteiten voor hergebruik, recycling en terugwinning. Door ervoor te zorgen dat batterijen op de juiste manier worden afgedankt, draagt u bij tot het voorkomen van negatieve gevolgen voor het milieu en de volksgezondheid.***

- Als u de afstandsbediening enkele weken of langer niet gebruikt, verwijder dan de batterijen.
  Batterijlekken kunnen de afstandsbediening beschadigen.

De batterijen niet laden of demonteren. De batterijen niet in het vuur werpen. Ze kunnen branden of ontploffen.

Als de vloeistof van de batterijen op de huid of kleding terechtkomt, zorgvuldig wassen met schoon water. De afstandsbediening niet gebruiken met batterijen die reeds lekten. De chemische producten aanwezig in de batterijen kunnen brandwonden of andere risico's voor de gezondheid met zich meebrengen.

GEVAAR VOOR INSLIKKEN:
dit product bevat een knoop- of muntbatterij.

BUITEN HET BEREIK VAN KINDEREN HOUDEN; als u denkt dat de batterijen ingeslikt of in een lichaamsdeel terechtgekomen kunnen zijn, dient u onmiddellijk contact op te nemen met een arts.

Inslikken kan chemische verbranding, perforatie van zacht weefsel en overlijden veroorzaken. Binnen 2 uur na het inslikken kunnen ernstige verbrandingen optreden. Neem onmiddellijk contact op met een arts als u vermoedt dat een batterij ingeslikt of in een lichaamsdeel is terechtgekomen.

NEDERLANDS

3.2.c - Positie van de afstandsbediening

Houd de afstandsbediening in een positie van waaruit het signaal de ontvanger van het apparaat kan bereiken (maximumafstand circa 4 meter - met geladen batterijen). Door de aanwezigheid van obstakels (meubels, gordijnen, wanden enz.) tussen de afstandsbediening en het apparaat wordt het bereik van de afstandsbediening verminderd.

3.3 - GEBRUIK VAN HET APPARAAT

3.3.a - Voorafgaande handelingen

- ***Controleer of de netgegevens overeenkomen met het gegevensplaatje van het apparaat als het apparaat is geïnstalleerd zoals in de vorige paragrafen is beschreven.***
- ***Steek de stekker in het stopcontact; het apparaat laat een "pieptoon" horen en de toets (A1) gaat op het display branden.***

3.4 - INSTRUCTIES VOOR DE WERKING

Wanneer het apparaat voor de eerste keer ingeschakeld wordt, laat het een "pieptoon" horen en gaat het op stand-by staan; alle toetsen zijn uitgeschakeld met uitzondering van de ON/OFF-toets. De toetsen van het bedieningspaneel gaan branden en op het display wordt de gemeten omgevingstemperatuur getoond. De functies kunnen geactiveerd of gewijzigd worden via zowel het bedieningspaneel als de afstandsbediening.

3.4.a - ON/OFF-toets (A1)

In de stand-bymodus zijn alle toetsen uitgeschakeld met uitzondering van de **ON/OFF**-toets.
Druk op de toets (A1) om het apparaat in/uit te schakelen.
De beginmodus is ingesteld op Verwarming (led L4 aan); alle functies zijn beschikbaar.

3.4.b - Timertoets (A2)

Open de Timermodus met een druk op de toets (A2) en druk op de toets (A5) of (A6) om de tijd te verhogen of verlagen volgens de onderstaande volgorde:

(0h (Timer uit) --> 1h --> 2h --> .. 23h --> 24h --> .. 0h (Timer uit) --> ..).

De led (L7) gaat branden als de functie geactiveerd is.
Druk op de toets (A2) om de inschakeling van het apparaat in te stellen als de antivriesmodus geactiveerd is; druk op de toets (A5) of (A6) om de tijd te verhogen of verlagen volgens de onderstaande volgorde:

(0h (Timer uit) --> 1h --> 2h --> .. 23h --> 24h --> .. 0h (Timer uit) --> ..).

De led (L7) gaat branden als de functie geactiveerd is.

NEDERLANDS

3.4.c - Toets modus (A3)

Druk op toets (A3) op het paneel of via de afstandsbediening, om de functie te selecteren; de led die bij de gewenste modus hoort gaat branden.

Antivriesmodus
Het apparaat verwarmt alleen als de gemeten temperatuur lager is dan 5 graden.
Het apparaat onderbreekt de werking als het een omgevingstemperatuur van meer dan 7 graden meet.
De gewenste temperatuur kan niet ingesteld worden als deze modus geactiveerd is.

Eco-modus
Het apparaat verwarmt met een vermogen van 1000W (laag vermogen). Wanneer deze modus geactiveerd is, kan de temperatuur worden ingesteld met een druk op de toets (A4) en kan de gewenste waarde worden geselecteerd met de toetsen (A5) en (A6).

Verwarmingsmodus
Het apparaat verwarmt met een vermogen van 2000W (hoog vermogen).
Wanneer deze modus geactiveerd is, kan de temperatuur worden ingesteld met een druk op de toets (A4) en kan de gewenste waarde worden geselecteerd met de toetsen (A5) en (A6).

Wanneer de gewenste temperatuur ingesteld wordt, knippert de waarde ongeveer 10 seconden lang. Zodra de temperatuur ingesteld is, geeft het display weer de gemeten temperatuur weer.

3.4.d - Blokkering bedieningsorganen (L5)

Het apparaat wordt in stand-by geplaatst en de led (L5) gaat op het display branden als ongeveer 1 minuut lang op geen enkele bediening wordt gedrukt.

Verwijder de blokkering door de toetsen (A5) of (A6) in te drukken. De led (L5) gaat nu uit.

3.4.e - Toets WIFI

Bij de inschakeling begint het apparaat te zoeken naar het device en gaat de led (L6) knipperen. De functie kan echter ook op een later moment worden geactiveerd door de toets (A1) op het paneel een aantal seconden ingedrukt te houden tot de led (L6) begint te knipperen.

De led (L6) stopt met knipperen en blijft op het display branden als het apparaat zich verbindt met de smartphone.

Scan de QR-code om de aanwijzingen voor de verbinding met het wifi-netwerk en het gebruik van de app te downloaden.

NEDERLANDS

3.5 - Bescherming tegen oververhitting

Het apparaat is voorzien van een systeem dat bescherming tegen oververhitting biedt en het apparaat uitschakelt als het oververhit raakt.
In dit geval:

a Schakel het apparaat uit en trek de stekker uit het stopcontact;
b. verhelp de eventuele oorzaak (luchtaanzuigrooster verstopt, obstakels voor de luchtinlaat of -uitlaat, enz.);
c. laat het apparaat afkoelen gedurende 30 minuten;
d. herstart het apparaat.

Als het ongemak aanhoudt, schakel het apparaat uit, trek de stekker uit het stopcontact en neem contact op met de verkoper of de technische assistentiedienst.

4 - ONDERHOUD EN REINIGING

Alvorens ongeacht welke reiniging of welk onderhoud op het apparaat uit te voeren, trek de stekker uit het stopcontact en wacht tot de ventilator gestopt is.

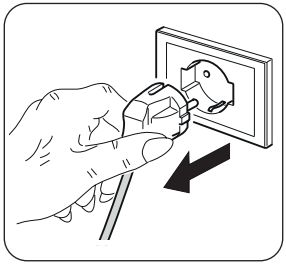

- Gebruik een droge doek om het apparaat te reinigen.

- Als het apparaat erg vuil is, is het mogelijk een doek te gebruiken die vochtig gemaakt is met lauw water (max. 50°C) en een delicaat reinigingsmiddel, om de externe delen te reinigen . Droog het vervolgens met een droge doek.
- Gebruik een kwast of een stofzuiger om het stof van de roosters voor de luchtinlaat-/ uitlaat te verwijderen (afb. 6).

- ***Controleer of het apparaat volledig droog is alvorens de stekker weer in het stopcontact te steken.***
- ***Gebruik geen antistatische of chemisch behandelde doek om het apparaat te reinigen.***
- ***Gebruik geen benzine, oplosmiddelen, polijstpasta of soortgelijke oplosmiddelen. Deze producten kunnen de plastic oppervlakken vervormen of breuken veroorzaken.***
- ***Gebruik geen oliën, chemische stoffen of schuurmiddelen om het apparaat te reinigen.***
- ***Was of dompel het apparaat niet in water.***

NEDERLANDS

Als het apparaat slecht werkt, probeer dan niet het te demonteren maar wendt u tot de verkoper of tot de technische assistentiedienst.

5 - BEWARING VAN HET APPARAAT

- Indien u van plan bent het apparaat gedurende zeer lange tijd niet te gebruiken, of als werken uitgevoerd moeten worden waarbij veel stof vrijkomt, wordt aangeraden het apparaat als volgt op te bergen:
  - **Schakel het apparaat uit en trek de stekker uit het stopcontact.**
  - Berg het apparaat op in koele, droge plaats die bescherming tegen vochtigheid biedt.

6 - TECHNISCHE GEGEVENS

- Zie de tabel achterin de handleiding.

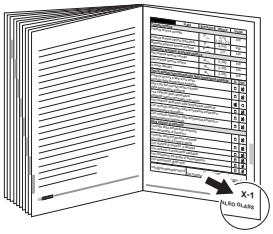

ΓΕΝΙΚΑ ΠΕΡΙΕΧΟΜΕΝΑ

0 - ΠΡΟΕΙΔΟΠΟΙΗΣΕΙΣ 2
0.1 - ΓΕΝΙΚΕΣ ΠΛΗΡΟΦΟΡΙΕΣ 2
0.2 - ΣΥΜΒΟΛΟΓΙΑ..... 2
0.2.1 - Εικονογράμματα σύνταξης 2
0.3 - ΓΕΝΙΚΕΣ ΠΡΟΕΙΔΟΠΟΙΗΣΕΙΣ..... 3
0.4 - ΠΡΟΒΛΕΠΟΜΕΝΗ ΧΡΗΣΗ..... 7
0.5 - ΜΗ ΠΡΟΒΛΕΠΟΜΕΝΗ ΧΡΗΣΗ ΚΑΙ ΠΙΘΑΝΩΣ ΕΠΙΚΙΝΔΥΝΗ 7

1 - ΠΕΡΙΓΡΑΦΗ ΣΥΣΚΕΥΗΣ ΚΑΙ ΕΝΤΟΛΕΣ..... 8

2 - ΕΓΚΑΤΑΣΤΑΣΗ..... 9
2.1 - ΕΓΚΑΤΑΣΤΑΣΗ ΔΑΠΕΔΟΥ (Εικ.4)..... 9
2.2 - ΕΓΚΑΤΑΣΤΑΣΗ ΤΟΙΧΟΥ 9

3 - ΧΡΗΣΗ ΤΗΣ ΣΥΣΚΕΥΗΣ 10
3.1 - ΠΙΝΑΚΑΣ ΕΛΕΓΧΟΥ ΚΑΙ ΤΗΛΕΧΕΙΡΙΣΤΗΡΙΟ 11
3.2 - ΧΡΗΣΗ ΤΗΛΕΧΕΙΡΙΣΤΗΡΙΟΥ 11
3.2.a - Τοποθέτηση μπαταριών 12
3.2.b - Αντικατάσταση μπαταριών 12
3.2.c - Θέση του τηλεχειριστηρίου 13
3.3 - ΧΡΗΣΗ ΤΗΣ ΣΥΣΚΕΥΗΣ..... 13
3.3.a - Προκαταρκτικές εργασίες 13
3.4 - ΟΔΗΓΙΕΣ ΛΕΙΤΟΥΡΓΙΑΣ..... 13
3.4.a - Κουμπί ON/OFF (A1) 14
3.4.b - Κουμπί timer (A2)..... 14
3.4.c - Κουμπί λειτουργίας (A3)..... 14
3.4.d - Πάγωμα εντολών (L5)..... 15
3.4.e - Κουμπί WIFI 15
3.5 - Προστασία υπερθέρμανσης 15

4 - ΣΥΝΤΗΡΗΣΗ ΚΑΙ ΚΑΘΑΡΙΣΜΟΣ 15

5 - ΔΙΑΤΗΡΗΣΗ ΤΗΣ ΣΥΣΚΕΥΗΣ..... 16

6 - ΤΕΧΝΙΚΑ ΣΤΟΙΧΕΙΑ..... 16

ΕΛΛΗΝΙΚΑ

ΑΠΟΡΡΙΨΗ

Το σύμβολο στο προϊόν ή την συσκευασία δείχνει πως το προϊόν δεν πρέπει να θεωρείται κοινό οικιακό απόρριμμα, αλλά πρέπει να γίνεται η αποκομιδή του σε κατάλληλο κέντρο ανακύκλωσης για ηλεκτρικές και ηλεκτρονικές συσκευές. Η ορθή απόρριψη του προϊόντος οδηγεί στην αποφυγή αρνητικών συνεπειών για το περιβάλλον και την υγεία, που θα μπορούσαν να δημιουργηθούν από την ακατάλληλη απόρριψή του. Για περισσότερες πληροφορίες ανακύκλωσης αυτού του προϊόντος, επικοινωνήστε με το γραφείο του δήμου, την τοπική υπηρεσία αποκομιδής απορριμμάτων ή το κατάστημα αγοράς του προϊόντος. Αυτή η διαδικασία ισχύει μόνο στα κράτη μέλη της ΕΕ.

0 - ΠΡΟΕΙΔΟΠΟΙΗΣΕΙΣ

0.1 - ΓΕΝΙΚΕΣ ΠΛΗΡΟΦΟΡΙΕΣ

Καταρχάς θα θέλαμε να σας ευχαριστήσουμε που μας δείξατε την προτίμησή σας, αγοράζοντας μια συσκευή κατασκευής μας.

0.2 - ΣΥΜΒΟΛΟΓΙΑ

Τα εικονογράμματα που αναφέρονται στο παρόν κεφάλαιο επιτρέπουν την γρήγορη και σαφή παροχή των απαραίτητων πληροφοριών για τη σωστή χρήση της μηχανής και τις συνθήκες ασφαλείας.

0.2.1 - Εικονογράμματα σύνταξης

	Επισημαίνει ότι το παρόν έγγραφο θα πρέπει να διαβαστεί με προσοχή πριν από την εγκατάσταση και/ή χρήση της συσκευής.
	Επισημαίνει ότι το παρόν έγγραφο θα πρέπει να διαβαστεί με προσοχή πριν από οποιαδήποτε επιχείρηση συντήρησης και/ή καθαρισμού.
	Επισημαίνει ότι ενδέχεται να υπάρχουν συμπληρωματικές πληροφορίες στα εγχειρίδια που επισυνάπτονται.
	Υποδεικνύει ότι υπάρχουν διαθέσιμες πληροφορίες στο εγχειρίδιο χρήσης ή στο εγχειρίδιο εγκατάστασης.
	Υποδεικνύει ότι το προσωπικό τεχνικής υποστήριξης θα πρέπει να χειρίζεται τη συσκευή τηρώντας τις υποδείξεις του εγχειριδίου εγκατάστασης.
	Επισημαίνει στο ενδιαφερόμενο προσωπικό ότι η εργασία που περιγράφεται, αν δεν ολοκληρωθεί τηρώντας τους κανονισμούς ασφαλείας, ενέχει τον κίνδυνο ηλεκτροπληξίας.
	Επισημαίνει στο ενδιαφερόμενο προσωπικό ότι η εργασία που περιγράφεται, αν δεν ολοκληρωθεί τηρώντας τους κανονισμούς ασφαλείας, ενέχει τον κίνδυνο φυσικών τραυματισμών.
	Επισημαίνει στο ενδιαφερόμενο προσωπικό ότι η εργασία που περιγράφεται, αν δεν ολοκληρωθεί τηρώντας τους κανονισμούς ασφαλείας, ενέχει τον κίνδυνο εγκαυμάτων λόγω επαφής με τα εξαρτήματα που αναπτύσσουν υψηλή θερμοκρασία.

	Οι παράγραφοι που σημειώνονται με αυτό το σύμβολο περιέχουν πολύ σημαντικές πληροφορίες και συστάσεις, ειδικά όσο αφορά στην ασφάλεια. Η μη τήρησή τους μπορεί να επιφέρει: - κίνδυνο για την ακεραιότητα των χειριστών - απώλεια της συμφωνημένης εγγύησης - άρνηση ευθύνης από την πλευρά της εταιρίας κατασκευής.
	Σημειώνει δράσεις που οπωσδήποτε δεν πρέπει να γίνουν.
	Επισημαίνει στο ενδιαφερόμενο προσωπικό ότι απαγορεύεται να καλύπτει τη συσκευή ώστε να αποτρέπεται η υπερθέρμανση.

0.3 - ΓΕΝΙΚΕΣ ΠΡΟΕΙΔΟΠΟΙΗΣΕΙΣ

ΚΑΤΑ ΤΗ ΧΡΗΣΗ ΗΛΕΚΤΡΙΚΟΥ ΕΞΟΠΛΙΣΜΟΥ, ΠΡΕΠΕΙ ΠΑΝΤΑ ΝΑ ΤΗΡΟΥΝΤΑΙ ΟΙ ΒΑΣΙΚΕΣ ΠΡΟΦΥΛΑΞΕΙΣ ΑΣΦΑΛΕΙΑΣ ΩΣΤΕ ΝΑ ΜΕΙΩΘΟΥΝ ΟΙ ΚΙΝΔΥΝΟΙ ΠΥΡΚΑΓΙΑΣ, ΗΛΕΚΤΡΟΠΛΗΞΙΑΣ ΚΑΙ ΤΡΑΥΜΑΤΙΣΜΩΝ ΣΕ ΑΤΟΜΑ ΣΥΜΠΕΡΙΛΑΜΒΑΝΟΜΕΝΩΝ ΟΣΩΝ ΑΚΟΛΟΥΘΟΥΝ:

1. **Το έγγραφο είναι εμπιστευτικό σύμφωνα με το νόμο απαγορεύεται η αναπαραγωγή ή η κοινοποίηση σε τρίτους χωρίς τη ρητή άδεια της OLIMPIA SPLENDID. Οι συσκευές μπορούν να υποβληθούν σε ενημερώσεις και να φέρουν λεπτομέρειες διαφορετικές από εκείνες που απεικονίζονται, χωρίς αυτό να αποτελέσει αναστάλτικό παράγοντα για το περιεχόμενο αυτού του εγχειριδίου.**
2. **Διαβάστε προσεκτικά το παρόν εγχειρίδιο πριν να προχωρήσετε σε οποιοδήποτε χειρισμό (εγκατάσταση, συντήρηση, χρήση) και ακολουθήστε πιστά όσα αναφέρονται στα επόμενα κεφάλαια.**
3. **Διατηρήστε το παρόν εγχειρίδιο για μελλοντικές αναφορές.**
4. **Εφόσον αφαιρέσετε τη συσκευασία, βεβαιωθείτε για την ακεραιότητα της συσκευής·τα στοιχεία της συσκευασίας πρέπει να βρίσκονται μακριά από παιδιά μιας και είναι δυνητικά επικίνδυνα γι' αυτά.**
5. **Η ΚΑΤΑΣΚΕΥΑΣΤΡΙΑ ΕΤΑΙΡΙΑ ΔΕΝ ΑΝΑΛΑΜΒΆΝΕΙ ΚΑΜΙΑ ΕΥΘΥΝΗ ΓΙΑ ΤΡΑΥΜΑΤΙΣΜΟΥΣ ΣΕ ΑΤΟΜΑ Ή ΠΡΑΓΜΑΤΑ ΠΟΥ ΠΡΟΚΥΠΤΟΥΝ ΑΠΟ ΜΗ ΤΗΡΗΣΗ ΤΩΝ ΚΑΝΟΝΙΣΜΩΝ ΠΟΥ ΠΕΡΙΕΧΕΙ ΤΟ ΠΑΡΟΝ ΕΓΧΕΙΡΙΔΙΟ.**
6. **Η κατασκευάστρια εταιρία διατηρεί κάθε νόμιμο δικαίωμα ώστε να επιφέρει τροποποιήσεις σε οποιαδήποτε στιγμή στα μοντέλα του, διατηρώντας τα βασικά χαρακτηριστικά που περιγράφονται στο παρόν εγχειρίδιο.**
7. **Πριν τη σύνδεση της συσκευής βεβαιωθείτε πως τα δεδομένα**

της ταμπέλας αντιστοιχούν σε εκείνα του ηλεκτρικού δικτύου. Η ταμπέλα δεδομένων βρίσκεται επάνω στη συσκευή.

8. Εγκαταστήστε τη συσκευή σύμφωνα με τις οδηγίες του κατασκευαστή. Η λάθος εγκατάσταση μπορεί να προκαλέσει βλάβες σε άτομα, ζώα ή πράγματα, για τις οποίες ο κατασκευαστής δεν μπορεί να θεωρηθεί υπεύθυνος.
9. Χρησιμοποιείτε πάντα τη συσκευή σε κατακόρυφη θέση.
10. Κατά τη χρήση της συσκευής ξετιλύγετε πάντα όλο το καλώδιο.
11. Η συσκευή διαθέτει ένα καλώδιο τροφοδοσίας με φις(σύνδεση τύπου Y). Αν το καλώδιο τροφοδοσίας είναι κατεστραμμένο πρέπει να αντικατασταθεί από τον κατασκευαστή ή από την τεχνική υπηρεσία υποστήριξής του ή από κάποιο παρόμοιο ικανό πρόσωπο, ώστε να αποφευχθεί κάθε κίνδυνος.
12. Εγκαταστήστε το βεβαιώνοντας πως οι διακόπτες και οι άλλες εντολές δεν είναι προσβάσιμα σε όσους χρησιμοποιούν το μπάνιο ή το ντους.
13. Μην χρησιμοποιείτε, παρεκτός με μέγιστη προσοχή, προεκτάσεις.

ΕΛΛΗΝΙΚΑ

14a. Όταν χρησιμοποιείτε τη συσκευή τοποθετημένη στο δάπεδο (με πόδια), φροντίστε να τηρείτε απόσταση τουλάχιστον 1m από άλλα αντικείμενα (εικ. 1).
14b. Όταν χρησιμοποιείτε τη μονάδα τοποθετημένη στον τοίχο (με το στήριγμα), βεβαιωθείτε ότι έχετε απόσταση τουλάχιστον 1m από την οροφή και τουλάχιστον 15εκ. από το δάπεδο (εικ. 1).
14c. Για την αποφυγή κινδύνου πυρκαγιάς κρατάτε από τις εξόδους αέρα της συσκευής οποιοδήποτε αντικείμενο, κουρτίνες, ύφασμα ή εύφλεκτο υλικό σε τουλάχιστον 1 m απόσταση (εικ. 2).
15. Μην τοποθετείτε τη συσκευή κοντά σε πηγές θερμότητας.
16. Μην χρησιμοποιείτε τη συσκευή για να στεγνώνετε ρούχα.
17. Προσοχή να μην εισάγετε ξένα αντικείμενα στις σχάρες εισόδου και εξόδου αέρα καθώς μπορεί να υπάρξει κίνδυνος ηλεκτροπληξίας, πυρκαγιάς ή βλάβης στη συσκευή.
18. Να αποφεύγεται η επαφή του καλωδίου με θερμές επιφάνειες κατά τη διάρκεια λειτουργίας.
19. Μην τοποθετείτε το καλώδιο τροφοδοσίας κάτω από χαλιά, κουβέρτες ή οδηγούς. Περνάτε το καλώδιο από χώρους παράμερους ώστε να αποφεύγετε παραπατήματα.
20. Μην τυλίγετε, συστρέφετε ή διπλώνετε το καλώδιο γύρω από τη συσκευή γιατί θα μπορούσε να αποδυναμώσει ή να καταστρέψει η μόνωση.
21. Μην μαζεύετε τη συσκευή όσο είναι ακόμα θερμή.

22. Μην χρησιμοποιείτε την συσκευή σε εξωτερικούς χώρους ή σε υγρές επιφάνειες.
23. Μην χρησιμοποιείτε τη συσκευή σε συνδυασμό με προγραμματιστές, χρονοδιακόπτες ή άλλες συσκευές που προκαλούν την αυτόματη ενεργοποίησή της ώστε να αποφύγετε τον κίνδυνο πυρκαγιάς σε περίπτωση που η συσκευή είναι σκεπασμένη ή τοποθετημένη με λάθος τρόπο.
24. Η συσκευή έχει κατασκευαστεί για κάθετη χρήση.
25. Ποτέ μην χρησιμοποιείτε τη συσκευή σε οριζόντια θέση.
26. Αποφύγετε την ρίψη υγρών στην συσκευή.
27. Απαγορεύεται η χρήση της συσκευής από παιδιά ή άτομα με ανάγκες χωρίς βοήθεια.
28. Η συσκευή μπορεί να χρησιμοποιηθεί από παιδιά ηλικίας άνω των 8 ετών και από άτομα με μειωμένες φυσικές και νοητικές ικανότητες ή χωρίς εμπειρία ή απαραίτητη γνώση, εφόσον βρίσκονται υπό επιτήρηση ή έχουν λάβει οδηγίες σχετικά με την ασφαλή χρήση της συσκευής και έχουν κατανοήσει τους κινδύνους που ενέχει η χρήση της.
29. Τα παιδιά δεν θα πρέπει να παίζουν με τη συσκευή. Η καθαριότητα και η συντήρηση που πρέπει να γίνεται από τον χειριστή δεν πρέπει να γίνεται από παιδιά άνευ επιτήρησης.
30. Τα παιδιά κάτω των 3 ετών θα πρέπει να μένουν μακριά εφόσον δεν εποπτεύονται συνεχώς.
31. Τα παιδιά από 3 έως 8 ετών πρέπει μόνο να ανάβουν/σβήνουν τη συσκευή εφόσον έχει τοποθετηθεί ή εγκατασταθεί στη φυσική της θέση λειτουργίας και πρέπει να εποπτεύονται ή να έχουν λάβει οδηγίες για την ασφαλή χρήση της συσκευής ώστε να αντιλαμβάνονται τους κινδύνους.
32. Τα παιδιά στην ηλικία από 3 έως 8 ετών δεν πρέπει να τοποθετούν το φις ή να καθαρίζουν τη συσκευή ή να πραγματοποιούν τη συντήρηση του χρήστη.
33. Να μην χρησιμοποιείτε την συσκευή πολύ κοντά στην μπανιέρα, το ντους ή σε πισίνα.
34. ΠΡΟΣΟΧΗ - Μερικά μέρη του προϊόντος μπορούν να γίνουν πολύ θερμά και να προκαλέσουν εγκαύματα. Πρέπει να υπάρχει μεγάλη προσοχή όπου υπάρχουν παιδιά και ευάλωτα άτομα.

35. ΠΡΟΧΟΧΗ - Για να αποφευχθεί η υπερθέρμανση, μην σκεπάζετε την συσκευή (εικ. 3).
36. Για τη σωστή χρήση του αερόθερμου ΔΕΝ ΠΡΕΠΕΙ:
    a. Να τοποθετείται σε άμεση εγγύτητα πρίζας ρεύματος
    b. Να τραβάτε το καλώδιο τροφοδοσίας ή την ίδια τη συσκευή για να βγάλετε το βύσμα τροφοδοσίας από το ρεύμα.
    c. Να μην αφήνετε τη συσκευή εκτεθειμένη σε καιρικά φαινόμενα (βροχή, ήλιος, κλπ.).
    d. Να αφήνεται άσκοπα συνδεδεμένο.
    e. Να το αγγίζετε με βρεγμένα ή υγρά χέρια.
37. Χρησιμοποιείτε τη συσκευή μόνο σύμφωνα με τις οδηγίες που παρέχονται στο παρόν εγχειρίδιο. Ο κατασκευαστής δεν συστήνει οποιαδήποτε άλλη χρήση που θα μπορούσε να προκαλέσει ηλεκτροπληξία, πυρκαγιά ή προσωπικές βλάβες.
38. Ο πιο κοινός λόγος υπερθέρμανσης είναι η συγκέντρωση σκόνης ή χνουδιού στο μηχάνημα. Αφαιρέστε τακτικά αυτά τα υπολείμματα αποσυνδέοντας την συσκευή από την πρίζα ρεύματος και αναρροφώντας τις σχάρες.
39. Μην χρησιμοποιείτε διαβρωτικά απορρυπαντικά στη συσκευή. Καθαρίστε με υγρό πανί (όχι βρεγμένο) το οποίο έχετε ξεβγάλει με ζεστό νερό και σαπούνι.
40. Αποσυνδέετε πάντα το φις τροφοδοσίας πριν πραγματοποιήσετε την καθαριότητα.
41. Μην συνδέετε τη συσκευή στην ηλεκτρική τροφοδοσία εφόσον δεν είναι πλήρως συναρμολογημένη και ρυθμισμένη.
42. Μην εμβαπτίζετε την συσκευή σε νερό ή άλλα υγρά. Ενδέχεται να προκληθούν βραχυκυκλώματα ή πυρκαγιές.
43. Μην αφήνετε τη μονάδα να λειτουργεί σε κλειστή περιοχή όπως για παράδειγμα μέσα σε ένα ερμάριο, μπορεί να προκληθεί πυρκαγιά.
44. Σε περίπτωση ασυμβατότητας ανάμεσα στο βύσμα και την πρίζα, αντικαταστήστε την πρίζα με άλλη κατάλληλη με τη βοήθεια εξουσιοδοτημένου προσωπικού, το οποίο θα βεβαιώσει πως η καλωδίωση της πρίζας είναι η κατάλληλη για το δυναμικό απορρόφησης από την συσκευή. Γενικά δεν συστήνεται η χρήση μετατροπέων ή/και προεκτάσεων· εφόσον κρίνεται απαραίτητη η χρήση τους, πρέπει να συμβατά με τους ισχύοντες κανόνες ασφαλείας και η ένταση του ρεύματος (A) δεν πρέπει να είναι κατώτερη από την μέγιστη της συσκευής.
45. Μην χρησιμοποιείτε την συσκευή σε περίπτωση βλάβης ή κακής λειτουργίας, αν το καλώδιο ή το βύσμα είναι κατεστραμμένα, ή αν έπεσε ή καταστράφηκε με οποιοδήποτε τρόπο.

Σβήνετε την συσκευή, αποσυνδέστε το βύσμα από την πρίζα του ρεύματος και δώστε την για έλεγχο από ειδικά εκπαιδευμένο προσωπικό.

46. Η αποσυναρμολόγηση, επισκευή ή μετατροπή από κάποιο μη εξουσιοδοτημένο άτομο θα μπορούσε να επιφέρει βλάβες και να ακυρώσει την εγγύηση του κατασκευαστή.
47. Μην αποσυναρμολογείτε και μην κάνετε αλλαγές στη συσκευή.
48. Η επισκευή της συσκευής από εσάς είναι ιδιαιτέρως επικίνδυνη.

49. Παρουσία διαρροών αερίου από άλλο εξοπλισμό, αερίστε καλά το χώρο πριν ενεργοποιήσετε το κλιματιστικό.
50. Μην αποσυνδέετε το φις από τη πρίζα ρεύματος πριν σβήσετε τη συσκευή.
51. Εάν αποφασίσετε να μην χρησιμοποιείτε πλέον μια τέτοια συσκευή, συνιστάται να την αχρηστεύσετε κόβοντας το καλώδιο ρεύματος, αφού την αποσυνδέσετε από την πρίζα.
52. Συνιστάται, επίσης, να αχρηστεύετε τα μέρη της συσκευής που μπορεί να αποτελέσουν κίνδυνο, ιδίως για τα παιδιά που μπορεί να χρησιμοποιήσουν τη συσκευή εκτός λειτουργίας για τα δικά τους παιχνίδια.
53. Κατά την πρώτη χρήση και μετά από μακρά περίοδο μη χρήσης της συσκευής, θα μπορούσε να ακουστεί ελαφρύς ήχος ή να εμφανιστεί κάποια μυρωδιά. Είναι απολύτως φυσιολογικό και εξαφανίζεται μετά από κάποια λεπτά λειτουργίας.

ΕΛΛΗΝΙΚΑ

0.4 - ΠΡΟΒΛΕΠΟΜΕΝΗ ΧΡΗΣΗ

54. Η συσκευή πρέπει να χρησιμοποιείται αποκλειστικά ως αερόθερμο με μόνο σκοπό να κάνει το περιβάλλον παραμονής πιο άνετο.
55. Η συσκευή είναι κατασκευασμένη για οικιακή χρήση, όχι για εμπορική ή βιομηχανική.
56. Η ακατάλληλη χρήση της συσκευής με πιθανές βλάβες σε πρόσωπα, πράγματα ή ζώα εξαιρεί την OLIMPIA SPLENDID από κάθε ευθύνη.

0.5 - ΜΗ ΠΡΟΒΛΕΠΟΜΕΝΗ ΧΡΗΣΗ ΚΑΙ ΠΙΘΑΝΩΣ ΕΠΙΚΙΝΔΥΝΗ

57. Μην χρησιμοποιείτε τη συσκευή σε χώρους που χρησιμοποιούνται ή αποθηκεύονται υλικά όπως βενζίνη, βερνίκια ή άλλα εύφλεκτα υγρά.

58. **Μην χρησιμοποιείτε την συσκευή αν στο χώρο έχει προσφάτως χρησιμοποιηθεί εντομοκτόνο με αέριο ή παρουσία αναμμένου θυμιάματος, χημικών ατμών ή ελαιωδών καταλοίπων.**
59. **Μην χρησιμοποιείτε τη συσκευή σε μικρά δωμάτια όπου βρίσκονται άτομα που δεν μπορούν να διαφύγουν αυτόνομα από το δωμάτιο, εκτός κι αν υπάρχει συνεχής εποπτεία.**
60. **ΠΡΟΣΟΧΗ - Για να αποφευχθεί η υπερθέρμανση, μην σκεπάζετε την συσκευή (εικ. 3).**

Το παρόν προϊόν θα πρέπει να χρησιμοποιείται μόνο βάσει των προδιαγραφών που υποδεικνύονται στο παρόν εγχειρίδιο. Η διαφορετική από αυτή που προδιαγράφεται μπορεί να προκαλέσει σοβαρό τραυματισμό. Ο ΚΑΤΑΣΚΕΥΑΣΤΗΣ ΔΕΝ ΑΝΑΛΑΜΒΆΝΕΙ ΚΑΜΙΑ ΕΥΘΥΝΗ ΓΙΑ ΤΡΑΥΜΑΤΙΣΜΟΥΣ ΣΕ ΑΤΟΜΑ Ή ΠΡΑΓΜΑΤΑ ΠΟΥ ΠΡΟΚΥΠΤΟΥΝ ΑΠΟ ΜΗ ΤΗΡΗΣΗ ΤΩΝ ΚΑΝΟΝΙΣΜΩΝ ΠΟΥ ΠΕΡΙΕΧΕΙ ΤΟ ΠΑΡΟΝ ΕΓΧΕΙΡΙΔΙΟ.

ΕΛΛΗΝΙΚΑ

1 - ΠΕΡΙΓΡΑΦΗ ΣΥΣΚΕΥΗΣ ΚΑΙ ΕΝΤΟΛΕΣ

1. Σώμα της συσκευής
2. Σχάρα εισόδου/εξόδου αέρα
3. Βραχίονας τοποθέτησης τοίχου
4. Εγχειρίδιο οδηγιών
5. Καλώδιο ηλεκτρικής τροφοδοσίας
6. Ποδαράκια
7. Kit βιδών
8. Οθόνη Led
9. Τηλεχειριστήριο

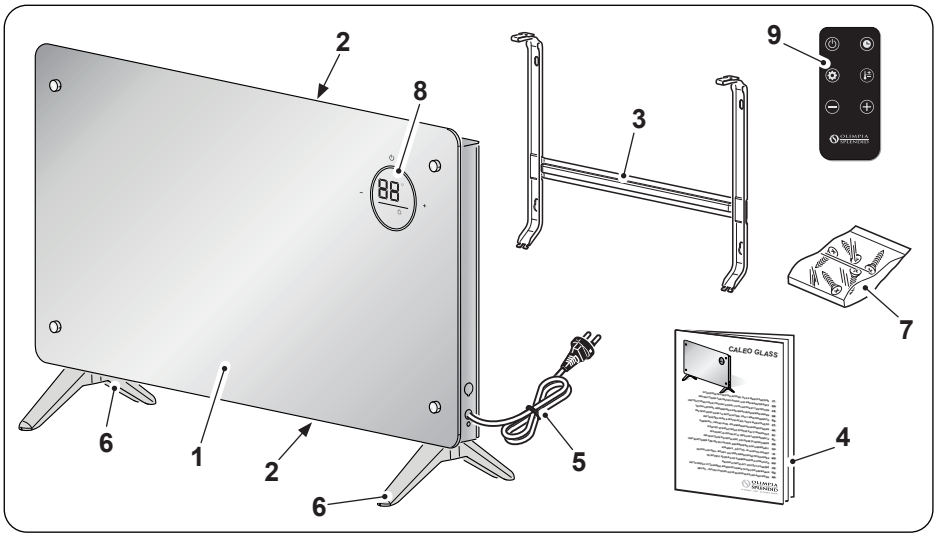

2 - ΕΓΚΑΤΑΣΤΑΣΗ

- Αφού αφαιρέσετε τη συσκευασία, βεβαιωθείτε για την ακεραιότητα της συσκευής· σε περίπτωση αμφιβολίας μην τη χρησιμοποιείτε, απευθυνθείτε σε επαγγελματικά καταρτισμένο προσωπικό.

2.1 - ΕΓΚΑΤΑΣΤΑΣΗ ΔΑΠΕΔΟΥ (Εικ.4)

- Περιστρέψτε ανάστροφα το καπάκι.

Τοποθετήστε το καπάκι σε επίπεδη επιφάνεια και σταθερή, βεβαιώνοντας πως δεν μπορεί να πάθει βλάβη ή να πέσει. Τοποθετήστε ένα μαλακό πανί μεταξύ της επιφάνειας του τραπεζιού και της συσκευής για να προστατέψετε τις επιφάνειες.

- Τοποθετήστε τα ποδαράκια (6) στο σώμα της συσκευής (1).
- Σταθεροποιήστε τα ποδαράκια (6) με τις κατάλληλες βίδες (7).

Βεβαιωθείτε ότι τα πόδια έχουν τοποθετηθεί σωστά.

- Ξετυλίξτε πλήρως το καλώδιο της ηλεκτρικής τροφοδοσίας.

2.2 - ΕΓΚΑΤΑΣΤΑΣΗ ΤΟΙΧΟΥ

- Πριν προχωρήσετε με την εγκατάσταση στον τοίχο, βεβαιωθείτε ότι:
  - Μην εκθέτετε τη συσκευή σε πηγές θερμότητας ή ατμού.
  - Βεβαιωθείτε ότι ο χώρος μεταξύ της οροφής και της συσκευής δεν είναι μικρότερος από 1m (εικόνα 1).
  - Η συσκευή πρέπει να εγκατασταθεί σε ύψος τουλάχιστον 15 εκ. πάνω από το δάπεδο (εικόνα 1).
  - Ο τοίχος στον οποίο πρόκειται να στερεωθεί η εσωτερική μονάδα πρέπει να είναι σταθερός, ανθεκτικός και κατάλληλος για να υποστηρίζει το βάρος της.
  - Δεν πρέπει να υπάρχουν εμπόδια στην ελεύθερη κυκλοφορία αέρα τόσο στην πλευρά αναρρόφησης όσο και στην πλευρά εξαγωγής αέρα.
  - Η συσκευή δεν πρέπει να εγκατασταθεί απευθείας πάνω από οικιακή συσκευή (τηλεόραση, ραδιόφωνο, ψυγείο κ.λπ.) ή πάνω από πηγή θερμότητας.

- Αφού επαληθεύσετε τα παραπάνω, προχωρήστε στην τοποθέτηση του βραχίονα στερέωσης (Εικ.5):
  - Τοποθετήστε τον βραχίονα (3) στον τοίχο.
  - Σημειώστε τα σημεία οπής και βεβαιωθείτε ότι η διάτρηση είναι αλφαδιασμένη.
  - Κάνετε τις απαραίτητες οπές με μια κατάλληλη μύτη στο τοίχο που πρόκειται να τρυπήσετε.

Βεβαιωθείτε ότι στην περιοχή διάτρησης δεν υπάρχουν σωληνώσεις ή ηλεκτρικές καλωδιώσεις.

- Τοποθετήστε τα ούπα (7a) στις οπές και στερεώστε την πλάκα (3) στον τοίχο με τις βίδες (7b- 7c) που παρέχονται (εικόνα 5).

Χρησιμοποιώντας ένα αλφάδι, βεβαιωθείτε ότι ο βραχίονας στερέωσης (3) είναι επίπεδος.

- Ελέγξτε τη σταθερότητα του βραχίονα (3) μετακινώντας τον πλαγίως και κάθετα.
- Τοποθετήστε τη συσκευή (1) στα άγκιστρα (3a) του βραχίονα (3).
- Ασφαλίστε τη συσκευή (1) στο στήριγμα (3) ασφαλίζοντας τα άγκιστρα (3a).

Δοκιμάστε να μετακινήσετε την εσωτερική μονάδα πλευρικά και κάθετα για να βεβαιωθείτε ότι είναι ασφαλισμένη.

- Σφίξτε τις βίδες (7d) που βρίσκονται στο επάνω μέρος του βραχίονα (3), όπως φαίνεται στην εικόνα 5.

ΕΛΛΗΝΙΚΑ

- Βεβαιωθείτε πως κουρτίνες ή άλλα αντικείμενα δεν εμποδίζουν τη ροή του αέρα (εικ. 2).
- Συνδέστε το καλώδιο στην πρίζα.

Βεβαιωθείτε πως τα δεδομένα του ρεύματος αντιστοιχούν με όσα αναφέρονται στην ταμπέλα δεδομένων της συσκευής. Περνάτε το καλώδιο από χώρους παράμερους ώστε να αποφεύγετε παραπατήματα.

3 - ΧΡΗΣΗ ΤΗΣ ΣΥΣΚΕΥΗΣ

Οι τρόποι λειτουργίας του κλιματιστικού μπορούν να επιλεγούν είτε από το τηλεχειριστήριο είτε από τον πίνακα ελέγχου που βρίσκεται επάνω στο κλιματιστικό.
Η λήψη της επιλεγμένης λειτουργίας επιβεβαιώνεται από την εκπομπή ενός «μπιπ» από το κουδούνι.

3.1 - ΠΙΝΑΚΑΣ ΕΛΕΓΧΟΥ ΚΑΙ ΤΗΛΕΧΕΙΡΙΣΤΗΡΙΟ

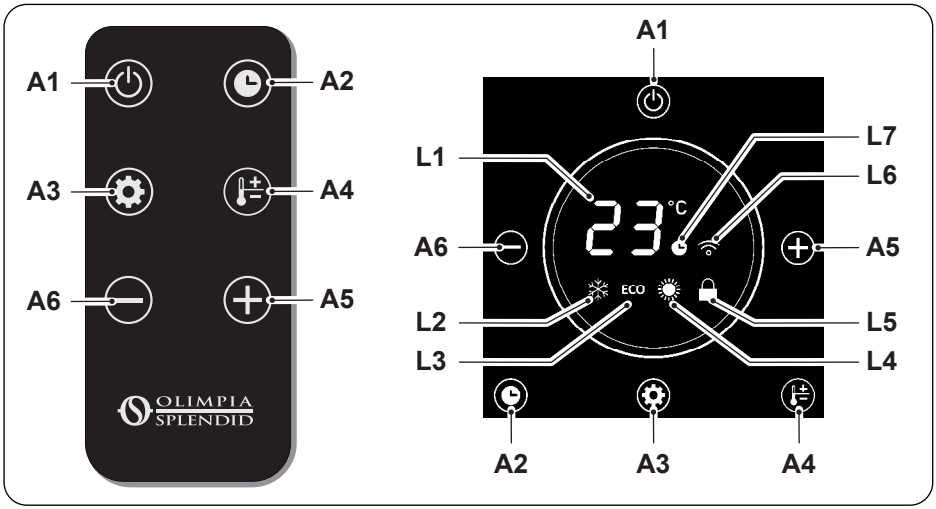

A1. Κουμπί **ON/OFF**
A2. Κουμπί Timer
A3. Κουμπί Λειτουργία
A4. Κουμπί Θερμοκρασίας
A5. Κουμπί αύξησης Timer/Θερμοκρασίας
A6. Κουμπί μείωσης Timer/Θερμοκρασίας
L1. Οθόνη
L2. Led λειτουργίας Απόψυξης
L3. Led λειτουργίας Eco
L4. Led λειτουργίας θέρμανσης
L5. Led παγώματος εντολών
L6. Led λειτουργίας WIFI
L7. Led λειτουργίας Timer

ΕΛΛΗΝΙΚΑ

3.2 - ΧΡΗΣΗ ΤΗΛΕΧΕΙΡΙΣΤΗΡΙΟΥ

Το τηλεχειριστήριο που παρέχεται με το κλιματιστικό είναι το εργαλείο που σας επιτρέπει να χρησιμοποιείτε το μηχάνημα με τον πιο άνετο τρόπο. Είναι ένα εργαλείο που πρέπει να χειρίζεστε με προσοχή και ειδικότερα να:

- Αποφεύγετε να το βρέχετε (δεν καθαρίζεται με νερό ούτε να αφήνεται σε άσχημες καιρικές συνθήκες).
- Αποφεύγετε τις πτώσεις ή τις βίαιες προσκρούσεις.
- Αποφεύγετε την απευθείας έκθεση στο ηλιακό φως.

- ***Μην αναμιγνύετε παλιές και νέες μπαταρίες ή μπαταρίες διαφορετικής μάρκας.***
- ***Μην αφήνετε τις μπαταρίες στο τηλεχειριστήριο εάν σκοπεύετε να μην χρησιμοποιήσετε τη συσκευή για περισσότερο από 2 μήνες.***

- ***Το άμεσο ηλιακό φως μπορεί να επηρεάσει τη λειτουργία του δέκτη σήματος υπερύθρων.***
- ***Η διαδρομή μεταξύ του τηλεχειριστηρίου και της συσκευής πρέπει να είναι ελεύθερη.***
- ***Εάν το σήμα από το τηλεχειριστήριο φαίνεται να παρεμβάλλεται σε άλλη συσκευή, μετακινήστε τη συσκευή σε άλλη τοποθεσία ή επικοινωνήστε με την εξυπηρέτηση πελατών.***

- ***Οι ηλεκτρονικοί λαμπτήρες και οι λαμπτήρες φθορισμού μπορεί να επηρεάσουν τις μεταδόσεις μεταξύ του τηλεχειριστηρίου και του κλιματιστικού.***
- ***Αφαιρέστε τις μπαταρίες εάν το τηλεχειριστήριο δεν χρησιμοποιείται για μεγάλο χρονικό διάστημα.***

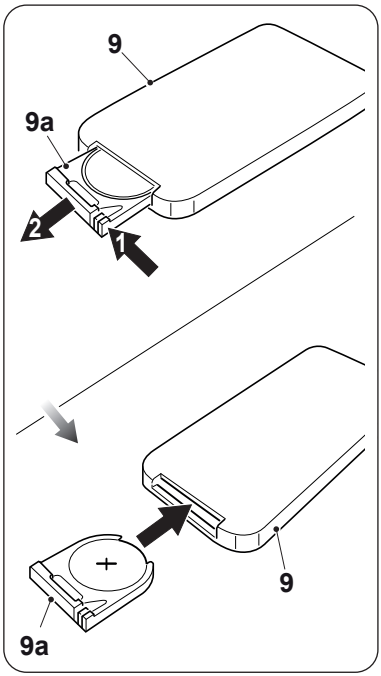

3.2.a - Τοποθέτηση μπαταριών

Οι μπαταρίες δεν περιλαμβάνονται.

Για να τοποθετήσετε σωστά τις μπαταρίες:

a. Ανοίξτε τη θυρίδα (9a) της θήκης μπαταριών.

b. Τοποθετήστε τις μπαταρίες στην αντίστοιχη θήκη.

Σεβαστείτε την πολικότητα που αναγράφεται στο πίσω μέρος της θήκης μπαταριών.

c. Κλείστε σωστά το πορτάκι.

3.2.b - Αντικατάσταση μπαταριών

Οι μπαταρίες πρέπει να αντικαθίστανται εφόσον πατώντας ένα από τα κουμπιά δεν ακούγεται το "μπιπ" λήψης σήματος από τη συσκευή.

Το τηλεχειριστήριο χρησιμοποιεί μία μπαταρία λιθίου 3,0V (τύπου CR 2025).

Όταν αποφορτιστούν, οι μπαταρίες πρέπει να αντικαθίστανται και να απορρίπτονται στα ειδικά κέντρα συλλογής ή όπως προβλέπεται από τους τοπικούς κανονισμούς.

- ***Μην πετάτε τις μπαταρίες ως κανονικά αδιαχώριστα απόβλητα. Για τη σωστή απόρριψη των μπαταριών, ανατρέξτε στους τοπικούς κανονισμούς.***
- ***Ένα χημικό σύμβολο μιας χημικής ουσίας μπορεί να εμφανιστεί στο κάτω μέρος του εικονιδίου απόρριψης της μπαταρίας. Αυτό το σύμβολο υποδεικνύει ότι η μπαταρία περιέχει ένα βαρύ μέταλλο που υπερβαίνει μια ορισμένη συγκέντρωση. Για παράδειγμα Pb: Μόλυβδος (>0,004%).***
- ***Οι χρησιμοποιημένες συσκευές και οι μπαταρίες πρέπει να υποβάλλονται σε επεξεργασία σε κατάλληλες εγκαταστάσεις για επαναχρησιμοποίηση, ανακύκλωση και ανάκτηση. Εξασφαλίζοντας τη σωστή απόρριψη των μπαταριών, θα βοηθήσετε στην αποτροπή τυχόν αρνητικών συνεπειών για το περιβάλλον και την ανθρώπινη υγεία.***

- Εάν δεν χρησιμοποιείτε το τηλεχειριστήριο για μερικές εβδομάδες ή περισσότερο, αφαιρέστε τις μπαταρίες.
  Τυχόν διαρροές των μπαταριών ενδέχεται να καταστρέψουν το τηλεχειριστήριο.

Μην επαναφορτίζετε και μην αποσυναρμολογείτε τις μπαταρίες. Μην πετάτε τις μπαταρίες στη φωτιά. Μπορεί να καούν ή να εκραγούν.

Αν το υγρό των μπαταριών πέσει στο δέρμα ή στα ρούχα, πλύνετε με προσοχή με καθαρό νερό. Μην χρησιμοποιείτε το τηλεχειριστήριο με μπαταρίες που έχουν διαρρεύσει. Οι χημικές ουσίες που περιέχουν οι μπαταρίες μπορούν να προκαλέσουν εγκαύματα ή άλλους κινδύνους για την υγεία.

ΚΙΝΔΥΝΟΣ ΚΑΤΑΠΟΣΗΣ:
Αυτό το προϊόν περιέχει μπαταρία τύπου κουμπιού ή νομίσματος.

ΝΑ ΦΥΛΑΣΣΕΤΑΙ ΜΑΚΡΙΑ ΑΠΟ ΠΑΙΔΙΑ. Εάν πιστεύετε ότι οι μπαταρίες μπορεί να έχουν καταποθεί ή να έχουν τοποθετηθεί σε οποιοδήποτε μέρος του σώματος, αναζητήστε άμεση ιατρική βοήθεια.

Η κατάποση μπορεί να προκαλέσει χημικά εγκαύματα, διάτρηση μαλακών ιστών και θάνατο. Μπορεί να εμφανιστούν σοβαρά εγκαύματα εντός 2 ωρών από την κατάποση. Ζητήστε άμεση ιατρική βοήθεια εάν υποψιάζεστε ότι μια μπαταρία έχει καταποθεί ή έχει τοποθετηθεί σε οποιοδήποτε μέρος του σώματος.

ΕΛΛΗΝΙΚΑ

3.2.c - Θέση του τηλεχειριστηρίου

Κρατήστε το τηλεχειριστήριο σε μια θέση από την οποία το σήμα μπορεί να φτάσει στον δέκτη της εσωτερικής μονάδας (μέγιστη απόσταση περίπου 4 μέτρα - με τις μπαταρίες φορτισμένες). Η παρουσία εμποδίων (έπιπλα, κουρτίνες, τοίχοι κλπ.) μεταξύ του τηλεχειριστηρίου και της συσκευής μειώνει την εμβέλεια του τηλεχειριστηρίου.

3.3 - ΧΡΗΣΗ ΤΗΣ ΣΥΣΚΕΥΗΣ

3.3.a - Προκαταρκτικές εργασίες

- ***Αφού εγκαταστήσετε τη συσκευή όπως περιγράφεται στις προηγούμενες ενότητες, βεβαιωθείτε ότι τα δεδομένα δικτύου αντιστοιχούν σε αυτά που αναγράφονται στην πινακίδα τύπου της συσκευής.***
- ***Εισάγετε το φις στην πρίζα ρεύματος· η συσκευή θα εκπέμψει ένα "μπιπ" και στην οθόνη ανάβει το αντίστοιχο κουμπί (A1).***

3.4 - ΟΔΗΓΙΕΣ ΛΕΙΤΟΥΡΓΙΑΣ

Όταν ανάψετε τη συσκευή για πρώτη φορά εκπέμπεται ένα "μπιπ" και μπαίνει σε stand-by· όλα τα κουμπιά είναι απενεργοποιημένα με εξαίρεση το κουμπί ON/OFF. Τα κουμπιά στον πίνακα ελέγχου ανάβουν και στην οθόνη εμφανίζεται η μετρούμενη θερμοκρασία χώρου. τον πίνακα ελέγχου είτε από το τηλεχειριστήριο.

3.4.a - Κουμπί ON/OFF (A1)

Σε λειτουργία stand-by όλα τα κουμπιά είναι απενεργοποιημε΄να, με εξαίρεση το κουμπί **ON/OFF**.

Πατήστε το κουμπί (A1) για να ξεκινήσει/σταματήσει η συσκευή. Η αρχική λειτουργία έχει οριστεί σε Θέρμανση (η λυχνία led L4 είναι αναμμένη)- όλες οι λειτουργίες είναι διαθέσιμες.

3.4.b - Κουμπί timer (A2)

Πατήστε το κουμπί (A2) για να εισέλθετε στη λειτουργία Timer, πατήστε τα κουμπιά (A5) ή (A6) για να αυξήσετε ή να μειώσετε το χρόνο με αυτή τη σειρά:

(0h (Timer απενεργοποιημένο) ---> 1h ---> 2h -- .. 23h--> 24h-->. 0h (Timer απενεργοποιημένο) ---> ..).

Όταν η λειτουργία είναι ενεργή, ανάβει η λυχνία led (L7).

Όταν η Αντιψυκτική λειτουργία είναι ενεργή, πατήστε το κουμπί (A2) για να θέσετε τη συσκευή σε λειτουργία- πατήστε τα κουμπιά (A5) ή (A6) για να αυξήσετε ή να μειώσετε το χρόνο με αυτή τη σειρά:

(0h (Timer απενεργοποιημένο) ---> 1h ---> 2h -- .. 23h--> 24h-->. 0h (Timer απενεργοποιημένο) ---> ..).

Όταν η λειτουργία είναι ενεργή, ανάβει η λυχνία led (L7).

ΕΛΛΗΝΙΚΑ

3.4.c - Κουμπί λειτουργίας (A3)

Πατήστε το κουμπί (A3) στον πίνακα ή μέσω του τηλεχειριστηρίου για να επιλέξετε τη λειτουργία- η λυχνία led στην επιθυμητή λειτουργία ανάβει.

Λειτουργία Αποψυξης

Η συσκευή θερμαίνεται μόνο όταν η μετρούμενη θερμοκρασία είναι κάτω από 5 βαθμούς. Εάν η συσκευή ανιχνεύσει θερμοκρασία περιβάλλοντος άνω των 7 βαθμών, σταματά τη λειτουργία της. Όταν αυτή η λειτουργία είναι ενεργή, δεν είναι δυνατή η ρύθμιση της επιθυμητής θερμοκρασίας.

Λειτουργία Eco

Η συσκευή θερμαίνεται με ισχύ 1000W (χαμηλή ισχύς). Όταν αυτή η λειτουργία είναι ενεργή, μπορείτε να ρυθμίσετε τη θερμοκρασία πατώντας το κουμπί (A4) και να επιλέξετε την επιθυμητή τιμή χρησιμοποιώντας τα κουμπιά (A5) και (A6).

Λειτουργία θέρμανσης

Η συσκευή θερμαίνει με ισχύ 2000W (υψηλή ισχύς). Όταν αυτή η λειτουργία είναι ενεργή, μπορείτε να ρυθμίσετε τη θερμοκρασία πατώντας το κουμπί (A4) και να επιλέξετε την επιθυμητή τιμή χρησιμοποιώντας τα κουμπιά (A5) και (A6).

Όταν ρυθμιστεί η επιθυμητή θερμοκρασία, η τιμή αναβοσβήνει για περίπου 10 δευτερόλεπτα και μόλις ρυθμιστεί, η οθόνη επιστρέφει στην ένδειξη της ανιχνευμένης θερμοκρασίας δωματίου.

3.4.d - Πάγωμα εντολών (L5)

Μετά από περίπου 1 λεπτό αδράνειας, η συσκευή μεταβαίνει σε κατάσταση αναμονής και η λυχνία led (L5) ανάβει στην οθόνη.

Πατήστε τα κουμπιά (A5) ή (A6) για να αφαιρέσετε το πάγωμα εντολών. Το Led (L5) σβήνει.

3.4.e - Κουμπί WIFI

Όταν ενεργοποιηθεί, η συσκευή εισέρχεται στη λειτουργία αναζήτησης συσκευής και η λυχνία led (L6) αναβοσβήνει. Εάν θέλετε να ενεργοποιήσετε τη λειτουργία αργότερα, πατήστε και κρατήστε πατημένο το κουμπί (A1) στον πίνακα για μερικά δευτερόλεπτα μέχρι να αρχίσει να αναβοσβήνει η λυχνία led (L6).

Όταν η συσκευή συνδεθεί με το smartphone, η λυχνία LED (L6) σταματά να αναβοσβήνει και παραμένει σταθερά αναμμένη στην οθόνη.

Σαρώστε τον κωδικό QR για να κατεβάσετε οδηγίες για τη σύνδεση στο δίκτυο WiFi και τη χρήση της εφαρμογής.

ΕΛΛΗΝΙΚΑ

3.5 - Προστασία υπερθέρμανσης

Η συσκευή διαθέτει σύστημα προστασίας υπερθέρμανσης που τη σβήνει σε περίπτωση που υπερθερμανθεί. Σε αυτή την περίπτωση:

a. Σβήστε τη συσκευή μέσω του διακόπτη και αποσυνδέστε το φις από την τροφοδοσία·
b. αφαιρέστε το πιθανό αίτιο (σχάρα εισόδου αέρα εμποδίζεται, εμπόδια στην είσοδο ή την έξοδο αέρα, κλπ.)·
c. αφήστε τη συσκευή να κρυώσει για 30 λεπτά·
d.. επανεκκινήστε τη συσκευή.

Εφόσον παραμένει το πρόβλημα, σβήστε τη συσκευή, αποσυνδέστε το φις από την πρίζα ρεύματος και ελάτε σε επαφή με τον πωλητή ή την τεχνική υποστήριξη.

4 - ΣΥΝΤΗΡΗΣΗ ΚΑΙ ΚΑΘΑΡΙΣΜΟΣ

Πριν να πραγματοποιήσετε οποιαδήποτε καθαριότητα ή συντήρηση στη συσκευή, αποσυνδέετε πρώτα το βύσμα τροφοδοσίας από το ρεύμα και βεβαιωθείτε πως έχει σταματήσει ο έλικας.

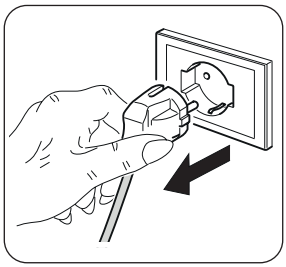

- Χρησιμοποιήστε ένα στεγνό πανί για τον καθαρισμό της συσκευής.

- Αν η συσκευή είναι πολύ βρώμικη, μπορείτε να χρησιμοποιήσετε ένα ελαφρώς υγρό πανί με χλιαρό νερό (μέχρι 50°C) και ήπιο καθαριστικό για να καθαρίσετε τα εξωτερικά μέρη. Κατόπιν στεγνώστε με ένα στεγνό πανί.
- Χρησιμοποιείτε μια ηλεκτρική σκούπα για να αφαιρείτε τη σκόνη από τις σχάρες εισόδου/εξόδου αέρα (εικ. 6).

- ***Βεβαιωθείτε πως η συσκευή είναι εντελώς στεγνή πριν να συνδέσετε εκ νέου το βύσμα στην πρίζα του ρεύματος.***
- ***Μην χρησιμοποιείτε ένα χημικώς επεξεργασμένο ή αντιστατικό πανί για να καθαρίσετε τη συσκευή.***
- ***Μην χρησιμοποιείτε βενζίνη, διαλύτη, πολτό στίλβωσης ή παρόμοιους διαλύτες. Αυτά τα προϊόντα μπορεί να προκαλέσουν σπάσιμο ή παραμόρφωση της πλαστικής επιφάνειας.***
- ***Μην χρησιμοποιείτε έλαια, χημικές ουσίες ή λειαντικά προϊόντα για τον καθαρισμό της συσκευής.***
- ***Μην πλένετε ή εμβυθίζετε τη συσκευή σε νερό.***

Σε περίπτωση δυσλειτουργίας της συσκευής, μην επιχειρήσετε να την αποσυναρμολογήσετε αλλά απευθυνθείτε στον πωλητή ή στην υπηρεσία τεχνικής υποστήριξης.

ΕΛΛΗΝΙΚΑ

5 - ΔΙΑΤΗΡΗΣΗ ΤΗΣ ΣΥΣΚΕΥΗΣ

- Αν δεν σκοπεύετε να χρησιμοποιήσετε την συσκευή για ιδιαίτερα μεγάλο χρονικό διάστημα ή πρέπει να κάνετε εργασίες που θα μπορούσαν να σηκώσουν σκόνη, συνίσταται να κάνετε τις ακόλουθες ενέργειες:
  - **Σβήνετε την συσκευή και αποσυνδέετε το βύσμα από την πρίζα του ρεύματος.**
  - Αποθηκεύστε σε χώρο στεγνό και δροσερό μακριά από υγρασία.

6 - ΤΕΧΝΙΚΑ ΣΤΟΙΧΕΙΑ

- Δείτε τον πίνακα στις τελευταίες σελίδες του εγχειριδίου.

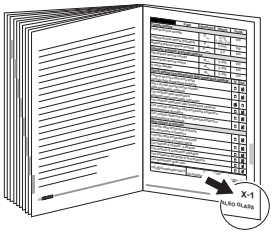

GŁÓWNY SPIS TREŚCI

0 - OSTRZEŻENIA 2
0.1 - INFORMACJE OGÓLNE 2
0.2 - SYMBOLE 2
0.2.1 - Piktogramy redakcyjne 2
0.3 - OSTRZEŻENIA OGÓLNE 3
0.4 - PRZEWIDZIANE UŻYTKOWANIE..... 7
0.5 - NIEZAMIERZONE I POTENCJALNIE NIEBEZPIECZNE UŻYCIE 7

1 - OPIS URZĄDZENIA I ELEMENTÓW STERUJĄCYCH 8

2 - INSTALACJA..... 9
2.1 - INSTALACJA NA PODŁODZE (Rys.4) 9
2.2 - INSTALACJA NA ŚCIANIE 9

3 - UŻYTKOWANIE URZĄDZENIA 10
3.1 - PANEL STEROWNICZY I PILOT ZDALNEGO STEROWANIA 11
3.2 - OBSŁUGA PILOTA ZDALNEGO STEROWANIA 11
3.2.a - Wkładanie baterii..... 12
3.2.b - Wymiana baterii..... 12
3.2.c - Pozycja pilota zdalnego sterowania 13
3.3 - UŻYTKOWANIE URZĄDZENIA.... 13
3.3.a - Czynności wstępne 13
3.4 - INSTRUKCJE DOTYCZĄCE DZIAŁANIA 13
3.4.a - Przycisk ON/OFF (A1)..... 14
3.4.b - Przycisk timera (A2) 14
3.4.c - Przycisk trybu (A3) 14
3.4.d - Blokada elementów sterowniczych (L5) 15
3.4.e - Przycisk WIFI 15
3.5 - Zabezpieczenie przed przegrzaniem 15

4 - KONSERWACJA I CZYSZCZENIE 15

5 - PRZECHOWYWANIE URZĄDZENIA... 16

6 - DANE TECHNICZNE 16

POLSKI

UTYLIZACJA

Symbol umieszczony na produkcie lub na opakowaniu wskazuje, że produkt nie powinien być traktowany jako zwykły odpad domowy, ale należy go oddać do odpowiedniego punktu zbiórki zużytego sprzętu elektrycznego i elektronicznego. Prawidłowa utylizacja produktu pomoże uniknąć potencjalnych negatywnych konsekwencji dla środowiska i zdrowia, które wiążą się z niewłaściwą utylizacją. Aby uzyskać szczegółowe informacje na temat recyklingu produktu, skontaktować się z urzędem gminy, lokalnym zakładem utylizacji odpadów lub sklepem, w którym został zakupiony. Takie zarządzenie obowiązuje wyłącznie w państwach członkowskich UE.

ILUSTRACJE
Ilustracje zostały zgrupowane na pierwszych stronach instrukcji

0 - OSTRZEŻENIA

0.1 - INFORMACJE OGÓLNE

Przede wszystkim, chcielibyśmy Państwu podziękować za wybranie naszego urządzenia.

0.2 - SYMBOLE

Przedstawione w następnym rozdziale piktogramy dostarczają szybkich i jednoznacznych informacji, gwarantujących prawidłowe i bezpieczne użytkowanie urządzenia.

0.2.1 - Piktogramy redakcyjne

	Wskazuje konieczność dokładnego przeczytania niniejszej dokumentacji przed zainstalowaniem i rozpoczęciem użytkowania urządzenia.
	Wskazuje konieczność uważnego przeczytania niniejszej instrukcji przed rozpoczęciem konserwacji lub czyszczenia.
	Wskazuje, że w załączonych instrukcjach mogą znajdować się dodatkowe informacje.
	Wskazuje, że informacje są dostępne w instrukcji obsługi lub instalacji.
	Wskazuje, że personel serwisowy powinien obsługiwać urządzenie zgodnie z instrukcją instalacji.
	Poinformować personel, że opisana czynność grozi porażeniem prądem, jeśli nie zostanie przeprowadzona zgodnie z przepisami bezpieczeństwa.
	Poinformować personel, że opisana czynność stanowi zagrożenie dla zdrowia, jeśli nie zostanie wykonana zgodnie z przepisami bezpieczeństwa.
	Poinformować personel, że opisana czynność grozi ryzykiem poparzenia na skutek wysokiej temperatury, jeśli nie zostanie przeprowadzona zgodnie z przepisami bezpieczeństwa.

POLSKI

	Punkty poprzedzone takim symbolem zawierają bardzo ważne informacje i wskazówki, szczególnie w zakresie bezpieczeństwa. Niezastosowanie się do nich może stanowić: - zagrożenia dla bezpieczeństwa operatorów - utraty gwarancji umownej - zrzeczenia się odpowiedzialności przez producenta.
	Oznacza działania, których nie wolno wykonywać.
	Poinformować personel, że nie wolno przykrywać urządzenia, aby nie dopuścić do jego przegrzania.

0.3 - OSTRZEŻENIA OGÓLNE

PODCZAS STOSOWANIA Z URZĄDZEŃ ELEKTRYCZNYCH ZAWSZE PRZESTRZEGAĆ PODSTAWOWYCH ŚRODKÓW OSTROŻNOŚCI, ABY ZMNIEJSZYĆ RYZYKO POŻARU, PORAŻENIA PRĄDEM I OBRAŻEŃ CIAŁA, A PRZEDE WSZYSTKIM:

1. **Niniejszy dokument zgodnie z prawem jest zastrzeżony i nie może być powielany lub przekazywany osobom trzecim bez wyraźnej zgody ze strony firmy OLIMPIA SPLENDID. Urządzenia mogą być zaktualizowane i w związku z tym mogą być wyposażone w komponenty inne niż te przedstawione; w żaden sposób nie wpływa to na treść niniejszej instrukcji.**
2. **Przed przystąpieniem do jakichkolwiek czynności (montaż, konserwacja, użytkowanie), należy dokładnie przeczytać niniejszą instrukcję i postępować zgodnie z poszczególnymi rozdziałami.**
3. **Przechowywać instrukcję w bezpiecznym miejscu, aby móc z niej skorzystać w przyszłości.**
4. **Po usunięciu opakowania sprawdzić, czy urządzenie nie jest naruszone; elementy opakowania nie mogą być pozostawione w zasięgu dzieci, ponieważ stanowią one potencjalne źródło zagrożenia.**
5. **PRODUCENT NIE PONOSI ODPOWIEDZIALNOŚCI ZA SZKODY OSOBOWE I RZECZOWE WYNIKAJĄCE Z NIEPRZESTRZEGANIA ZALECEŃ ZAWARTYCH W NINIEJSZEJ INSTRUKCJI.**
6. **Producent zastrzega sobie prawo do wprowadzania zmian w swoich modelach w dowolnym czasie, bez wpływu na istotne cechy opisane w niniejszej instrukcji.**
7. **Przed podłączeniem elektrycznym urządzenia upewnić się, że dane na tabliczce znamionowej odpowiadają danym sieci elek-**

trycznej. Tabliczka znamionowa umieszczona jest na urządzeniu.

8. Zainstalować urządzenie zgodnie z instrukcjami producenta. Błędna instalacja może prowadzić do obrażeń osób, zwierząt i uszkodzenia rzeczy, za które producent nie ponosi żadnej odpowiedzialności.
9. Używać urządzenia tylko i wyłącznie w pozycji pionowej.
10. Podczas użytkowania urządzenia należy rozwinąć cały kabel.
11. Urządzenie jest wyposażone w kabel zasilający z wtyczką (połączenie typu Y). W razie uszkodzenia kabla zasilającego należy zwrócić się po wymianę do producenta, autoryzowanego serwisu technicznego lub wykwalifikowanego personelu, aby uniknąć jakiemukolwiek ryzyka.
12. Zainstalować urządzenie w taki sposób, aby wyłączniki i inne elementy sterujące znajdowały się poza zasięgiem osoby korzystającej z wanny lub prysznica.
13. Nie używać przedłużaczy, chyba że z dużą ostrożnością.

14a. W przypadku stosowania urządzenia zainstalowanego na podłodze (z nóżkami), upewnić się o pozostawieniu co najmniej 1m wolnej przestrzeni od innych przedmiotów (rys. 1).

14b. W przypadku stosowania urządzenia zainstalowanego na ścianie (z wspornikiem), upewnić się o pozostawieniu co najmniej 1m wolnej przestrzeni od sufitu i co najmniej 15cm od podłogi (rys. 1).

14c. Aby uniknąć zagrożenia pożarem, trzymać wyjścia powietrza urządzenia w odległości przynajmniej 1m od wszelkich przedmiotów, zasłon, tkanin lub materiałów łatwopalnych (rys. 2).

15. Nie ustawiać urządzenia w pobliżu źródeł ciepła.
16. Nie stosować urządzenia do suszenia odzieży.
17. Nie wkładać żadnych obcych przedmiotów do kratek wlotu i wylotu powietrza, ponieważ istnieje ryzyko porażenia prądem, pożaru lub uszkodzenia urządzenia.
18. Podczas funkcjonowania kabel nie powinien dotykać gorących powierzchni.
19. Nie umieszczać kabla zasilającego pod dywanami, nakryciami lub prowadnicami. Umieść kabel w miejscu nieprzechodnim, aby uniknąć potknięcia.
20. Nie zwijać, skręcać ani owijać kabla wokół urządzenia, ponieważ może to spowodować osłabienie i przerwanie izolacji.
21. Nie chować urządzenia, gdy jest jeszcze gorące.
22. Nie używać urządzenia na zewnątrz lub na mokrych powierzchniach.

23. Nie używać urządzenia w połączeniu z programatorami, timerami lub innymi urządzeniami, które powodują automatyczne włączanie urządzenia, aby uniknąć ryzyka pożaru w przypadku przykrycia lub nieprawidłowego ustawienia urządzenia.
24. Urządzenie jest przeznaczone wyłącznie do użytku w pozycji pionowej.
25. Nigdy nie używać urządzenia w pozycji poziomej.
26. Nie rozlewać płynów na urządzenie.

27. Zabrania się obsługiwania urządzenia przez dzieci oraz przez osoby niepełnosprawne.

28. Urządzenie może być używane przez dzieci w wieku od 8 lat oraz przez ograniczonych zdolnościach fizycznych, sensorycznych lub umysłowych, lub osoby nieposiadające doświadczenia i wiedzy, pod warunkiem, że są one nadzorowane lub otrzymały instrukcje dotyczące bezpiecznego użytkowania urządzenia i zrozumiały związane z tym zagrożenia.

29. Nie należy dopuścić, by dzieci bawiły się urządzeniem. Czyszczenie i konserwacja wykonywana przez użytkownika nie może być wykonywana przez dzieci bez nadzoru.

30. Dzieci poniżej 3 roku życia nie powinny się zbliżać do urządzenia i należy je stale nadzorować.

31. Dzieci w wieku od 3 do 8 lat mogą wyłącznie włączać i wyłączać urządzenie ale pod warunkiem, że zostało ono umieszczone lub zainstalowane w normalnej pozycji działania oraz, że są one nadzorowane lub otrzymały instrukcje dotyczące bezpiecznego korzystania z urządzenia i rozumieją związane z tym zagrożenia.

32. Dzieciom w wieku od 3 do 8 lat nie wolno wkładać wtyczki do gniazdka, dokonywać regulacji lub czyszczenia urządzenia oraz wykonywać konserwacji powierzonej użytkownikowi.

33. Zaleca się, aby nie używać urządzenia w bezpośrednim sąsiedztwie wanny, prysznica lub basenu.

34. UWAGA - Niektóre części niniejszego urządzenia mogą osiągać bardzo wysokie temperatury i mogą powodować oparzenia. Należy zachować szczególną ostrożność tam gdzie obecne są dzieci i osoby wrażliwe.

35. UWAGA - Aby uniknąć przegrzania, nie przykrywać urządzenia (rys. 3).

36. W celu prawidłowego użytkowania urządzenia NIE NALEŻY:
   a. Umieszczać go tuż pod gniazdkiem elektrycznym
   b. Ciągnąć za kabel zasilający lub urządzenie w celu wyjęcia wtyczki z gniazdka.
   c. Pozostawiać urządzenia wystawionego na działanie czynników atmosferycznych (deszcz, słońce itp.).
   d. Pozostawiać go niepotrzebnie włączonego.
   e. Dotykać go mokrymi lub wilgotnymi rękami.
37. Z urządzenia należy korzystać wyłącznie zgodnie e wskazówkami zawartymi w niniejszej instrukcji. Producent nie zaleca używania urządzenia w inny sposób, ponieważ może to spowodować porażenie prądem elektrycznym, pożar lub obrażenia ciała.

38. Najczęstszą przyczyną przegrzania jest osadzanie się kurzu lub kłaczków w urządzeniu. Regularnie usuwać nagromadzone zanieczyszczenia, odłączając sprzęt od gniazdka i odkurzając otwory wentylacyjne i kratki.
39. Nie używać środków ściernych do czyszczenia urządzenia. Czyścić wilgotną (nie mokrą) ściereczką zwilżoną w ciepłej wodzie z mydłem.
40. Przed czyszczeniem zawsze odłączyć urządzenie od sieci elektrycznej.
41. Nie podłączać urządzenia do zasilania, dopóki nie zostanie zmontowane i wyregulowane.
42. Nie myć lub zanurzać urządzenia w wodzie ani innych płynach. Może dojść do zwarcia lub pożaru.

43. Nie używać urządzenia w zamkniętym pomieszczeniu, takim jak szafa, ponieważ mogłoby ono wywołać pożar.
44. W przypadku niezgodności pomiędzy gniazdem a wtyczką urządzenia, zleć wykwalifikowanemu personelowi jego wymianę. Taki personel musi się upewnić, że przekrój przewodów gniazda jest odpowiedni do mocy pobieranej przez urządzenie. Ogólnie rzecz biorąc, nie zaleca się stosowania adapterów lub przedłużaczy. Jeżeli ich użycie jest niezbędne, muszą spełniać aktualne normy bezpieczeństwa, a ich wartość znamionowa prądu (A) nie może być mniejsza niż maksymalna wartość znamionowa urządzenia.
45. Nie używać urządzenia, jeśli jest ono wadliwe lub działa nieprawidłowo, jeśli kabel lub wtyczka są uszkodzone, po upadku lub w przypadku jakiegokolwiek uszkodzenia. Wy-

łączyć urządzenie, wyjąć wtyczkę z gniazdka i zlecić sprawdzenie przez profesjonalnie wykwalifikowany personel.

46. Demontaż, naprawa lub wprowadzenie zmian przez osoby nieupoważnione może spowodować poważne uszkodzenia oraz utratę gwarancji producenta.
47. Nie demontować ani modyfikować urządzenia.
48. Samodzielna naprawa urządzenia jest bardzo niebezpieczna.

49. Jeżeli z innych urządzeń wydobywa się gaz, przed uruchomieniem urządzenia należy dobrze przewietrzyć pomieszczenie.
50. Nie wyjmować wtyczki z gniazdka prądu przed wyłączeniem urządzenia.
51. W przypadku zaprzestania użytkowania urządzenia, zaleca się wyłączenie go z użytkowania poprzez odcięcie kabla zasilającego po uprzednim wyciągnięciu go z gniazdka zasilającego.
52. Ponadto zaleca się unieszkodliwienie innych części urządzenia, które mogą stanowić zagrożenie, zwłaszcza dla dzieci.
53. Przy pierwszym użyciu i po długim okresie nieużywania urządzenia może być wyczuwalny lekki hałas i zapach. Jest to normalne zjawisko, które znika po kilku minutach funkcjonowania.

POLSKI

0.4 - PRZEWIDZIANE UŻYTKOWANIE

54. Urządzenie powinno być używane wyłącznie jako konwektor elektryczny i tylko w celu zapewnienia komfortowej temperatury w pomieszczeniu.
55. Takie urządzenie jest przeznaczone wyłącznie do użytku domowego lub podobnego, a nie typu komercyjnego lub przemysłowego.
56. OLIMPIA SPLENDID nie ponosi odpowiedzialności za nieprawidłowe użytkowanie urządzenia oraz za szkody wyrządzone osobom, mieniu lub zwierzętom.

0.5 - NIEZAMIERZONE I POTENCJALNIE NIEBEZPIECZNE UŻYCIE

57. Nie używać urządzenia w strefach, w których używane są lub magazynowane benzyna, lakiery lub inne płyny łatwopalne lub w pomieszczeniach z obecnością gazów łatwopalnych lub wybuchowych.

58. **Nie używać urządzenia, jeśli w pomieszczeniu został rozpylony gazowy środek owadobójczy lub w obecności palących się kadzideł, oparów chemicznych lub tłustych pozostałości.**
59. **Nie używać urządzenia w małych pomieszczeniach, w których przebywają osoby, które nie są w stanie same opuścić pomieszczenia, che że są pod stałym nadzorem.**
60. **UWAGA - Aby uniknąć przegrzania, nie przykrywać urządzenia (rys. 3).**

Produkt powinien być użytkowany wyłącznie zgodnie ze specyfikacjami wskazanymi w niniejszej instrukcji. Zastosowanie inne niż wskazane może doprowadzić do poważnych obrażeń ciała.
PRODUCENT NIE PONOSI ODPOWIEDZIALNOŚCI ZA SZKODY OSOBOWE I RZECZOWE WYNIKAJĄCE Z NIEPRZESTRZEGANIA ZALECEŃ ZAWARTYCH W NINIEJSZEJ INSTRUKCJI.

1 - OPIS URZĄDZENIA I ELEMENTÓW STERUJĄCYCH

POLSKI

1. Korpus urządzenia
2. Kratka wlotu /wylotu powietrza
3. Wspornik do instalacji na ścianie
4. Instrukcja obsługi
5. Kabel zasilający
6. Nóżki
7. Zestaw śrub
8. Wyświetlacz LED
9. Pilot zdalnego sterowania

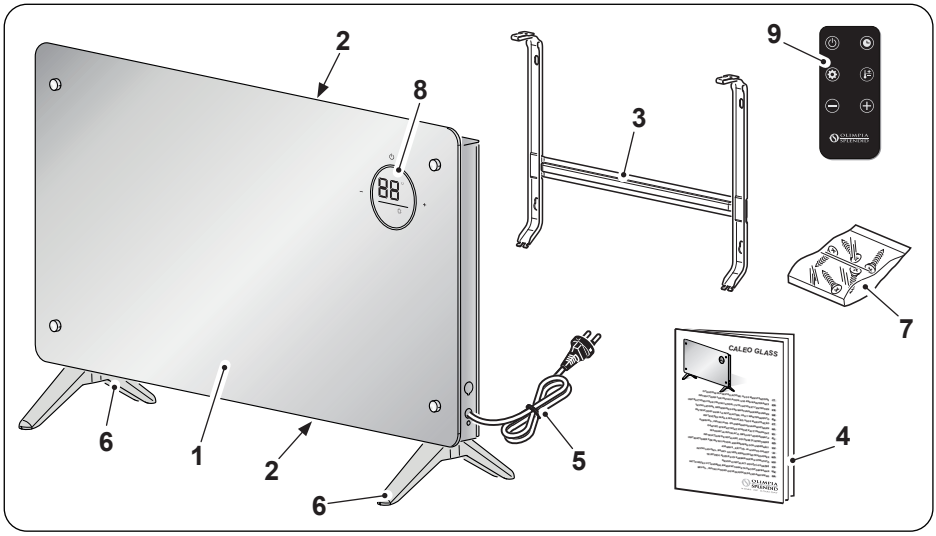

2 - INSTALACJA

- Po usunięciu opakowania sprawdzić stan urządzenia; w razie wątpliwości nie używać go i przekazać profesjonalnie wykwalifikowanemu personelowi.

2.1 - INSTALACJA NA PODŁODZE (Rys.4)

- Odwrócić urządzenie do góry nogami.

Ustawić urządzenie na płaskiej powierzchni upewniając się, ze nie ulegnie uszkodzeniu lub nie upadnie. Umieścić miękką szmatkę pomiędzy płaszczyzną nośną a urządzeniem, aby zabezpieczyć powierzchnie.

- Umieścić nóżki (6) na korpusie urządzenia (1).
- Przymocować nóżki (6) odpowiednimi śrubami (7).

Upewnić się, że nóżki są prawidłowo zamontowane.

- Całkowicie rozwinąć kabel zasilający.

2.2 - INSTALACJA NA ŚCIANIE

- Przed zainstalowaniem na ścianie upewnić się, że:
  - Urządzenie nie będzie wystawione na działanie źródeł ciepła lub pary.
  - Upewnić się, że przestrzeń między sufitem a urządzeniem jest większa niż 1m (rysunek 1).
  - Urządzenie musi być zainstalowane na minimalnej wysokości 15 cm od podłogi (rysunek 1).
  - Ściana, na której ma być zamocowana jednostka wewnętrzna musi być stabilna, mocna i odpowiednia do utrzymania jej ciężaru.
  - Nie może być żadnych przeszkód w swobodnym obiegu powietrza zarówno po stronie wlotu, jak i przede wszystkim po stronie wylotu.
  - Nie instalować urządzenia bezpośrednio nad urządzeniami gospodarstwa domowego (telewizor, radio, lodówka itp.) ani nad źródłem ciepła.

- Po sprawdzeniu wskazanych wyżej punktów przystąpić do montażu wspornika mocującego (Rys.5):
  - Umieścić wspornik (3) na ścianie.
  - Zaznacz punkty wiercenia, upewniając się, że o prawidłowym wypoziomowaniu.
  - Wywiercić niezbędne otwory za pomocą wiertła odpowiedniego do ściany.

Sprawdzić czy w obszarze wiercenia nie ma rur ani przewodów elektrycznych.

- Włożyć kołki (7a) do otworów i przymocować wspornik (3) do ściany za pomocą dostarczonych śrub (7b- 7c) (rysunek 5).

Używając poziomicy, upewnić się, że wspornik montażowy (3) jest wypoziomowany.

- Sprawdź stabilność wspornika (3) przesuwając go w bok i pionowo.
- Zbliżyć urządzenie (1) do haków (3a) wspornika (3).
- Zablokować urządzenie (1) na wsporniku (3) zaczepiając haki (3a).

Spróbować przesunąć urządzenie pionowo i w bok, aby upewnić się, że jest pewnie zamocowane.

- Dokręcić śruby (7d) umieszczone w górnej części wspornika (3), jak wskazano na rysunku 5.

- Upewnić się, że zasłony lub inne przedmioty nie utrudniają przepływu powietrza (rys. 2).
- Włożyć wtyczkę do gniazdka zasilającego.

POLSKI

Upewnić się, że dane sieci odpowiadają danym wskazanym na tabliczce znamionowej urządzenia. Umieść kabel w miejscu nieprzechodnim, aby uniknąć potknięcia.

3 - UŻYTKOWANIE URZĄDZENIA

Tryby pracy urządzenia można wybrać za pomocą pilota zdalnego sterowania lub bezpośrednio na panelu sterowniczym.
Odbiór wybranej funkcji jest potwierdzany sygnałem dźwiękowym „beep”.

3.1 - PANEL STEROWNICZY I PILOT ZDALNEGO STEROWANIA

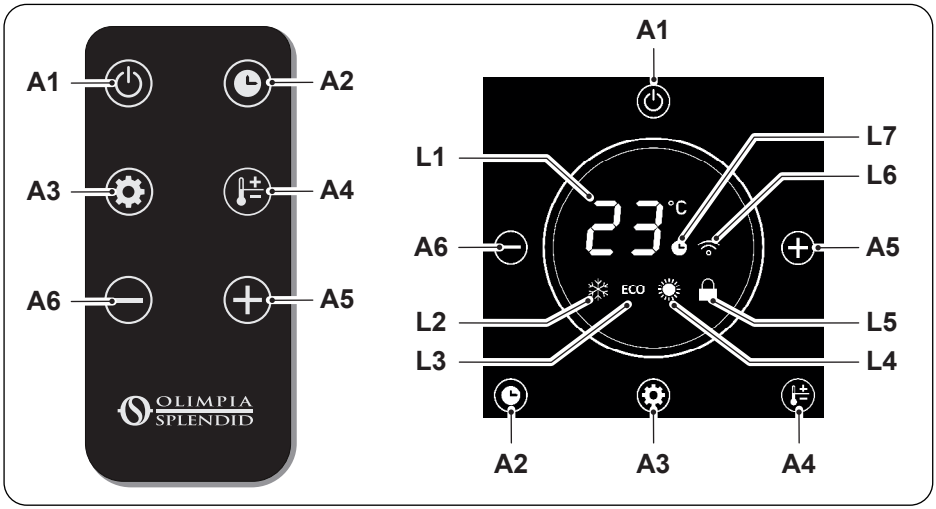

A1. Przycisk **ON/OFF**
A2. Przycisk Timera
A3. Przycisk Trybu
A4. Przycisk Temperatury
A5. Przycisk zwiększania Timera/Temperatury
A6. Przycisk zmniejszania Timera/Temperatury
L1. Wyświetlacz
L2. Dioda LED trybu zabezpieczenia przed zamarzaniem
L3. Dioda LED trybu Eco
L4. Dioda LED trybu ogrzewania
L5. Dioda LED blokady elementów sterowniczych
L6. Dioda LED trybu WIFI
L7. Dioda LED trybu Timera

POLSKI

3.2 - OBSŁUGA PILOTA ZDALNEGO STEROWANIA

Dołączony pilot zdalnego sterowania jest narzędziem, które pozwala na wygodne korzystanie z urządzenia. Jest to przyrząd, z którym należy obchodzić się ostrożnie i w sposób szczególny:

- Unikać zamoczenia (nie czyścić wodą ani nie wystawiać na działanie czynników atmosferycznych).
- Nie dopuścić do upadku na podłogę lub mocnych uderzeń.
- Unikać bezpośredniego narażenia na światło słoneczne.

- ***Nie używać jednocześnie starych i nowych baterii ani baterii różnych marek.***
- ***Nie zostawiać baterii w pilocie, jeśli przewiduje się, że nie będzie się korzystać z urządzenia przez ponad 2 miesiące.***

- ***Bezpośredni kontakt ze światłem słonecznym może skutkować pogorszeniem sprawności działania odbiornika sygnału na podczerwień.***
- ***Pomiędzy pilotem a urządzeniem nie powinno być żadnych przeszkód.***
- ***Jeśli sygnał wychodzący z pilota wydaje się zakłócać działanie innego urządzenia, przenieść to urządzenie w inne miejsce lub skontaktować się z serwisem.***

- ***Żarówki energooszczędne oraz świetlówki mogą zakłócać sygnał między pilotem a klimatyzatorem.***
- ***Wyjąć baterie w razie dłuższej przerwy w korzystaniu z pilota.***

3.2.a - Wkładanie baterii

Baterie nie są dołączone.

Aby prawidłowo włożyć baterie należy:

a. Wysunąć pokrywkę (9a) komory na baterie.

b. Włożyć baterie do komory.

Przestrzegać prawidłowej biegunowości wskazanej na dnie komory.

c. Prawidłowo zamknąć pokrywkę.

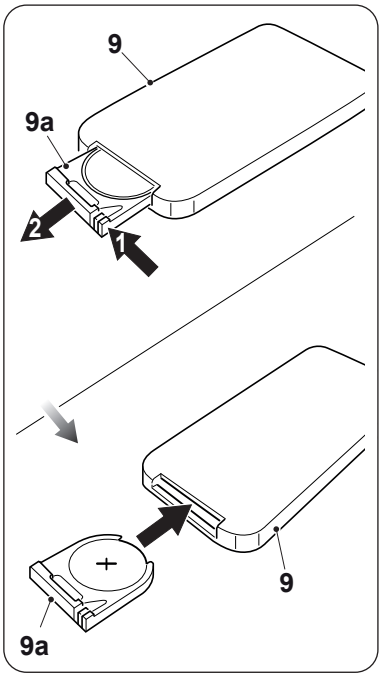

3.2.b - Wymiana baterii

Wymienić baterie, jeżeli po wciśnięciu jednego z przycisków nie pojawi się sygnał dźwiękowy potwierdzający odebranie sygnału przez urządzenia.

W pilocie zdalnego sterowania zastosowano baterię litową 3,0V (;typu CR 2025).

Po rozładowaniu wymienić obydwie baterie i zutylizować je w odpowiednich punktach zbiórki lub zgodnie z wymogami lokalnych przepisów.

- ***Nie wyrzucać baterii do niesegregowanych śmieci domowych. Prawidłowy sposób utylizacji baterii określony jest w przepisach lokalnych.***
- ***W dolnej części ikony utylizacji baterii może być podany symbol substancji chemicznej. Symbol ten oznacza, że bateria zawiera ciężki metal, który przekracza określone stężenie. Na przykład Pb: Ołów (>0,004%).***
- ***Zużyte urządzenia i baterie powinny być oddawane do specjalnych punktów celem ich utylizacji i recyklingu. Prawidłowa utylizacja baterii przeciwdziała pojawieniu się ewentualnych negatywnych konsekwencji dla środowiska i zdrowia człowieka.***

- Jeśli pilot nie będzie używany przez kilka tygodni lub dłużej, wyjąć z niego baterie.
  Wyciek z baterii może spowodować uszkodzenie pilota.

POLSKI

Nie ładować ani otwierać baterii. Nie wrzucać baterii do ognia. Mogą się palić lub spowodować wybuch.

Jeśli płyn z baterii dostanie się na skórę lub ubranie, należy dokładnie umyć czystą wodą. Nie używać pilota z bateriami, które się rozlały. Substancje chemiczne zawarte w bateriach mogą powodować oparzenia lub inne zagrożenia dla zdrowia.

NIEBEZPIECZEŃSTWO POŁKNIĘCIA:
ten produkt zawiera baterię wielkości guzika lub monety.

PRZECHOWYWAĆ W MIEJSCU NIEDOSTĘPNYM DLA DZIECI; w razie podejrzenia, że baterie zostały połknięte lub włożone w jakąkolwiek część ciała, bezzwłocznie skontaktować się z lekarzem.

Połknięcie może powodować oparzenia chemiczne, przerwanie tkanki miękkiej, a nawet śmierć. W ciągu 2 godzin od połknięcia może dojść do poważnych oparzeń. Bezzwłocznie skontaktować się z lekarzem w razie podejrzenia, że bateria została połknięta lub włożona w jakąkolwiek część ciała.

3.2.c - Pozycja pilota zdalnego sterowania

Trzymać pilota w pozycji, z której sygnał może dotrzeć do odbiornika urządzenia (maksymalna odległość ok. 4 metry - z naładowanymi bateriami). Obecność przeszkód (meble, zasłony, ściany itp.) pomiędzy pilotem a urządzeniem zmniejsza jego zasięg.

POLSKI

3.3 - UŻYTKOWANIE URZĄDZENIA

3.3.a - Czynności wstępne

- ***Po zainstalowaniu urządzenia w sposób wskazany w poprzednich paragrafach upewnić się, że dane sieci odpowiadają danym wskazanym na tabliczce znamionowej urządzenia.***
- ***Włożyć wtyczkę do gniazdka elektrycznego; urządzenie wyemituje sygnał dźwiękowy i na wyświetlaczu zaświeci się przycisk (A1).***

3.4 - INSTRUKCJE DOTYCZĄCE DZIAŁANIA

Podczas pierwszego włączenia urządzenie emituje sygnał dźwiękowy i przechodzi do trybu stand-by; wszystkie przyciski są nieaktywne z wyjątkiem przycisku ON/OFF. Podświetlą się przyciski na panelu sterowniczym a na wyświetlaczu pojawi się wykryta temperatura otoczenia.
Funkcje można aktywować lub zmienić zarówno na panelu sterowniczym jak i za pomocą pilota zdalnego sterowania.

3.4.a - Przycisk ON/OFF (A1)

W trybie stand-by wszystkie przyciski są nieaktywne, z wyjątkiem przycisku **ON/OFF**.

Wcisnąć przycisk (A1) aby włączyć/wyłączyć urządzenie.

Tryb początkowy jest ustawiony na Ogrzewaniu (dioda LED L4 włączona); wszystkie funkcje są dostępne.

3.4.b - Przycisk timera (A2)

Wcisnąć przycisk (A2), aby wejść do trybu Timera, wcisnąć przyciski (A5) lub (A6), aby zwiększyć lub zmniejszyć godzinę według następującej kolejności:

(0h (Timer wyłączony) --> 1h --> 2h --> .. 23h --> 24h --> .. 0h (Timer wyłączony) --> ..).

Gdy funkcja jest aktywna, dioda LED (L7) jest włączona.

Gdy tryb Zabezpieczenia przed zamarzaniem jest aktywny, wcisnąć przycisk (A2), aby ustawić włączenie urządzenia; wcisnąć przycisk (A5) lub (A6) aby zwiększyć lub zmniejszyć godzinę według następującej kolejności:

(0h (Timer wyłączony) --> 1h --> 2h --> .. 23h --> 24h --> .. 0h (Timer wyłączony) --> ..).

Gdy funkcja jest aktywna, dioda LED (L7) jest włączona.

POLSKI

3.4.c - Przycisk trybu (A3)

Wcisnąć przycisk (A3) na panelu lub pilocie zdalnego sterowania, aby wybrać funkcję; włączy się dioda LED przy wybranym trybie.

Tryb Zabezpieczenia przeciw zamarzaniu

Urządzenie ogrzewa tylko wtedy, gdy odczytywana temperatura jest poniżej 5 stopni. Jeżeli urządzenie odczyta temperaturę otoczenia powyżej 7 stopni, przestaje działać. Gdy taki tryb jest aktywny nie można ustawić żądanej temperatury.

Tryb Eco

Urządzenie ogrzewa z mocą równą 1000W (niska moc).

Gdy taki tryb jest aktywny można ustawić temperaturę wciskając przycisk (A4) i wybrać żądaną wartość za pomocą przycisków (A5) i (A6).

Tryb Ogrzewania

Urządzenie ogrzewa z mocą równą 2000W (wysoka moc).

Gdy taki tryb jest aktywny można ustawić temperaturę wciskając przycisk (A4) i wybrać żądaną wartość za pomocą przycisków (A5) i (A6).

Podczas ustawiania żądanej temperatury, wartość miga przez około 10 sekund i po jej ustawieniu, wyświetlacz powraca do wyświetlania odczytywanej temperatury otoczenia.

3.4.d - Blokada elementów sterowniczych (L5)

Po około 1 minucie bezczynności, urządzenie ustawia się w trybie stand-by i na wyświetlaczu włącza się dioda LED (L5).

Wcisnąć przycisk (A5) lub (A6), aby dezaktywować blokadę elementów sterowniczych. Dioda LED (L5) wyłączy się.

3.4.e - Przycisk WIFI

W momencie włączenia, urządzenie ustawia się w trybie wyszukiwania i dioda LED (L6) miga. Jeżeli chce się uaktywnić funkcję później, przytrzymać przez kilka sekund przycisk (A1) na panelu, dopóki dioda LED (L6) nie zacznie migać.

Gdy urządzenie połączy się ze smartfonem, dioda LED (L6) przestanie migać i będzie włączona na stałe na wyświetlaczu.

Zeskanować kod QR aby pobrać instrukcje dotyczące połączenia z siecią WiFi i użytkowania aplikacji.

3.5 - Zabezpieczenie przed przegrzaniem

Urządzenie jest wyposażone w system zabezpieczający przed przegrzaniem, który wyłącza się w przypadku przegrzania.
W takim przypadku:

a. Wyłączyć urządzenie i wyjąć wtyczkę zasilania;
b. usunąć ewentualną przyczynę (zatkana kratka wlotu powietrza, przeszkody przed wlotem lub wylotem powietrza itp.);
c. pozostawić urządzenie do ostygnięcia na 30 minut;
d. ponownie uruchomić urządzenie.

Jeśli problem nadal występuje, należy wyłączyć urządzenie, wyjąć wtyczkę z gniazdka sieciowego i skontaktować się ze sprzedawcą lub serwisem pomocy technicznej.

4 - KONSERWACJA I CZYSZCZENIE

Przed przystąpieniem do czyszczenia lub konserwacji urządzenia należy wyjąć wtyczkę z gniazdka i poczekać na zatrzymanie wirnika.

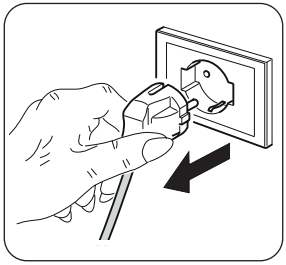

- Do czyszczenia urządzenia używać suchej szmatki.

POLSKI

- Jeśli urządzenie jest bardzo brudne, do czyszczenia jego zewnętrznej części można użyć szmatki zwilżonej letnią wodą (maks. 50°C) z łagodnym detergentem. Wytrzeć suchą ściereczką.
- Za pomocą pędzelka lub odkurzacza usunąć kurz z kratek wlotu i wylotu powietrza (rys. 6).

- ***Przed włożeniem wtyczki do gniazdka prądu upewnić się, czy urządzenie jest całkowicie suche.***
- ***Nie używać szmatek nasączonych środkami chemicznymi lub antystatycznych do czyszczenia urządzenia.***
- ***Nie używać benzyny, rozpuszczalników, pasty polerskiej lub podobnych środków. Takie produkty mogą powodować pękanie lub deformację plastikowej powierzchni.***
- ***Do czyszczenia urządzenia nie używać oleju, środków chemicznych ani produktów ściernych.***
- ***Nie myć lub zanurzać urządzenia w wodzie.***

W przypadku nieprawidłowego działania nie próbować demontować urządzenia; zawsze skontaktować się ze sprzedawcą lub serwisem technicznym.

POLSKI

5 - PRZECHOWYWANIE URZĄDZENIA

- Jeśli urządzenie nie będzie używane przez dłuższy okres czasu lub w przypadku prac, które mogą powodować powstawanie dużej ilości kurzu, zaleca się wykonanie następujących czynności:
  - **Wyłączyć urządzenie i wyciągnąć wtyczkę z gniazdka prądu.**
  - Umieścić urządzenie w chłodnym, suchym miejscu zabezpieczonym przed wilgocią.

6 - DANE TECHNICZNE

- Skonsultować tabelę zamieszczoną na ostatnich stronach instrukcji.

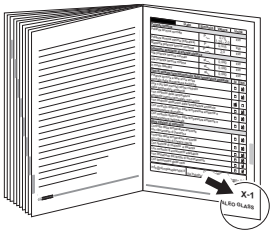

INDEX GENERAL

0 - AVERTIZĂRI 2
0.1 - INFORMAȚII GENERALE 2
0.2 - SIMBOLOGIE 2
0.2.1 - Pictograme editoriale..... 2
0.3 - AVERTIZĂRI GENERALE 3
0.4 - FOLOSIRE PREVĂZUTĂ 7
0.5 - FOLOSIRE NEPREVĂZUTĂ ȘI POTENȚIAL PERICULOASĂ 7

1 - DESCRIERE APARAT ȘI COMENZI 8

2 - INSTALARE 9
2.1 - INSTALARE PE PODEA (Fig.4)..... 9
2.2 - INSTALARE PE PERETE 9

3 - FOLOSIREA APARATULUI..... 10
3.1 - PANOU DE CONTROL ȘI TELECOMANDĂ 11
3.2 - FOLOSIREA TELECOMENZII 11
3.2.a - Introducerea bateriilor 12
3.2.b - Înlocuirea bateriilor 12
3.2.c - Poziția telecomenzii..... 13
3.3 - UTILIZAREA APARATULUI 13
3.3.a - Operațiuni preliminare 13
3.4 - INSTRUCȚIUNI PENTRU FUNCȚIONARE..... 13
3.4.a - Buton ON/OFF (A1)..... 14
3.4.b - Buton timer (A2) 14
3.4.c - Buton mod de funcționare (A3)..... 14
3.4.d - Blocare comenzi (L5) 15
3.4.e - Buton WI-FI 15
3.5 - Protecție împotriva supraîncălzirii ... 15

4 - ÎNTREȚINERE ȘI CURĂȚARE..... 15

5 - DEPOZITAREA APARATULUI 16

6 - DATE TEHNICE 16

ROMÂNĂ

ELIMINARE

Simbolul de pe produs sau de pe ambalaj indică faptul că produsul nu trebuie considerat deșeu menajer normal, ci trebuie dus la punctul de colectare specializat pentru reciclarea echipamentelor electrice și electronice. Efectuând eliminarea acestui produs în mod corespunzător, contribuiți la evitarea potențialelor consecințe negative pentru mediu și sănătate care ar putea rezulta din eliminarea necorespunzătoare a produsului. Pentru mai multe informații despre reciclarea acestui produs, contactați oficiul municipal, serviciul local de eliminare a deșeurilor sau magazinul de unde a fost achiziționat produsul. Această prevedere este valabilă numai în statele membre UE.

IMAGINI
Ilustrațiile sunt grupate în primele pagini ale manualului

0 - AVERTIZĂRI

0.1 - INFORMAȚII GENERALE

În primul rând, dorim să vă mulțumim că ați decis să alegeți un aparat produs de compania noastră.

0.2 - SIMBOLOGIE

Pictogramele prezentate în capitolul următor permit furnizarea rapidă și clară a informațiilor necesare pentru utilizarea corectă a aparatului în condiții de siguranță.

0.2.1 - Pictograme editoriale

	Indică faptul că documentul de față trebuie citit cu atenție înainte de instalarea și/sau utilizarea aparatului.
	Indică faptul că documentul de față trebuie citit cu atenție înainte de orice operațiune de întreținere și/sau de curățare.
	Indică faptul că pot exista informații suplimentare în manualele anexate.
	Indică faptul că informațiile sunt disponibile în manualul de utilizare sau în manualul de instalare.
	Indică faptul că personalul responsabil cu asistența trebuie să manipuleze aparatul în conformitate cu manualul de instalare.
	Semnalează personalului în cauză că operațiunea descrisă prezintă, dacă nu este efectuată cu respectarea normelor de siguranță, riscul de a suferi un șoc electric.
	Semnalează personalului în cauză că operațiunea descrisă prezintă, dacă nu este efectuată cu respectarea normelor de siguranță, riscul de a suferi daune fizice.
	Semnalează personalului în cauză că operațiunea descrisă prezintă, dacă nu este efectuată cu respectarea normelor de siguranță, riscul de a suferi arsuri cauzate de contactul cu componente la temperaturi ridicate.

ROMÂNĂ

	Paragrafele precedate de acest simbol conțin informații și prescripții foarte importante, în special în ceea ce privește siguranța. Nerespectarea poate duce la: - pericol pentru securitatea operatorilor - pierderea garanției contractuale - declinarea răspunderii din partea companiei producătoare.
	Marchează acțiuni care nu trebuie făcute sub nicio formă.
	Semnalează personalului în cauză că acoperirea aparatului este interzisă pentru a preveni supraîncălzirea.

0.3 - AVERTIZĂRI GENERALE

CÂND UTILIZAȚI ECHIPAMENTE ELECTRICE, RESPECTAȚI MEREU PRECAUȚIILE DE SIGURANȚĂ DE BAZĂ PENTRU A REDUCE RISCURILE DE INCENDIU, ȘOCURILE ELECTRICE ȘI VĂTĂMĂRILE PERSOANELOR, INCLUSIV URMĂTOARELE:

1. **Document rezervat conform legii cu interzicerea reproducerii sau transmiterii către terți fără autorizarea explicită a companiei OLIMPIA SPLENDID. Aparatele pot face obiectul unor actualizări și, prin urmare, avea caracteristici diferite de cele reprezentate, fără ca acest lucru să afecteze texte cuprinse în acest manual.**
2. **Citiți cu atenție manualul de față înainte de a efectua orice operațiune (instalare, întreținere, utilizare) și respectați cu strictețe ceea ce este descris în respectivele capitole.**
3. **Păstrați această broșură cu grijă pentru orice consultare ulterioară.**
4. **După îndepărtarea ambalajului, asigurați-vă că aparatul este intact; elementele ambalajului nu trebuie lăsate la îndemâna copiilor deoarece reprezintă surse potențiale de pericol.**
5. **COMPANIA PRODUCĂTOARE NU ÎȘI ASUMĂ RESPONSABILITATEA PENTRU DAUNELE CAUZATE PERSOANELOR SAU LUCRURILOR CA URMARE A NERESPECTĂRII NORMELOR CONȚINUTE ÎN MANUALUL DE FAȚĂ.**
6. **Compania producătoare își rezervă dreptul de a aduce modificări în orice moment la modelele sale, fără a schimba caracteristicile esențiale descrise în manualul de față.**
7. **Înainte de conectarea aparatului, asigurați-vă că datele plăcu-**

ROMÂNĂ

ței corespund cu cele ale rețelei de distribuție electrică. Plăcuța de date este aplicată pe aparat.

8. Instalați aparatul conform instrucțiunilor producătorului. Instalarea incorectă poate cauza daune persoanelor, animalelor sau lucrurilor față de care producătorul nu poate fi considerat responsabil.
9. Folosiți mereu aparatul numai în poziție verticală.
10. În timpul utilizării aparatului cablul trebuie să fie desfășurat în întregime.
11. Aparatul este echipat cu un cablu de alimentare cu ștecher (conexiune de tip Y). În cazul în care cablul de alimentare este deteriorat, trebuie înlocuit de producător sau de serviciul de asistență tehnică al acestuia sau în orice caz de către o persoană calificată similar, pentru a preveni orice risc.
12. Instalați aparatul asigurându-vă că întrerupătoarele și alte comenzi nu sunt accesibile persoanelor care folosesc baia sau dușul.
13. Nu folosiți prelungitoare, decât cu condiția de a fi deosebit de atenți.

14a. Dacă se folosește aparatul instalat pe podea (pe picioruşe), asigurați-vă că păstrați o distanță de cel puțin 1m de alte obiecte (fig. 1).

14b. Dacă se folosește aparatul instalat pe perete (cu consolă), asigurați-vă că păstrați o distanță de cel puțin 1m de alte obiecte (fig. 1).

14c. Pentru a evita riscul de incendiu, țineți gurile de evacuare aer ale aparatului la o distanță de cel puțin 1m de orice obiect, perdelelor, materiale textile sau materiale inflamabile (fig. 2).

15. Nu amplasați aparatul în apropierea surselor de căldură.
16. Nu utilizați aparatul pentru a usca haine.
17. Aveți grijă să nu pătrundă obiecte străine în orificiile de ventilație sau evacuare, deoarece există riscul de șocuri electrice, incendiu sau deteriorare a aparatului.
18. Nu lăsați cablul să atingă suprafețe calde în timpul funcționării.
19. Nu întindeți cablul de alimentare sub covoare, pături sau ghidaje. Aranjați cablul în zone fără trafic pentru a evita împiedicarea.
20. Nu rulați, răsuciți sau înfășurați cablul în jurul aparatului, deoarece ar putea slăbi și rupe izolația.
21. Nu repuneți aparatul la loc cât timp este cald încă.
22. Nu utilizați aparatul în aer liber sau pe suprafețe umede.

23. Nu utilizați aparatul în combinație cu dispozitive de programare, timere sau alte dispozitive care să cauzeze pornirea automată pentru a evita riscul de incendiu în cazul în care aparatul este acoperit sau poziționat în mod incorect.
24. Acest aparat este proiectat pentru uz vertical.
25. Nu utilizați niciodată aparatul în poziție orizontală.
26. Evitați vărsarea de lichide pe aparat.

27. Este interzisă utilizarea aparatului de către copii și persoane cu dizabilități nesupravegheate.

28. Aparatul poate fi utilizat de copii cu vârsta de peste 8 ani și de către persoane cu abilități fizice, senzoriale sau mentale reduse, fără experiență sau fără cunoștințele necesare, atâta timp cât se află sub supraveghere sau după ce au primit instrucțiuni privind folosirea în siguranță a aparatului și înțelegerea pericolelor inerente.

29. Copiii nu trebuie să se joace cu aparatul. Curățarea și întreținerea destinate a fi efectuate de către utilizator nu trebuie efectuate de copii nesupravegheați.

30. Copiii cu vârsta sub 3 ani ar trebui ținuți departe de aparat, în cazul în care nu sunt supravegheați permanent.

31. Copiii cu vârsta cuprinsă între 3 și 8 ani trebuie să pornească/oprească aparatul doar atâta timp cât acesta a fost plasat sau instalat în poziția normală de funcționare și se află sub supraveghere sau primesc instrucțiuni privind utilizarea în siguranță a aparatului și înțeleg pericolele asociate.

32. Copii cu vârsta între 3 și 8 ani nu trebuie să folosească priza, să regleze sau să curețe aparatul sau să efectueze operațiuni de întreținere rezervate utilizatorului.

33. Se recomandă să nu utilizați radiatorul în imediata apropiere a căzii, a dușului sau a unei piscine.

34. ATENȚIE - Anumite componente ale acestui produs se pot încălzi foarte tare și provoca arsuri. Trebuie să acordați atenție maximă situațiilor în care sunt prezenți copii și persoane vulnerabile.

35. ATENȚIE - Pentru a evita supraîncălzirea, nu acoperiți aparatul (fig. 3).

36. Pentru o utilizare corectă a aparatului NU TREBUIE:
   a. Să-l amplasați imediat sub o priză de curent fixă
   b. Să trageți cablul de alimentare sau aparatul însuși pentru a scoate ștecherul din priza de curent.
   c. Să-l lăsați expus la agenții atmosferici (ploaie, soare, etc.).
   d. Să-l lăsați alimentat în mod inutil.
   e. Să-l atingeți cu mâinile ude sau umede.
37. Utilizați aparatul numai în conformitate cu instrucțiunile furnizate în manualul de față. Producătorul nu recomandă nicio altă utilizare deoarece poate provoca șocuri electrice, incendiu sau vătămare corporală.

38. Cea mai frecventă cauză a supraîncălzirii este depunerea de praf sau puf în aparat. Îndepărtați în mod regulat aceste acumulări, deconectând aparatura de la priza de curent și aspirând orificiile de ventilație și grilajele.
39. Nu utilizați produse de curățare abrazive pe aparat. Curățați cu o cârpă umedă (nu udă) clătită cu apă caldă și săpun.
40. Deconectați întotdeauna ștecherul de la sursa de alimentare electrică înainte de curățare.
41. Nu conectați aparatul la sursa de alimentare electrică până când nu este complet asamblat și reglat.
42. Nu spălați și nu scufundați aparatul în apă sau alte lichide. Se pot cauza scurtcircuite sau incendii.

43. Nu utilizați aparatul într-o zonă închisă, cum ar fi într-un dulap, deoarece ar putea provoca un incendiu.
44. În caz de incompatibilitate între priză și ștecherul aparatului, solicitați înlocuirea prizei cu alta de tip adecvat de către personal calificat profesional care să se asigure că secțiunea cablurilor prizei este adecvată pentru puterea absorbită de aparat. În general, utilizarea adaptoarelor și/sau prelungitoarelor nu este recomandată; dacă nu se poate evita utilizarea acestora, trebuie să se respecte normele de siguranță în vigoare și intensitatea curentului (A) nu trebuie să fie mai mică decât intensitatea maximă a aparatului.
45. Nu utilizați aparatul în caz de defecțiune sau funcționare defectuoasă, în cazul în care cablul sau ștecherul sunt deteriorate sau dacă a fost scăpat sau deteriorat în vreun fel. Opriți aparatul, deconectați ștecherul de la priză și efectuați verificarea din partea unui personal calificat profesional.

46. Demontarea, repararea sau transformarea de către o persoană neautorizată ar putea cauza daune grave și anula garanția producătorului.
47. Nu demontați și nu faceți nicio modificare la aparat.
48. Repararea pe cont propriu a aparatului este extrem de periculoasă.

49. În caz de scurgeri de gaz de la alte aparaturi, aerisiți bine încăperea înainte de a utiliza aparatul.
50. Nu deconectați ștecherul din priza de curent înainte de a opri aparatul.
51. Dacă decideți să nu mai utilizați un aparat de acest tip, vă recomandăm să îl scoateți din uz prin tăierea cablului de alimentare, după ce ați scos ștecherul din priză.
52. De asemenea, se recomandă să se transforme în elemente inofensive acele părți ale aparatului care ar putea constitui un pericol, în special pentru copiii care ar putea folosi aparatul scos din uz pentru a se juca.
53. La prima utilizare și după o perioadă lungă de nefuncționare a aparatului s-ar putea percepe un ușor zgomot sau un pic de miros. Este un fenomen normal care dispare după câteva minute de funcționare.

0.4 - FOLOSIRE PREVĂZUTĂ

54. Aparatul trebuie să fie utilizat exclusiv ca termoconvector electric, cu unicul scop de a face confortabilă temperatura încăperii în care vă aflați.
55. Acest aparat este destinat numai pentru uz casnic sau similar, nu de tip comercial sau industrial.
56. O utilizare necorespunzătoare a aparatului, care comportă eventuale daune cauzate persoanelor, bunurilor sau animalelor, exonerează OLIMPIA SPLENDID de orice răspundere.

0.5 - FOLOSIRE NEPREVĂZUTĂ ȘI POTENȚIAL PERICULOASĂ

57. Nu utilizați aparatul în zone în care sunt utilizate sau stocate benzină, vopsele sau alte lichide inflamabile sau în medii în în care sunt prezente gaze inflamabile sau gaze explozive.

58. **Nu utilizați aparatul dacă în încăpere a fost pulverizat recent insecticid pe bază de gaz sau dacă există dispozitive de aromaterapie, vapori chimici sau reziduuri uleioase.**
59. **Nu utilizați acest aparat în camere mici ocupate de persoane care nu pot ieși în mod autonom din încăpere, cu excepția cazurilor în care se asigură o supraveghere permanentă.**
60. **ATENȚIE - Pentru a evita supraîncălzirea, nu acoperiți aparatul (fig. 3).**

Acest produs trebuie utilizat numai în conformitate cu specificațiile indicate în manualul de față. Orice utilizare diferită de cea specificată poate cauza vătămări grave.
COMPANIA PRODUCĂTOARE NU ÎȘI ASUMĂ RESPONSABILITATEA PENTRU DAUNELE CAUZATE PERSOANELOR SAU LUCRURILOR CA URMARE A NERESPECTĂRII NORMELOR CONȚINUTE ÎN MANUALUL DE FAȚĂ.

1 - DESCRIERE APARAT ȘI COMENZI

1. Corp aparat
2. Grilaj intrare/ieșire aer
3. Consolă pentru instalare pe perete
4. Manual instrucțiuni
5. Cablu de alimentare electrică
6. Picioruțe
7. Set șuruburi
8. Display cu led-uri
9. Telecomandă

ROMÂNĂ

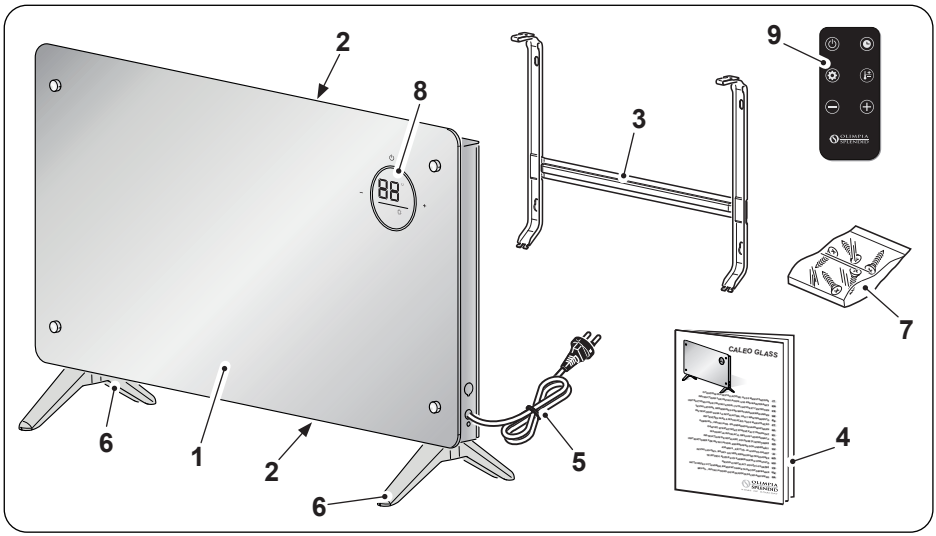

2 - INSTALARE

- După îndepărtarea ambalajului, asigurați-vă că aparatul este intact; dacă aveți îndoieli, nu îl utilizați și contactați personalul calificat profesional.

2.1 - INSTALARE PE PODEA (Fig.4)

- Rotiți aparatul cu susul în jos.

Poziționați aparatul pe o suprafață plană și stabilă, asigurându-vă că nu poate fi deteriorat sau cădea. Puneți o cârpă moale între planul de sprijin și aparat pentru a proteja suprafețele.

- Puneți piciorușele (6) pe corpul aparatului (1).
- Fixați piciorușele (6) cu șuruburile corespunzătoare (7).

Asigurați-vă că piciorușele sunt montate corect.

- Desfășurați complet cablul de alimentare electrică.

2.2 - INSTALARE PE PERETE

- Înainte de a începe instalarea pe perete asigurați-vă că:
  - Nu expuneți aparatul la surse de căldură sau de abur.
  - Asigurați-vă că distanța de la tavan la aparat nu este mai mică de 1m (figura 1).
  - Aparatul trebuie să fie instalat la o înălțime minimă de 15 cm de la podea (figura 1).
  - Peretele pe care urmează să fie fixată unitatea interioară trebuie să fie stabil, robust și adecvat pentru a susține greutatea.
  - Nu trebuie să fie prezente obstacole pentru libera circulație a aerului atât pe partea de aspirare, cât și, mai ales, pe partea de evacuare a aerului.
  - Aparatul nu trebuie să fie instalat direct deasupra unui aparat electrocasnic (televizor, radio, frigider, etc.) sau deasupra unei surse de căldură.

- După ce ați verificat cele descrise mai sus, începeți montarea consolei de fixare (Fig.5):
  - Poziționați consola (3) pe perete.
  - Marcați punctele de găurit asigurându-vă că consola este la nivel.
  - Dați găurile necesare cu un burghiu adecvat pentru peretele respectiv.

Asigurați-vă că în zona de găurire nu sunt prezente țevi sau paturi de cablu electric.

- Introduceți diblurile (7a) în găuri și fixați consola (3) pe perete cu șuruburile (7b- 7c) din dotare (figura 5).

Cu ajutorul unei nivele, asigurați-vă că consola de fixare (3) este poziționată în plan.

- Verificați stabilitatea comsolei (3) mutând-o în lateral și pe verticală.
- Poziționați aparatul (1) în dreptul cârligelor (3a) consolei (3).
- Blocați aparatul (1) pe consolă (3) prin închiderea cârligelor (3a).

Încercați să mișcați aparatul pe verticală pentru a vă asigura că acesta este prins în mod ferm.

- Strângeți șuruburile (7d) poziționate în partea superioară a consolei (3) după cum este ilustrat în figura 5.

- Asigurați-vă că fluxul de aer nu este obstrucționat de perdele sau de alte obiecte (fig. 2).
- Introduceți ștecherul în priza de curent.

Asigurați-vă că parametrii rețelei de alimentare corespund cu datele redate pe plăcuța aparatului. Aranjați cablul în zone fără trafic pentru a evita împiedicarea.

ROMÂNĂ

3 - FOLOSIREA APARATULUI

Modurile de funcționare ale răcitorului de aer pot fi selectate atât prin intermediul telecomenzii, cât și din panoul de control.
Recepția funcției selectate este confirmată de emiterea unui „bip” sonor.

3.1 - PANOU DE CONTROL ȘI TELECOMANDĂ

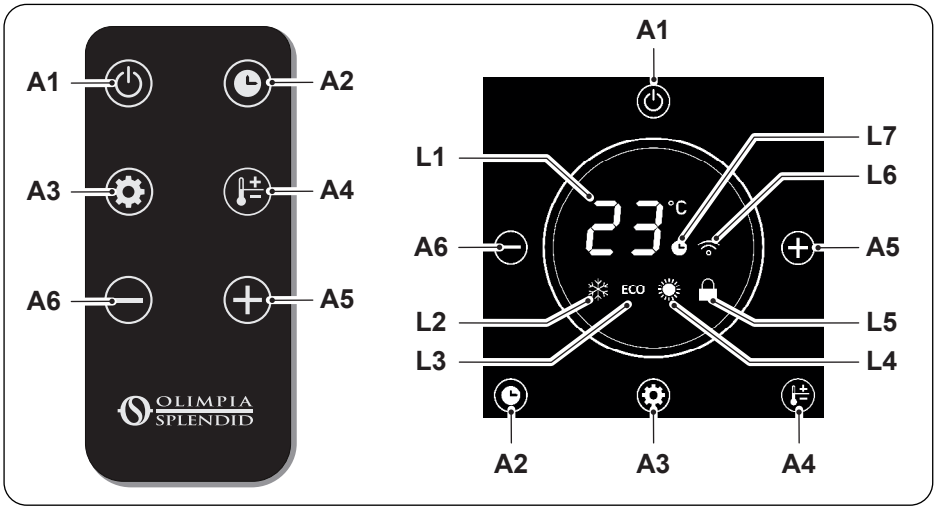

A1. Buton **ON/OFF**
A2. Buton Timer
A3. Buton Mod de funcționare
A4. Buton Temperatură
A5. Buton mărire Timer/Temperatură
A6. Buton reducere Timer/Temperatură
L1. Display
L2. Led mod Antigel;
L3. Led mod Eco;
L4. Led mod încălzire;
L5. Led blocare comenzi
L6. Led mod WI-FI
L7. Led mod Timer

ROMÂNĂ

3.2 - FOLOSIREA TELECOMENZII

Telecomanda livrată cu aparatul este instrumentul care vă permite să utilizați aparatul în modul cel mai confortabil. Este un instrument care trebuie manevrat cu grijă și în special:

- Evitați să îl udați (nu trebuie curățat cu apă sau expus la intemperii).
- Evitați căderea sau impactul violent.
- Evitați expunerea directă la razele soarelui.

- ***Nu utilizați împreună baterii vechi și noi sau baterii de mărci diferite.***
- ***Nu lăsați bateriile în telecomandă dacă intenționați să nu utilizați dispozitivul mai mult de 2 luni.***

- ***Lumina directă a soarelui poate afecta funcționarea receptorului pentru semnalul cu infraroșu.***
- ***Traiectoria dintre telecomandă și aparat trebuie să fie liberă.***
- ***Dacă semnalul de la telecomandă pare să interfereze cu un alt aparat, mutați acest aparat în altă poziție sau contactați serviciul clienți.***
- ***Lămpile electronice și fluorescente pot afecta transmisia dintre telecomandă și răcitorul de aer.***

- ***Scoateți bateriile de alimentare în caz că telecomanda nu va fi utilizată pe o perioadă mai lungă.***

3.2.a - Introducerea bateriilor

Bariile de alimentare NU sunt incluse.
Pentru a introduce corect bateriile:

a. Scoateți capacul (9a) din spațiul unde se află bateriile.

b. Introduceți bateriile în spațiul corespunzător.

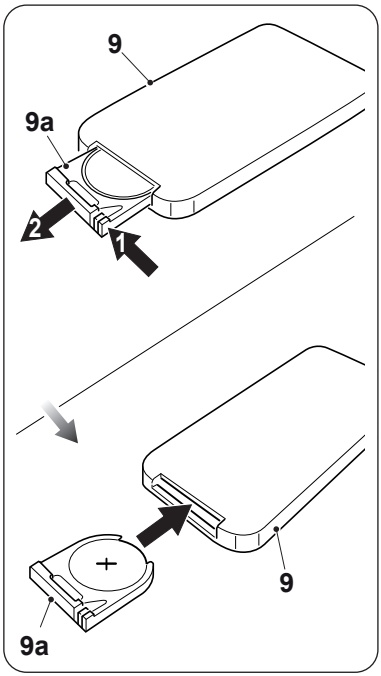

Respectați cu strictețe polaritățile indicate în partea de jos a spațiului unde se află bateriile.

c. Închideți capacul corect.

3.2.b - Înlocuirea bateriilor

Bateriile trebuie să fie înlocuite dacă atunci când apăsați pe unul din butoane nu se aude beep-ul sonor de recepționare a semnalului aparatului.

Telecomanda funcționează cu o baterie cu litiu de 3,0V (tip CR 2025).

ROMÂNĂ

Odată descărcate, ambele baterii trebuie înlocuite și eliminate în centrele de colectare adecvate sau conform reglementărilor locale.

- ***Nu eliminați bateriile ca deșeuri normale nesortate. Pentru eliminarea corectă a bateriilor, consultați reglementările locale.***
- ***În partea inferioară a pictogramei referitoare la eliminarea bateriilor poate apărea simbolul unei substanțe chimice. Acest simbol indică faptul că bateria conține un metal greu care depășește o anumită concentrație. De exemplu Pb: Plumb (> 0,004%).***
- ***Aparatele și bateriile uzate trebuie să fie tratate în unitățile adecvate pentru reutilizare, reciclare și recuperare. Garantând eliminarea corectă a bateriilor, veți contribui la prevenirea eventualelor consecințe negative asupra mediului și asupra sănătății umane.***

- Dacă nu utilizaţi telecomanda timp de câteva săptămâni sau chiar mai mult, scoateţi bateriile.
  Eventualele scurgeri ale bateriilor ar putea deteriora telecomanda.

Nu reîncărcați și nu demontați bateriile. Nu aruncați bateriile în foc. Pot arde sau exploda.

Dacă lichidul din baterii intră în contact cu pielea sau hainele, spălați-le cu atenție cu apă curată. Nu utilizați telecomanda cu baterii care au avut scurgeri. Substanțele chimice conținute în baterii pot provoca arsuri sau alte pericole pentru sănătate.

PERICOL DE ÎNGHIȚIRE:
acest produs conține o baterie tip buton sau monedă.

A SE ȚINE FĂRĂ A FI LA ÎNDEMÂNA COPIILOR; dacă se crede că bateriile au fost înghițite sau introduse în orice parte a corpului, solicitați imediat asistență medicală.

Ingestia poate duce la arsuri chimice, perforarea țesuturilor moi și deces. Arsurile grave pot apărea în termen de 2 ore de la ingestie. Solicitați imediat asistență medicală dacă se suspectează că o baterie a fost ingerată sau introdusă într-o parte a corpului.

3.2.c - Poziția telecomenzii

Țineți telecomanda într-o poziție din care semnalul să poată ajunge la receptorul aparatului (distanță maximă circa 4 metri - cu bateriile încărcate).
Prezența obstacolelor (mobilier, perdele, pereți, etc.) între telecomandă și aparat reduce raza de acțiune a telecomenzii.

ROMÂNĂ

3.3 - UTILIZAREA APARATULUI

3.3.a - Operațiuni preliminare

- ***După ce ați instalat aparatul conform descrierii din paragrafele precedente, asigurați-vă că parametrii rețelei de alimentare corespund cu datele redate pe plăcuța aparatului.***
- ***Introduceți ștecherul în priza de alimentare cu energie electrică; aparatul emite un „beep” sonor iar pe display se iluminează butonul (A1).***

3.4 - INSTRUCȚIUNI PENTRU FUNCȚIONARE

Când aparatul este pornit prima dată emite un „beep” sonor și se poziționează în stand-by; toate butoanele sunt dezactivate cu excepția butonului ON/OFF. Butoanele panoului de comenzi se iluminează iar pe display este afișată temperatura ambiantă detectată. Funcțiile pot fi activate sau modificate atât din panoul de control, cât și din telecomandă.

3.4.a - Buton ON/OFF (A1)

În modul stand-by toate butoanele sunt dezactivate, cu excepția butonului **ON/OFF**.

Apăsați pe butonul (A1) pentru a porni/opri aparatul.

Modul de funcționare inițial este setat pe Încălzire (Led L4 aprins); toate funcțiile sunt disponibile.

3.4.b - Buton timer (A2)

Apăsați pe butonul (A2) pentru a intra în modul Timer, apăsați pe butoanele (A5) sau (A6) pentru a mări sau a reduce timpul conform următoarei secvențe:

(0h (Timer oprit) --> 1h --> 2h --> .. 23h --> 24h --> .. 0h (Timer oprit) --> ..).

Când funcția este activă Led-ul (L7) se iluminează.

Când modul Antigel este activ, apăsați pe butonul (A2) pentru a seta pornirea aparatului; apăsați pe butoanele (A5) sau (A6) pentru a mări sau a reduce timpul conform următoarei secvențe:

(0h (Timer oprit) --> 1h --> 2h --> .. 23h --> 24h --> .. 0h (Timer oprit) --> ..).

Când funcția este activă Led-ul (L7) se iluminează.

3.4.c - Buton mod de funcționare (A3)

Apăsați pe butonul (A3) pe panou sau cu ajutorul telecomenzii pentru a activa funcția; led-ul corespunzător modului de funcționare dorit se iluminează.

Mod Antigel

Aparatul încălzește numai când temperatura detectată este sub 5 grade. Dacă aparatul detectează o temperatură ambiantă de peste 7 grade se oprește din funcționare.
Când acest mod este activ nu se poate seta temperatura dorită.

Mod Eco

Aparatul încălzește cu o putere de 1000W (putere joasă).
Când acest mod este activ se poate seta temperatura apăsând pe butonul (A4) și selecta valoarea dorită din butoanele (A5) și (A6).

Mod Încălzire

Aparatul încălzește cu o putere de 2000W (putere înaltă).
Când acest mod este activ se poate seta temperatura apăsând pe butonul (A4) și selecta valoarea dorită din butoanele (A5) și (A6).

Când se setează temperatura dorită, valoarea este iluminată intermitent timp de 10 secunde și după setare revine la afișarea temperaturii ambiante detectate.

3.4.d - Blocare comenzi (L5)

După circa 1 minut de inactivitate, aparatul intră în modul stand-by iar pe display se iluminează led-ul (L5).

Apăsați pe butoanele (A5) sau (A6) pentru a elimina blocarea comenzilor. Led-ul (L5) se stinge.

3.4.e - Buton WI-FI

Când pornește, aparatul intră în modul de căutare dispozitiv iar led-ul (L6) este iluminat intermitent. Dacă doriți să activați funcția într-un moment ulterior țineți apăsat timp de câteva secunde butonul (A1) de pe panou până când led-ul (L6) începe să fie iluminat intermitent.

Când aparatul se conectează cu smartphone, LED-ul (L6) nu mai clipește și rămâne aprins fix pe afișaj.

Încadrați codul QR pentru a descărca instrucțiunile pentru conectarea la rețeaua Wi-Fi și utilizarea aplicației.

3.5 - Protecție împotriva supraîncălzirii

Aparatul este dotat cu un sistem de protecție împotriva supraîncălzirii care îl oprește în cazul în care se supraîncălzește.
În acest caz:

a. Opriți aparatul și deconectați ștecherul de alimentare;
b. îndepărtați eventuala cauză (grilaj de aspiraţie a aerului înfundat, obstacole în fața orificiului de intrare sau ieșire a aerului, etc.);
c. lăsați aparatul să se răcească timp de 30 de minute;
d. reporniți aparatul.

Dacă problema persistă, opriți aparatul, deconectați ștecherul din priza de curent și contactați revânzătorul sau serviciul de asistență tehnică.

4 - ÎNTREȚINERE ȘI CURĂȚARE

Înainte de a efectua orice operațiune de curățare sau întreținere a aparatului, deconectați ștecherul din priza de curent și așteptați ca ventilatorul să se oprească.

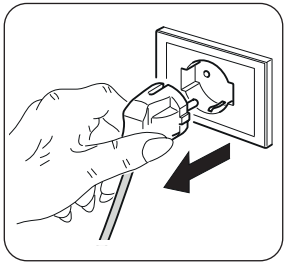

- Utilizați o cârpă uscată pentru a curăța aparatul.

ROMÂNĂ

- Dacă aparatul este foarte murdar, se poate folosi o cârpă umezită cu apă călduță (max 50°C) și un detergent delicat pentru a curăța părțile exterioare. Ștergeți cu o cârpă uscată.
- Utilizați o pensulă sau un aspirator pentru a îndepărta praful de pe grilajele de intrare/ieșire a aerului (fig. 6).

- ***Asigurați-vă că aparatul este complet uscat înainte de a reconecta ștecherul la priza de curent.***
- ***Nu utilizați o cârpă tratată chimic sau antistatic pentru a curăța aparatul.***
- ***Nu folosiți benzină, solvent, pastă de lustruit sau alți solvenți similari. Aceste produse pot cauza stricarea sau deformarea suprafeței de plastic.***
- ***Nu folosiți uleiuri, substanțe chimice sau produse abrazive pentru a curăța aparatul.***
- ***Nu spălați și nu scufundați aparatul în apă.***

În cazul unei funcționări defectuoase a aparatului, nu încercați să-l demontați, ci contactați revânzătorul sau serviciul de asistență tehnică.

5 - DEPOZITAREA APARATULUI

- Dacă nu intenționați să utilizați aparatul pentru o perioadă deosebit de lungă de timp sau trebuie să efectuați lucrări care ar putea produce mult praf, se recomandă să păstrați aparatul după cum urmează:
  - **Opriți aparatul și scoateți ștecherul din priza de curent.**
  - Puneți aparatul într-un loc aerisit și uscat, ferit de umditate.

6 - DATE TEHNICE

- Vedeți tabelul redat pe ultimile pagini ale manualului.

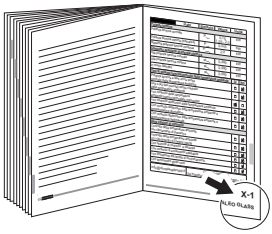

ALLMÄN INNEHÅLLSFÖRTECKNING

0 - VARNINGSTEXTER 2
0.1 - ALLMÄN INFORMATION..... 2
0.2 - SYMBOLER..... 2
0.2.1 - Redaktionella piktogram..... 2
0.3 - ALLMÄNNA VARNINGSTEXTER... 3
0.4 - FÖRUTSEDD ANVÄNDNING..... 7
0.5 - OAVSIKTLIG OCH POTENTIELLT FARLIG ANVÄNDNING.....7

1 - BESKRIVNING AV APPARATEN OCH KOMMANDON..... 8

2 - INSTALLATION 9
2.1 - MONTERING I GOLVET (bild 4).....9
2.2 - VÄGGMONTERING.....9

3 - ANVÄNDNING AV APPARATEN..... 10
3.1 - MANÖVERPANEL OCH FJÄRRKONTROLL.....11
3.2 - ANVÄNDNING AV FJÄRRKONTROLLEN 11
3.2.a - Isättning av batterier..... 12
3.2.b - Byte av batterierna 12
3.2.c - Fjärrkontrollens läge..... 13
3.3 - ANVÄNDNING AV APPARATEN .. 13
3.3.a - Förberedande moment..... 13
3.4 - DRIFTSANVISNINGAR 13
3.4.a - ON/OFF-knapp (A1)..... 14
3.4.b - Timer-knapp (A2)..... 14
3.4.c - Knapp för funktionsläge (A3).... 14
3.4.d - Kommandospärr (L5) 15
3.4.e - WIFI-knapp..... 15
3.5 - Överhettningsskydd..... 15

4 - UNDERHÅLL OCH RENGÖRING..... 15

5 - LAGRING AV APPARATEN 16

6 - TEKNISKA DATA..... 16

SVENSKA

AVFALLSHANTERING

Symbolen på produkten eller på förpackningen indikerar att produkten inte ska betraktas som ett normalt hushållsavfall utan ska lämnas in vid en lämplig uppsamlingsstation för återvinning av elektrisk och elektronisk utrustning. Vid bortskaffande av denna produkt på lämpligt sätt bidrar ni till att undvika potentiellt negativa konsekvenser för miljö och hälsa, som kan vara ett resultat av ett olämpligt bortskaffande av produkten. För mer detaljerad information om återvinning av denna produkt, kontakta kommunkontoret, deN lokala avfallshanteringstjänsten eller butiken där produkten köptes. Denna förordning är endast giltig i EU-länderna.

ILLUSTRATIONER
Illustrationerna är samlade på de första sidorna i handboken.

0 - VARNINGSTEXTER

0.1 - ALLMÄN INFORMATION

Vi vill framför allt tacka dig för att ha valt en av våra produkter.

0.2 - SYMBOLER

De piktogram som beskrivs i följande kapitel gör det möjligt att snabbt och på ett enhetligt sätt tillhandahålla nödvändig information för en korrekt användning av maskinen under säkra förhållanden.

0.2.1 - Redaktionella piktogram

	Indikerar att detta dokument måste läsas igenom noggrant innan apparaten installeras och/eller används.
	Indikerar att detta dokument måste läsas igenom noggrant innan något underhålls- och/eller rengöringsarbete utförs.
	Indikerar att det kan finnas ytterligare information i bifogade handböcker.
	Indikerar att det finns information tillgänglig i användarhandboken eller i installationshandboken.
	Indikerar att servicepersonalen måste hantera apparaten i enlighet med installationshandboken.
	Signalerar till den berörda personalen att den beskrivna manövern medför en risk för elstöt om den inte utförs i enlighet med säkerhetsföreskrifterna.
	Signalerar till den berörda personalen att den beskrivna manövern medför en risk för fysisk skada om den inte utförs i enlighet med säkerhetsföreskrifterna.
	Signalerar till den berörda personalen att den beskrivna manövern medför en risk för brännskador till följd av kontakt med mycket varma komponenter, om den inte utförs i enlighet med säkerhetsföreskrifterna.

SVENSKA

	Avsnitten som föregås av denna symbol innehåller mycket viktig information och föreskrifter, särskilt vad gäller säkerheten. Försummelse att respektera detta kan medföra följande: - fara för operatörernas säkerhet - upphörande av den avtalsenliga garantin - avböjande av ansvar från tillverkarens sida.
	Signalerar åtgärder som absolut inte får utföras.
	Signalerar till den berörda personalen att det är förbjudet att täcka över apparaten för att undvika överhettning.

0.3 - ALLMÄNNA VARNINGSTEXTER

NÄR ELEKTRISK UTRUSTNING ANVÄNDS MÅSTE ALLTID DE GRUNDLÄGGANDE SÄKERHETSBESTÄMMELSERNA FÖLJAS FÖR ATT MINSKA RISKERNA FÖR BRAND, ELSTÖTAR OCH PERSONOLYCKOR, INKLUSIVE FÖLJANDE:

1. **Reserverat dokument i enlighet med tillämplig lag med förbud för reproduktion eller överföring till tredje part utan ett uttryckligt godkännande från företaget OLIMPIA SPLENDID. Enheterna kan undergå uppdateringar och därmed ha andra detaljer än de som framställs, utan att det därför äventyrar betydelsen av texterna i denna handbok.**
2. **Läs noga igenom denna handbok innan ni gpr vidare med någon typ av manöver (installation, underhåll, användning) och följ noggrant det som beskrivs i varje enskilt kapitel.**
3. **Förvara denna handbok och håll den i gott skick för all framtida konsultation.**
4. **Efter att ha avlägsnat emballaget ska ni försäkra er om att apparaten är i fullgott skick. Förpackninfsmaterialet får inte lämnas inom räckhåll för barn eftersom de kan utgöra en fara för dem.**
5. **TILLVERKAREN ÅTAR SIG INGET ANSVAR FÖR PERSONSKADOR ELLER SKADA PÅ FÖREMÅL TILL FÖLJD AV EN FÖRSUMMELSE ATT IAKTTA BESTÄMMELSERNA I DENNA HANDBOK.**
6. **Tillverkaren förbehåller sig rätten att när som helst göra ändringar på modellerna, oaktat de väsentliga egenskaper som beskrivs i denna handbok.**
7. **Innan apparaten ansluts ska ni försäkra er om att uppgifterna**

SVENSKA

på märkskylten motsvarar de som gäller för nätförsörjningen. Märkskylten sitter på apparaten.

8. Installera apparaten enligt tillverkarens instruktioner. En felaktig installation kan orsaka skador på personer, djur eller föremål men tillverkaren kan inte hållas ansvarig för dessa.
9. Använd alltid apparaten enbart i vertikalt läge.
10. Vid användning av apparaten ska hela kabeln alltid vara utdragen.
11. Apparaten är utrustad med en nätkabel med kontakt (Y-anslutning). Om nätkabeln är skadad ska den bytas ut av tillverkaren eller av dennes tekniska service eller hur som helst av en person med liknande kompetens för att förhindra alla typer av risker.
12. Installera apparaten och se till att brytare och andra kommandon inte kan nås av dem som använder toaletten eller duschen.
13. Använd inte förlängningssladdar, om inte med särskild försiktighet.

14a. Om ni använder en golvmonterad apparat (med stödfötter), ska ni säkerställa att ett avstånd på minst 1m bibehålls från andra objekt (bild 1).

14b. Om ni använder en väggmonterad apparat (med stativ), ska ni säkerställa att ett avstånd på minst 1m bibehålls från taket och minst 15 cm från golvet (bild 1).

14c. För att undvika risken för brand ska apparatens luftutlopp hållas på minst 1 meters avstånd från alla typer av objekt, gardiner, tyger eller brandfarliga material (bild 2).

15. Placera inte apparaten i närheten av värmekällor.
16. Använd inte apparaten till att torka kläder.
17. Var försiktig så att främmande objekt inte kommer in i ventilations- eller frånluftsöppningarna eftersom det finns risk elstötar, brand eller skada på apparaten.
18. Undvik att kabeln rör vid de varmar ytorna under driften.
19. Dra inte kabeln under mattor, täcken eller gångmattor. Placera ut kabeln i områden där ingen passerar för att undvika att personer kan snubba över den.
20. Rulla, vrid eller linda inte kabeln runt apparaten eftersom det kan försämra eller bryta isoleringen.
21. Ställ inte undan apparaten medan den fortfarande är varm.
22. Använd inte apparaten utomhus eller på blöta underlag.

23. Använd inte apparaten tillsammans med programmeringsenheter, timers eller andra enheter som kan förorsaka automatisk påslagning för att undvika brandrisker om apparaten är övertäck eller placerad på ett felaktigt sätt.
24. Apparaten är utformad för att användas i lodrätt läge.
25. Använd aldrig apparaten i horisontellt läge.
26. Undvik att hälla ut vätskor över apparaten.

27. Det är förbjudet för barn och icke assisterade personer med funktionshinder att använda apparaten.

28. Enheten kan användas av barn över 8 års ålder och av personer med nedsatt fysisk, sensorisk och mental förmåga samt personer utan nödvändig erfarenhet eller kunskap förutsatt att de är under tillsyn eller efter att de har fått instruktioner om säker användning av enheten och har förstått de risker som enheten kan medföra.

29. Barn får inte leka med apparaten. Rengöring och underhåll som ska utföras av användaren får inte utföras av barn utan tillsyn.

30. Barn under 3 års ålder bör hållas utom räckhåll för enheten om de inte är under ständig tillsyn.

31. Barn mellan 3 och 8 år får endast slå på/av apparaten förutsatt att den har placerats eller installerats i dess vanliga funktionsposition, att de får tillsyn eller instruktioner om hur apparaten används säkert och att de förstår riskerna.

32. Barn mellan 3 och 8 år får inte sätta i kontakten, justera eller rengöra apparaten och inte heller utföra underhåll som åligger tillverkaren.

33. Vi rekommenderar att ni inte använder värmefläkten i omedelbar närhet av ett badkar, dusch eller en pool.

34. OBSERVERA - Vissa delar i denna produkt kan bli mycket varma och ge upphov till brännskador. Försiktighet måste iakttas där barn och utsatta människor är närvarande.

35. OBSERVERA - För att undvika överhettning får apparaten inte täckas över (bild 3).

36. För en korrekt användning av apparaten FÅR MAN INTE:
   a. Placera den omedelbart under ett fast eluttag
   b. Dra i själva nätkabeln eller apparaten för att dra ut kontakten ur nätuttaget.
   c. Lämna enheten exponerad för atmosfäriska ämnen (regn, sol, etc.).
   d. Lämna den onödigt isatt.
   e. Röra vid den med våta eller fuktiga händer.
37. Använd endast apparaten i enlighet med instruktionerna i den här handboken. Tillverkaren avråder från all annan typ av användning eftersom det kan förorsaka elstötar, brand eller personskador.

38. Den vanligaste orsaken till överhettning är beläggningar av damm eller ludd i apparaten. Avlägsna denna typ av ansamlingar regelbundet genom att koppla från enheten och dra ut kontakten och därefter dammsuga ventilationsöppningarna och gallren.
39. Använd inte frätande rengöringsmedel på apparaten. Rengör med en fuktig trasa (inte våt) sköljd i varmt tvålvatten.
40. Koppla alltid bort kontakten från strömförsörjningen före rengöring.
41. Anslut inte apparaten till strömförsörjningen förrän den är fullständigt monterad och justerad.
42. Tvätta inte eller sänk ner apparaten i vatten eller andra vätskor. Det kan leda till kortslutning eller brand.

43. Använd inte apparaten i ett slutet utrymme, såsom inuti ett skåp, eftersom det kan ge upphov till brand.
44. Om uttaget och apparatens kontakt inte är kompatibla ska uttaget bytas ut mot ett annat lämpligt uttag av kvalificerad fackpersonal, som ska säkerställa att kablarnas tvärsnitt för uttaget är lämpliga för apparatens absorberade effekt. I allmänhet avråder vi från att använda adaptrar och/eller förlängningssladdar. Om det skulle vara oundvikligt att använda dem ska de uppfylla säkerhetskraven och deras strömbelastningsförmåga (A) får inte vara lägre än apparatens maximala kapacitet.
45. Använd inte apparaten i händelse av fel eller felfunktion, om sladden eller kontakten är skadad, eller om den har tappats eller skadats på något sätt.

Stäng av apparaten, dra ut kontakten ur eluttaget och se till att den kontrolleras av kvalificerade fackmän.

46. Nedmontering, reparation eller rekonstruktion av en icke behörig person kan leda till allvarliga skador och ogiltigförklara tillverkarens garanti.
47. Montera inte ned och utför inte heller ändringar på apparaten.
48. Det är oerhört farligt att reparera apparaten på egen hand.

49. I närvaro av gasläckor från annan utrustning, ventilera omgivningen väl innan du använder apparaten.
50. Dra inte ut kontakten ur eluttaget förrän du har stängt av apparaten.
51. Om ni bestämmer er för att inte längre använda denna typ av apparat, råder vi er att ta den ur drift och klippa sönder nätkabeln efter att ha dragit ut kontakten ur nätuttaget.
52. Vi råder er dessutom att oskadliggöra de delar av apparaten som skulle kunna utgöra en risk, särskilt för barn som kan tänkas leka med apparaten ur bruk.
53. Vid apparatens första användningstillfälle och efter en längre tids inaktivitet kan det hända att du hör ett svagt brus eller känner en viss lukt. Det är helt normalt och försvinner efter ett par minuters drift.

0.4 - FÖRUTSEDD ANVÄNDNING

54. Apparaten får endast användas som elektrisk värmekonvektor med det enda syftet att göra miljön som du vistas i behaglig.
55. Denna apparat är endast avsedd för hushållsbruk eller liknande, inte för kommersiellt eller industriellt bruk.
56. En felaktig användning av anläggningen med eventuella skador som förorsakas på personer, föremål eller djur fritar OLIMPIA SPLENDID från allt ansvar.

0.5 - OAVSIKTLIG OCH POTENTIELLT FARLIG ANVÄNDNING

57. Använd inte apparaten i områden där bensin, färger eller andra lättantändiga vätskor används eller i omgivningar där det finns lättantändliga eller explosiva gaser.

58. **Använd inte apparaten om det nyligen har sprutats insektsbekämpningmedel i lokalen eller om det finns rökelse som är tänd, kemiska ångor eller oljerester.**
59. **Använd inte den här apparaten i små rum där det finns personer som inte kan lämna rummet på egen hand, såvida inte en kontinuerlig tillsyn kan tillhandahållas.**
60. **OBSERVERA - För att undvika överhettning får apparaten inte täckas över (bild 3).**

Denna produkt ska endast användas i enlighet med de specifikationer som indikeras i denna handbok. En annan användning än den som specificerats kan leda till allvarliga olyckor.
TILLVERKAREN ÅTAR SIG INGET ANSVAR FÖR PERSONSKADOR ELLER SKADA PÅ FÖREMÅL TILL FÖLJD AV EN FÖRSUMMELSE ATT IAKTTA BESTÄMMELSERNA I DENNA HANDBOK.

1 - BESKRIVNING AV APPARATEN OCH KOMMANDON

1. Enhetens stomme
2. Till-/frånluftsgaller
3. Stativ för väggmontering
4. Instruktionshäfte
5. Nätsladd
6. Stödfötter
7. Skruvsats
8. Lysdiodsdisplay
9. Fjärrkontroll

SVENSKA

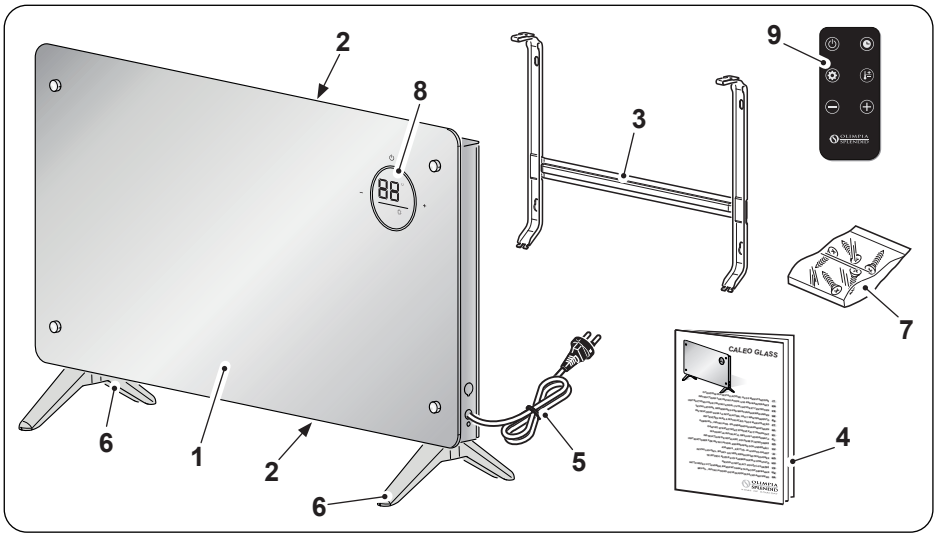

2 - INSTALLATION

- När du har tagit bort förpackningen, se till att enheten är intakt; Om du är osäker, använd den inte utan kontakta professionellt kvalificerad personal.

2.1 - MONTERING I GOLVET (bild 4)

- Vänd apparaten upp och ned.

Placera apparaten på en plan och stabil yta och säkerställ att den inte kan bli förstörd eller falla ned. Placera en fuktig trasa mellan stödytan och apparaten för att skydda ytorna.

- Montera stödfötterna(6) på enhetens stomme (1).
- Fäst stödfötterna (6) med de särskilda skruvarna (7).

Se till att stödfötterna är korrekt monterade.

- Dra ut nätsladden helt och hållet.

2.2 - VÄGGMONTERING

- Säkerställ följande inan du går vidare med väggmonteringen:
  - Utsätt inte apparaten för värmekällor eller ånga.
  - Säkerställ att det finns minst 1m utrymme mellan taket och apparaten (bild 1).
  - Apparaten måste installeras på en minsta höjd av 15 cm från golvet (bild 1).
  - Den vägg som den interna enheten ska fästas på måste vara stabil, robust och lämplig för bära upp vikten.
  - Det får inte finnas några hinder för den fria cirkulationen av luft både från till- och frånluftssidan.
  - Enheten får inte installeras direkt ovanför en hushållsapparat (tv, radio, kylskåp osv.) eller över en värmekälla.

- När du har kontrollerat ovanstående kan du gå vidare med monteringen av fäststativet (bild 5):
  - Placera stativet (3) mot väggen.
  - Markera borrpunkterna och se till att den sitter rakt.
  - Borra de nödvändiga hålen med en borrspets som är lämplig för väggen som det ska borras i.

Se till att det inte finns några elektriska rör eller ledningar i borrområdet.

- Sätt in pluggarna (7a) i hålen och fäst stativet (3) i väggen med skruvarna (7b–7c) som medföljer (bild 5).

Använd ett vattenpass och se till att fäststativet (3) sitter rakt.

- Kontrollera stativets (3) stabilitet genom att flytta det åt sidan och vertikalt.
- Placera apparaten (1) i jämnhöjd med krokarna (3a) på stativet (3).
- Fäst enheten (1) i stativet (3) genom att snäppa fast krokarna (3a).

Prova att flytta enheten vertikalt och åt sidan för att se till att den sitter fast säkert.

- Dra åt skruvarna (7d) som sitter på stativets (3) övre del som visas i figur 5.

- Se till att gardiner eller andra föremål inte hindrar luftflödet (bild 2).
- Anslut kontakten till eluttaget.

Säkerställ att nätverksdatan överensstämmer med det som anges på apparatens märkskylt. Placera ut kabeln i områden där ingen passerar för att undvika att personer kan snubba över den.

SVENSKA

3 - ANVÄNDNING AV APPARATEN

Apparatens funktioner kan väljas både via fjärrkontrollen och manöverpanelen.
Mottagandet av den valda funktionen bekräftas genom att summern avger ett ”bip”-ljud.

3.1 - MANÖVERPANEL OCH FJÄRRKONTROLL

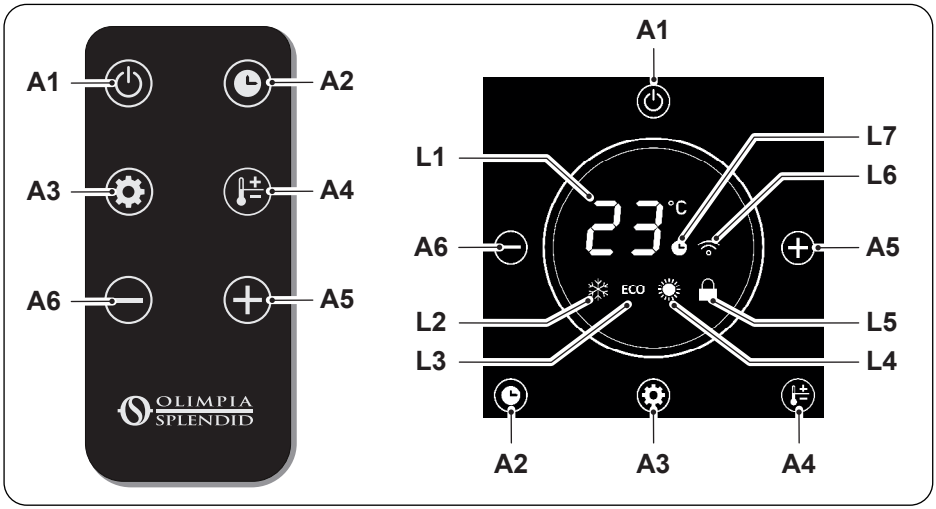

A1. ON/OFF-knapp.
A2. Timer-knapp.
A3. Knapp för Funktionsläge
A4. Temperatur-knapp
A5. Knapp för ökning av Timer/Temperatur
A6. Knapp för minskning av Timer/Temperatur
L1. Display
L2. Lysdiod för frostskyddsläge
L3. Lysdiod för Eco-läge
L4. Lysdiod för uppvärmningsläge
L5. Lysdiod för kommandospärr
L6. Lysdiod för WiFi-äge
L7. Lysdiod för timerläge

3.2 - ANVÄNDNING AV FJÄRRKONTROLLEN

Fjärrkontrollen som levereras med apparaten är det instrument som gör det möjligt att använda enheten på ett bekvämt sätt. Det är ett instrument som ska hanteras försiktigt och särskilt:

- Undvika att blöta ner den (den får inte rengöras med vatten eller lämnas ute i väder och vind).
- Undvik att låta den falla ner på golvet eller hårda stötar.
- Undvik att utsätta den för direkt solljus.

- ***Använd inte gamla och nya batterier eller batterier av olika märken tillsammans.***
- ***Låt inte batterierna sitta kvar i fjärrkontrollen om du inte tänker använda den på mer än två månader.***

- ***Direkt solljus kan störa mottagaren av den infraröda signalen funktion.***
- ***Avståndet mellan fjärrkontrollen och enheten måste vara fri.***
- ***Om signalen från fjärrkontrollen verkar störa en annan enhet, flytta enheten till en annan plats eller kontakta kundtjänst.***

SVENSKA

- ***Elektroniska lampor och lysrör kan störa överföringen mellan fjärrkontrollen och luftkonditioneringen.***
- ***Ta ur batterierna om fjärrkontrollen inte används under en längre tid.***

3.2.a - Isättning av batterier

Batterierna ingår INTE i leveransen.
För att sätta in batterierna korrekt:
a. Ta bort batterifackets lucka (9a).
b. Sätt i batterierna i lämpligt fack.

Var mycket noga med att respektera polariteterna som indikeras i botten av batterifacket.

c. Stäng locket korrekt.

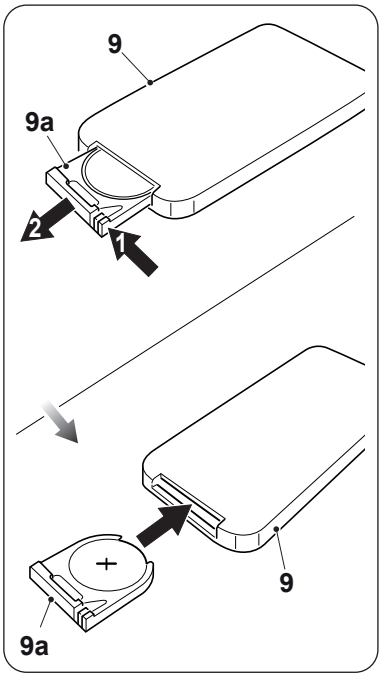

3.2.b - Byte av batterierna

Batterierna ska bytas ut om bip-ljudet för mottagning av apparatens signal inte hörs när en av knapparna trycks ned.

Fjärrkontrollen använder ett 3,0 V litiumbatteri (av typen CR 2025).

När de väl är urladdade ska båda batterierna bytas ut och kastas bort och lämnas in vid särskilda uppsamlingsställen eller i enlighet med lokala bestämmelser.

- **Släng inte batterier som vanligt osorterat avfall. Se lokala bestämmelser för korrekt avfallshantering av batterier.**
- **Längst ner på ikonen för bortskaffande av batterier kan symbolen för ett kemiskt ämne visas. Denna symbol indikerar att batteriet innehåller en tungmetall som överskrider en viss koncentration. T.ex. Pb: Bly (>0,004 %).**
- **Begagnade apparater och batterier måste behandlas i lämpliga anläggningar för återanvändning och materialåtervinning. Genom att se till att batterierna skaffas bort på rätt sätt hjälper du till att förhindra negativa konsekvenser för miljön och människors hälsa.**

- Om ni inte använder fjärrkontrollen under ett par veckor eller längre, ska batterierna tas ut.
  Eventuellt läckage från batterierna kan skada fjärrkontrollen.

Ladda inte och montera inte isär batterierna. Kasta inte batterierna i eld. De kan brinna eller explodera.

Om batterivätskan rinner ut på hud eller kläder ska de tvättas noga med rent vatten. Använd inte fjärrkontrollen med batterierna som läckt. De kemiska produkterna i batterierna kan förorsaka brännskador eller andra hälsorisker.

FARA VID FÖRTÄRING:
denna produkt innehåller ett mynt- eller knappbatteri.

FÖRVARAS UTOM RÄCKHÅLL FÖR BARN. Vid misstanke att batterier kan ha svalts eller förts in i en kroppsdel, uppsök omedelbart läkare.

Förtäring kan leda till kemiska brännskador, perforering av mjukvävnad och dödsfall. Allvarliga brännskador kan uppstå inom två timmar efter förtäring. Uppsök omedelbart läkare om du misstänker att ett batteri har svalts eller förts in i en kroppsdel.

3.2.c - Fjärrkontrollens läge

Håll fjärrkontrollen i en position från vilken signalen kan nå enhetens mottagare (maximalt avstånd cirka 4 meter - med laddade batterier).
Om det finns hinder (möbler, gardiner, väggar osv.) mellan fjärrkontrollen och apparaten reduceras fjärrkontrollens kapacitet.

3.3 - ANVÄNDNING AV APPARATEN

3.3.a - Förberedande moment

- ***Efter att ha installerat apparaten enligt vad som beskrivits i föregående avsnitt ska ni se till att nätverksdatan överensstämmer med det som anges på apparatens märkskylt.***
- ***Sätt i kontakten i uttaget; enheten avger ett ”bip”-ljud och på displayen tänds knappen (A1).***

3.4 - DRIFTSANVISNINGAR

När apparaten startas för första gången avger den ett ”bip”-ljud och övergår till standby-läge; alla tangenterna är inaktiverade med undantag för ON/OFF-knappen. Manöverpanelens tangenter tänds och den avlästa rumstemperaturen visas på displayen. Funktionerna kan aktiveras eller ändras både från manöverpanelen och fjärrkontrollen.

3.4.a - ON/OFF-knapp (A1)

I standby-läge är alla knapparna inaktiverade, med undantag för **ON/OFF**-knappen.
Tryck på knappen (A1) för att starta/stänga av apparaten.
Startläget är inställt på Uppvärmning (lysdiod L4 är tänd); alla funktionerna är tillgängliga.

3.4.b - Timer-knapp (A2)

Tryck på knappen (A2) för att gå in i Timer-läget, tryck på knapparna (A5) eller (A6) för att öka eller minska tiden enligt följande sekvens:

(0h (Timer avstängd) ---> 1h ---> 2h ---> .. 23h --> 24h --> .. 0h (Timer avstängd) ---> ..).

När funktionen är aktiv tänds lysdioden (L7).

När funktionsläget Frostskydd är aktivt trycker du på knappen (A2) för att ställa in påslagningen av apparaten. Tryck på knapparna (A5) eller (A6) för att öka eller minska tiden enligt följande sekvens:

(0h (Timer avstängd) ---> 1h ---> 2h ---> .. 23h --> 24h --> .. 0h (Timer avstängd) ---> ..).

När funktionen är aktiv tänds lysdioden (L7).

3.4.c - Knapp för funktionsläge (A3)

Tryck på knappen (A3) på manöverpanelen eller på fjärrkontrollen för att välja funktionen; lysdioden som motsvarar funktionsläget tänds.

Frostskyddsläge
Enheten värmer endast upp när den avlästa temperaturen är under 5 grader. Om enheten avläser en rumstemperatur på över 7 grader slutar den att fungera.
När detta funktionsläge är aktivt går det inte att ställa in den önskade temperatur.

Eco-läge
Enheten värmer upp med en effekt lika med 1000 W (låg effekt).
När detta funktionsläge är aktivt går det att ställa in temperaturen genom att trycka på knappen (A4) och välja det önskade värdet med knapparna (A5) och (A6).

Uppvärmningsläge
Enheten värmer upp med en effekt lika med 2000 W (låg effekt).
När detta funktionsläge är aktivt går det att ställa in temperaturen genom att trycka på knappen (A4) och välja det önskade värdet med knapparna (A5) och (A6).

När du ställer in den önskade temperaturen blinkar värdet i cirka 10 sekunder och när det väl är inställt återgår displayen till att visa den avlästa rumstemperaturen.

3.4.d - Kommandospärr (L5)

Efter cirka 1 minuts inaktivitet övergår enheten till standby-läge och lysdioden (L5) tänds på displayen.

Tryck på knapparna (A5) eller (A6) för att inaktivera kommandospärren. Lysdioden (L5) släcks.

3.4.e - WIFI-knapp

När apparaten slås på börjar den söka efter enheter och lysdioden (L6) blinkar. Om du vill aktivera funktionen i ett andra skede håller du knappen (A1) på manöverpanelen intryckt i ett par sekunder tills lysdioden (L6) börjar blinka.

När apparaten ansluts till smarttelefonen slutar lysdioden (L6) att blinka och förblir tänd med ett fast sken på displayen.

Skanna QR-koden för att ladda ner instruktionerna för anslutning till WiFi-nätet och användning av appen.

3.5 - Överhettningsskydd

Apparaten är utrustad med ett överhettningsskydd som stänger av den om den överhettas.
I detta fall:

a. Stäng av enheten och dra ut kontakten.
b. Åtgärda den eventuella orsaken (tilltäppt luftintagsgaller, hinder framför luftintags-/utloppsgallren osv.).
c. Låt enheten kylas av i 30 minuter.
d. Starta om enheten.

Om problemet kvarstår ska du stänga av enheten, dra ut kontakten ur eluttaget och kontakta återförsäljaren eller teknisk assistans.

4 - UNDERHÅLL OCH RENGÖRING

Innan du utför någon rengöring eller underhåll på apparaten, dra ut kontakten ur eluttaget och vänta tills fläkten stannar.

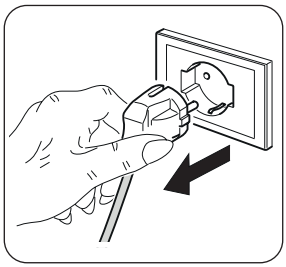

- Använd en torr trasa för att rengöra enheten.

SVENSKA

- Om apparaten är mycket smutsig kan du använda en trasa fuktad med varmt vatten (max 50 °C) och ett milt rengöringsmedel för att rengöra de yttre delarna. Torka av med en torr trasa.
- Använd en pensel eller en dammsugare för att ta bort damm från luftintags-/utloppsgallren (bild 6).

- ***Se till att apparaten är helt torr innan du ansluter kontakten till eluttaget igen.***
- ***Använd inte en kemiskt behandlad eller antistatisk trasa för att rengöra enheten.***
- ***Använd inte bensen, lösningsmedel, polermedel eller liknande rengöringsmedel. Denna typ av produkter kan göra att plastytorna går sönder eller deformeras.***
- ***Använd inte oljor, kemikalier eller slipande produkter för att rengöra apparaten.***
- ***Tvätta eller doppa inte apparaten i vatten.***

I händelse av ett fel på apparaten, försök inte plocka isär den utan kontakta återförsäljaren eller teknisk assistans.

5 - LAGRING AV APPARATEN

- Om du inte tänker använda apparaten under en särskilt lång tid eller om du måste utföra arbeten som kan producera mycket damm, rekommenderar vi att du förvarar apparaten enligt följande:
  - **Stäng av enheten och dra ut kontakten ur eluttaget.**
  - Förvara apparaten på en sval och torr plats på avstånd från fukt.

SVENSKA

6 - TEKNISKA DATA

- Se tabellen i slutet av bruksanvisningen.

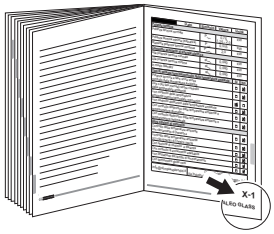

SISÄLLYSLUETTELO

0 - VAROITUKSIA 2
0.1 - YLEISTIETOJA 2
0.2 - SYMBOLIT 2
0.2.1 - Tekstinlaadinnassa käytetyt piirrokset 2
0.3 - YLEISET VAROITUKSET 3
0.4 - KÄYTTÖTARKOITUS 7
0.5 - KÄYTTÖTARKOITUKSEN VASTAINEN JA POTENTIAALISESTI VAARALLINEN KÄYTTÖ 7

1 - LAITTEEN JA OHJAUSTEN KUVAUS .. 8

2 - ASENNUS 9
2.1 - LATTIA-ASENNUS (kuva 4) 9
2.2 - SEINÄASENNUS 9

3 - LAITTEEN KÄYTTÖ 10
3.1 - OHJAUSPANEELI JA KAUKOSÄÄDIN 11
3.2 - KAUKOSÄÄTIMEN KÄYTTÖ 11
3.2.a - Paristojen laitto 12
3.2.b - Paristojen vaihto 12
3.2.c - Kaukosäätimen asento 13
3.3 - LAITTEEN KÄYTTÖ 13
3.3.a - Esitoimenpiteet 13
3.4 - KÄYTTÖOHJEET 13
3.4.a - ON/OFF-näppäin (A1) 14
3.4.b - Ajastin-näppäin (A2) 14
3.4.c - Toimintatapa-näppäin (A3) 14
3.4.d - Ohjausten lukitus (L5) 15
3.4.e - WIFI-näppäin 15
3.5 - Suojaus ylikuumenemista vastaan .. 15

4 - HUOLTO JA PUHDISTUS 15

5 - LAITTEEN SÄILYTYS 16

6 - TEKNISET TIEDOT 16

SUOMI

HÄVITTÄMINEN

Tuotteessa tai pakkauksessa oleva merkki osoittaa, että tuotetta ei saa käsitellä normaalin kotitalousjätteen tapaan vaan sen on toimitettava tarkoituksenmukaiseen keräyspisteeseen sähkö- ja elektroniikkaromujen kierrätystä varten. Huolehtimalla tämän tuotteen oikein tapahtuvasta hävittämisestä autetaan välttämään mahdollisia ympäristölle ja terveydelle negatiivisia vaikutuksia, joita voisi aiheutua tuotteen sopimattomasta käsittelystä. Jos haluat tietoja tuotteen kierrätyksestä, ota yhteys paikallisiin viranomaisiin, jätteiden hävityksestä huolehtivaan yhtiöön tai tuotteen ostoliikkeeseen. Tämä säännös on voimassa vain EU:n jäsenvaltioissa.

KUVAT
Kuvat on ryhmitelty ohjekirjan alkusivuille

0 - VAROITUKSIA

0.1 - YLEISTIETOJA

Ensinnäkin haluamme kiittää sinua siitä, että valitsit valmistamamme tuotteen.

0.2 - SYMBOLIT

Seuraavassa luvussa esitetyt piirrokset antavat nopeasti ja yksiselitteisesti tietoa, jota tarvitaan laitteen oikeaan ja turvalliseen käyttöön.

0.2.1 - Tekstinlaadinnassa käytetyt piirrokset

	Ilmoittaa, että tämä asiakirja on luettava huolellisesti ennen laitteen asentamista ja/tai käyttöä.
	Ilmoittaa, että tämä asiakirja on luettava huolellisesti ennen laitteen huoltotoimenpiteitä ja/tai puhdistusta.
	Ilmoittaa, että liitteenä olevissa oppaissa voi olla lisätietoja.
	Osoittaa, että tietoja on saatavilla käyttö- tai asennusoppaassa.
	Osoittaa, että huoltohenkilöstön on käsiteltävä laitetta asennusohjeen mukaisesti.
	Osoittaa asianomaiselle henkilöstölle, että jos kuvattua toimenpidettä ei suoriteta turvallisuuteen liittyviä määräyksiä noudattamalla, sähköiskun vaara on olemassa.
	Osoittaa asianomaiselle henkilöstölle, että jos kuvattua toimenpidettä ei suoriteta turvallisuuteen liittyviä määräyksiä noudattamalla, fyysisten vammojen syntymiseen liittyvä vaara on olemassa.
	Osoittaa asianomaiselle henkilöstölle, että jos kuvattua toimenpidettä ei suoriteta turvallisuusmääräysten mukaisesti, on olemassa palovammojen vaara, joka aiheutuu kosketuksesta korkealämpöisiin komponentteihin.

SUOMI

	Tätä symbolia edeltävät kappaleet sisältävät erittäin tärkeitä tietoja ja määräyksiä, ennen kaikkea mitä turvallisuuteen tulee. Niiden noudattamatta jättäminen voi aiheuttaa: - vaaratekijöitä käyttäjien turvallisuudelle - sopimuksen mukaisen takuun raukeamisen - valmistajayrityksen vastuusta luopumisen.
	Merkitse toimet, joita ei missään nimessä saa tehdä.
	Ilmoita asianomaiselle henkilökunnalle, että laitetta ei saa peittää sen ylikuumenemisen estämiseksi.

0.3 - YLEISET VAROITUKSET

SÄHKÖLAITTEITA KÄYTETTÄESSÄ ON AINA NOUDATETTAVA PERUSTURVALLISUUSTOIMENPITEITÄ TULIPALON, SÄHKÖISKUN JA HENKILÖVAHINKOJEN VAARAN VÄHENTÄMISEKSI, MUKAAN LUKIEN SEURAAVAT:

1. **Tämä asiakirja on lain mukaan luottamuksellinen, eikä sitä saa jäljentää tai luovuttaa kolmansille osapuolille ilman OLIMPIA SPLENDID -yhtiön nimenomaista lupaa. Laitteisiin saattaa tulla päivityksiä, minkä vuoksi niiden yksityiskohdat voivat poiketa kuvatuista, sanotun kuitenkaan rajoittamatta tämän oppaan tekstien soveltamista.**
2. **Lue tämä opas huolellisesti ennen kuin ryhdyt mihinkään toimenpiteeseen (asennus, huolto, käyttö) ja noudata tarkasti yksittäisiä lukuja.**
3. **Säilytä tätä ohjekirjaa tulevaa tarvetta varten.**
4. **Kun olet poistanut pakkauksen, varmista laitteen eheys. Pakkaustarvikkeita ei saa jättää lasten ulottuville, sillä ne saattavat aiheuttaa potentiaalisen vaaran.**
5. **VALMISTAJA EI OTA VASTUUTA HENKILÖ- TAI OMAISUUSVAHINGOISTA, JOTKA JOHTUVAT SIITÄ, ETTÄ TÄSSÄ KIRJASESSA ANNETTUJA MÄÄRÄYKSIÄ EI OLE NOUDATETTU.**
6. **Valmistaja pidättää oikeuden tehdä malleihinsa milloin tahansa muutoksia, edellyttäen, että tässä käyttöoppaassa kuvatut olennaiset ominaisuudet säilyvät.**
7. **Varmista ennen laitteen liittämistä, että tyyppikilven tiedot vastaavat sähköverkon tietoja. Tyyppikilpi sijaitsee laitteessa.**

8. Asenna laite valmistajan ohjeiden mukaisesti. Väärä asennus, josta valmistajaa ei voi pitää vastuussa, saattaa aiheuttaa vahinkoja henkilöille, eläimille tai esineille.
9. Käytä laitetta aina yksinomaan pystysuorassa asennossa.
10. Laitteen käytön aikana kelaa aina koko johto auki.
11. Laitteessa on pistokkeella varustettu virtajohto (Y-tyyppinen liitäntä). Jos virtajohto on vaurioitunut, se on vaihdettava valmistajan tai sen teknisen huoltopalvelun tai vastaavan pätevyyden omaavan henkilön toimesta vaarojen välttämiseksi.
12. Asenna laite siten, että katkaisimet ja muut hallintalaitteet ovat kylpyammeen tai suihkun käyttäjien ulottumattomissa.
13. Älä käytä jatkojohtoja, paitsi erityistä varovaisuutta noudattaen.

14a. Kun käytät lattia-asennettua laitetta (jalkojen kanssa), varmista, että se on vähintään 1m:n etäisyydellä muista esineistä (kuva 1).

14b. Kun käytät seinäasennettua laitetta (kannattimella), varmista, että etäisyys kattoon on vähintään 1m ja lattiaan vähintään 15 cm (kuva 1).

14c. Tulipalon vaaran välttämiseksi pidä laitteen ilmanottoaukot vähintään 1 metrin etäisyydellä syttyvistä esineistä, verhojen, tekstiileistä tai materiaaleista (kuva 2).

15. Älä aseta laitetta lähelle lämmönlähteitä.
16. Älä käytä laitetta vaatteiden kuivaamiseen.
17. Varo, ettei ilmanvaihto- tai poistoaukkoihin pääse vieraita esineitä, sillä sähköiskun, tulipalon tai laitteen vaurioitumisen vaara on olemassa.
18. Estä virtajohtoa koskettamasta kuumia pintoja käytön aikana.
19. Älä kelaa virtajohtoa mattojen, peittojen tai kaiteiden alle. Sijoita johto alueille, joilla ei kuljeta kompastumisen välttämiseksi.
20. Älä rullaa, kierrä tai kääri johtoa laitteen ympärille, sillä tämä voi heikentää ja rikkoa eristystä.
21. Älä varastoi laitetta niin kauan kuin se on kuuma.
22. Älä käytä laitetta ulkona tai märillä pinnoilla.

23. Älä käytä laitetta yhdessä ohjelmointilaitteiden, ajastimien tai muiden laitteiden kanssa, jotka saavat laitteen kytkeytymään automaattisesti päälle, jotta vältetään tulipalovaara, jos laite peitetään tai sijoitetaan väärin.
24. Laite on tarkoitettu käytettäväksi pystyasennossa.
25. Älä koskaan käytä laitetta vaaka-asennossa.
26. Vältä nesteiden läikkymistä laitteen päälle.

27. Älä anna lasten tai kykenemättömien henkilöiden käyttää laitetta ilman valvontaan.

28. Laitteen käyttö on sallittu vähintään 8-vuotiaille lapsille ja sellaisille henkilöille, joiden fyysinen, aisteihin liittyvä tai henkinen toimintakyky on rajoittunut tai joilla ei ole kokemusta tai tietoa laitteen käytöstä sillä ehdolla, että heitä valvotaan ja opastetaan laitteen turvalliseen käyttöön liittyen ja tuntevat sen käyttöön liittyvät vaarat.

29. Lapset eivät saa leikkiä laitteella. Lapset eivät saa suorittaa säännöllistä puhdistusta ja huoltoa ilman valvontaa.

30. Alle 3-vuotiaita lapsia on pidettävä loitolla ellei heitä valvota jatkuvasti.

31. 3 - 8 -vuotiaat lapset saavat yksinomaan käynnistää/sammuttaa laitteen sillä ehdolla, että se on asetettu tai asennettu normaaliin toiminta-asentoon ja että heidän toimintaansa valvotaan ja opastetaan laitteen turvalliseen käyttöön liittyen ja että he ymmärtävät käyttöön liittyvät vaarat.

32. 3 - 8 -vuotiaat lapset eivät saa asettaa pistoketta pistorasiaan, säätää tai puhdistaa laitetta eikä suorittaa käyttäjälle kuuluvia huoltotoimenpiteitä.

33. Älä käytä lämmitintä kylpyammeen, suihkun tai uima-altaan välittömässä läheisyydessä.

34. VAROITUS - Jotkut tuotteen osat voivat tulla erittäin kuumiksi ja aiheuttaa palovammoja. Toimi erittäin varovaisesti jos paikalla on lapsia ja riskialttiita henkilöitä.

35. VAROITUS - Ylikuumenemisen estämiseksi älä peitä laitetta (kuva 3).

SUOMI

36. Laitteen oikeaa käyttöä varten ÄLÄ:
   a. Sijoita sitä välittömästi kiinteän pistorasian alle
   b. Vedä virtajohdosta tai itse laitteesta irrottaaksesi pistokkeen pistorasiasta.
   c. Jätä sitä alttiiksi ilmastollisille tekijöille (sade, aurinko jne.).
   d. Jätä sitä turhaan kytketyksi.
   e. Koske siihen märillä tai kosteilla käsillä.
37. Käytä laitetta vain tässä käyttöohjeessa annettujen ohjeiden mukaisesti. Valmistaja varoittaa kaikenlaisesta muusta käytöstä, sillä se voi aiheuttaa sähköiskun, tulipalon tai henkilövahingon.

38. Yleisin syy ylikuumenemiseen on pölyn tai nukan kertyminen laitteeseen. Poista nämä kertymät säännöllisesti irrottamalla laite pistorasiasta ja imuroimalla tuuletusaukot ja ritilät.
39. Älä käytä hankaavia tai nestemäisiä materiaaleja laitteessa. Puhdista kostealla (ei märällä) liinalla, joka on kasteltu kuumaan saippuaveteen.
40. Irrota pistoke virtalähteestä aina ennen puhdistusta.
41. Älä kytke laitetta virtalähteeseen ennen kuin se on täysin koottu ja säädetty.
42. Älä pese tai upota laitetta veteen tai muihin nesteisiin. Saattaa syntyä oikosulku tai tulipalo.

43. Älä käytä laitetta suljetussa tilassa, kuten kaapin sisällä, sillä se voi aiheuttaa tulipalon.
44. Jos pistorasia ja laitteen pistotulppa eivät sovi yhteen, vaihdata pistorasia toiseen sopivaan pistorasiaan ammattitaitoisella henkilökunnalla, joka varmistaa, että pistorasian kaapelin poikkileikkaus on sopiva laitteen ottamalle teholle. Jos niiden käyttö on välttämätöntä, niiden on oltava voimassa olevien turvallisuusstandardien mukaisia, ja niiden virran nimellisarvon (A) on oltava vähintään laitteen enimmäisvirran nimellisarvon suuruinen.
45. Älä käytä laitetta, jos se hajoaa tai siinä on toimintahäiriöitä, jos johto tai pistoke on vaurioitunut tai jos se on pudonnut tai vahingoittunut millään tavalla.

Sammuta laite, irrota se pistorasiasta ja anna ammattitaitoisen henkilön tarkastaa se.

46. Valtuuttamattoman henkilön suorittama purkaminen, korjaaminen tai muuntaminen voi aiheuttaa vakavia vaurioita ja mitätöidä valmistajan takuun.
47. Älä pura äläkä tee muutoksia laitteeseen.
48. Laitteen korjaaminen itse on erittäin vaarallista.
49. Jos muissa laitteissa on kaasuvuotoja, tuuleta huone hyvin ennen laitteen käyttöä.
50. Älä irrota pistoketta pistorasiasta ennen laitteen sammuttamista.
51. Jos päätät lopettaa tällaisen laitteen käytön, on suositeltavaa tehdä se toimintakyvyttömäksi katkaisemalla virtajohto, kun olet irrottanut sen pistorasiasta.
52. Lisäksi on suositeltavaa tehdä laitteen osista vaarattomia, erityisesti lapsille, jotka voivat käyttää käytöstä poistettua laitetta leikeissään.
53. Kun laitetta käytetään ensimmäistä kertaan ja jos se on ollut pitkään käyttämättömänä siitä saattaa kuulua kevyttä melua tai pientä hajua. Tämä on normaali ilmiö, joka häviää muutaman minuutin käytön jälkeen.

0.4 - KÄYTTÖTARKOITUS

54. Laitetta saa käyttää ainoastaan sähkökonvektorina, jonka ainoana tarkoituksena on tehdä huoneesta, jossa oleskelet, viihtyisä.
55. Tämä laite on tarkoitettu vain kotitalouskäyttöön tai vastaavaan käyttöön, ei kaupalliseen tai teolliseen käyttöön.
56. Laitteen vääränlainen käyttö , ja ihmisille, omaisuudelle tai eläimille aiheutuneet vahingot vapauttavat OLIMPIA SPLENDIDin kaikesta vastuusta.

0.5 - KÄYTTÖTARKOITUKSEN VASTAINEN JA POTENTIAALISESTI VAARALLINEN KÄYTTÖ

57. Älä käytä laitetta tiloissa, joissa käytetään tai säilytetään bensiiniä, maalia tai muita syttyviä nesteitä, tai ympäristöissä, joissa on syttyviä tai räjähtäviä kaasuja.

58. **Älä käytä laitetta, jos huoneeseen on äskettäin ruiskutettu hyönteismyrkkyä tai jos huoneessa on palavia suitsukkeita, kemikaalihöyryjä tai öljyisiä jäämiä.**
59. **Älä käytä tätä laitetta pienissä huoneissa, joissa asuu henkilöitä, jotka eivät pysty poistumaan huoneesta itsenäisesti, ellei laitetta valvota jatkuvasti.**
60. **VAROITUS - Ylikuumenemisen estämiseksi älä peitä laitetta (kuva 3).**

Tätä tuotetta saa käyttää vain tässä käyttöohjeessa annettujen ohjeiden mukaisesti. Muu kuin määritetty käyttö voi aiheuttaa vakavia vammoja.
VALMISTAJA EI OTA VASTUUTA HENKILÖ- TAI OMAISUUSVAHINGOISTA, JOTKA JOHTUVAT SIITÄ, ETTÄ TÄSSÄ OPPAASSA ANNETTUJA MÄÄRÄYKSIÄ EI OLE NOUDATETTU.

1 - LAITTEEN JA OHJAUSTEN KUVAUS

1. Laitteen runko
2. Ilman tulo/poistoritilä
3. Seinäasennuskannatin
4. Käyttöohje
5. Virtajohto
6. Jalat
7. Ruuvisarja
8. Näyttö Led-valo
9. Kaukosäädin

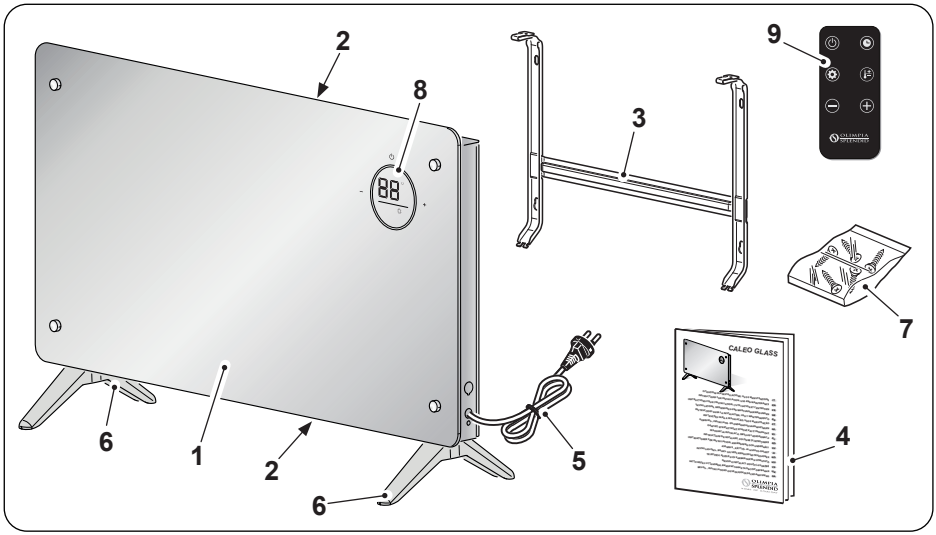

SUOMI

2 - ASENNUS

- Varmista laitteen eheys pakkauksesta purkamisen jälkeen; jos olet epävarma, älä käytä laitetta ja käänny ammattitaitoisen henkilökunnan puoleen.

2.1 - LATTIA-ASENNUS (kuva 4)

- Käännä laite ylösalaisin.

Aseta laite tasaiselle, vakaalle alustalle ja varmista, että se ei voi vahingoittua tai pudota. Aseta pehmeä kangas tukitason ja laitteen väliin pintojen suojaamiseksi.

- Aseta jalat (6) laitteen runkoon (1).
- Kiinnitä jalat (6) asianmukaisilla ruuveilla (7).

Varmista, että jalat on asennettu oikein.

- Kelaa virtajohto kokonaan auki.

2.2 - SEINÄASENNUS

- Varmista ennen seinäasennuksen aloittamista, että:
  - Älä altista akkuja lämmön- tai höyrynlähteille.
  - Varmista, että katon ja laitteen välinen tila on vähintään 1m (kuva 1).
  - Laite on asennettava vähintään 15 cm korkeudelle lattiasta (Kuva 1).
  - Seinän, johon sisäyksikkö kiinnitetään, on oltava vakaa, tukeva ja sen on kestettävä sen paino.
  - Ilman vapaalle kierrolle ei saa olla esteitä sekä imupuolella että erityisesti ilman ulostulopuolella.
  - Laitetta ei saa asentaa suoraan kodinkoneen (televisio, radio, jääkaappi jne.) tai lämmönlähteen yläpuolelle.

- Kun olet varmistanut edellä esitetyn, jatka kiinnityskannattimen asentamista (kuva 5):
  - Aseta kannatin (3) seinään.
  - Merkitse porauskohdat ja varmista, että se on vaakasuunnassa.
  - Poraa tarvittavat reiät seinään sopivalla poranterällä.

Varmista, että porausalueella ei ole putkia tai sähköjohtoja.

- Aseta tulpat (7a) reikiin ja kiinnitä kannatin (3) seinään varusteena toimitetuilla ruuveilla (7b - 7c) (kuva 5).

Varmista vesivaakaa käyttämällä, että kiinnityskannatin (3) on vaakatasossa.

- Tarkista kannattimen (3) vakaus siirtämällä sitä sivu- ja pystysuunnassa.
- Aseta laite (1) kannattimen (3) koukkuihin (3a).
- Lukitse laite (1) kannattimeen (3) antamalla koukkujen laueta (3a).

Yritä siirtää laitetta pysty- ja sivusuunnassa varmistaaksesi, että se on tukevasti kiinni.

- Kiristä kannattimen (3) yläosassa olevat ruuvit (7d) kuvan 5 mukaisesti.

- Varmista, että verhot tai muut esineet eivät estä ilmavirtaa (kuva 2).
- Aseta pistoke pistorasiaan.

Varmista, että verkkotiedot vastaavat laitteen tyyppikilvessä ilmoitettuja tietoja. Sijoita johto alueille, joilla ei kuljeta kompastumisen välttämiseksi.

3 - LAITTEEN KÄYTTÖ

Laitteen toimintatilat voidaan valita joko kaukosäätimellä tai ohjauspaneelista. Valitun toiminnon vastaanottaminen vahvistetaan summerin ”piippauksella”.

SUOMI

3.1 - OHJAUSPANEELI JA KAUKOSÄÄDIN

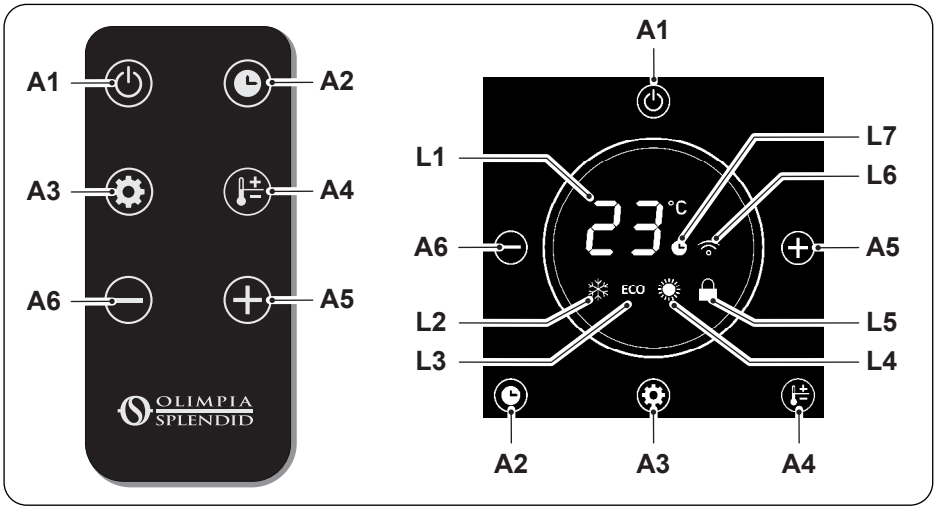

A1. ON/OFF -näppäin
A2. Ajastin -näppäin
A3. Toimintatapa-näppäin
A4. Näppäin Lämpötila
A5. Ajastimen/Lämpötilan lisäysnäppäin
A6. Ajastimen/Lämpötilan vähennysnäppäin
L1. Näyttö
L2. Jäätymisenestotavan led-valo
L3. Toimintatapa ECO led-valo
L4. Toimintatapa lämmitys led-valo;
L5. Ohjausten lukituksen led-valo
L6. WIFI-toimintatavan led-valo
L7. Ajastin toimintatavan led-valo

3.2 - KAUKOSÄÄTIMEN KÄYTTÖ

Laitteen mukana toimitettu kaukosäädin on työkalu, jonka avulla voit käyttää laitetta mahdollisimman kätevästi. Se on väline, jota on käsiteltävä huolellisesti ja erityisesti:

- Vältä sen kastumista (sitä ei saa puhdistaa vedellä eikä jättää vesisateeseen).
- Vältä pudottamista maahan tai siihen kohdistuvia voimakkaita iskuja.
- Vältä suoraa altistumista auringonvalolle.

SUOMI

- ***Älä käytä vanhoja ja uusia paristoja tai eri merkkisiä paristoja yhdessä.***
- ***Älä jätä paristoja kaukosäätimeen, jos et aio käyttää laitetta yli 2 kuukauteen.***

- ***Suora auringonvalo voi häiritä infrapunasignaalin vastaanottimen toimintaa.***
- ***Kaukosäätimen ja laitteen välisen reitin on oltava vapaa.***
- ***Jos kaukosäätimen signaali näyttää häiritsevän toista laitetta, siirrä laite toiseen paikkaan tai ota yhteyttä asiakaspalveluun.***
- ***Elektroniset ja loistelamput voivat häiritä kaukosäätimen ilmastointilaitteen välisiä lähetyksiä.***

- ***Poista paristot, jos kaukosäädintä ei käytetä pitkään aikaan.***

3.2.a - Paristojen laitto

Paristot EIVÄT sisältyvät toimitukseen.

Paristojen asettaminen oikein paikoilleen:
a. Irrota luukku (9a) paristolokerosta.
b. Aseta paristot paristolokeroon.

Noudata huolellisesti paristolokeron pohjassa ilmoitettuja napaisuuksia.

c. Sulje luukku oikein.

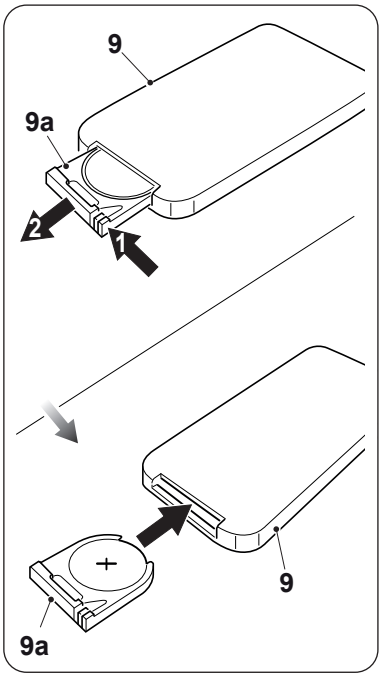

3.2.b - Paristojen vaihto

Paristot on vaihdettava, jos jonkin painikkeen painaminen ei anna äänimerkkiä, kun laitteen signaali vastaanotetaan.

Kaukosäädin käyttää 3,0 V:n litiumparistoa (tyyppi CR 2025).

Kun molemmat paristot ovat kuluneet loppuun, ne on vaihdettava ja hävitettävä asianmukaisiin keräyspisteisiin tai paikallisten määräysten mukaisesti.

- **Älä hävitä paristoja tavallisen lajittelemattoman jätteen mukana. Katso paikalliset määräykset paristojen oikeasta hävittämisestä.**
- **Akun hävittämiskuvakkeen alareunassa voi näkyä kemiallisen aineen symboli. Tämä symboli osoittaa, että akku sisältää raskasmetallia, jonka pitoisuus ylittää tietyn raja-arvon. Esimerkiksi Pb: Lyijy (>0,004 %).**
- **Käytetyt laitteet ja paristot on käsiteltävä asianmukaisissa laitoksissa uudelleenkäyttöä, kierrätystä ja hyödyntämistä varten. Kun varmistat, että paristot ja akut hävitetään oikein, voit ehkäistä mahdollisia kielteisiä seurauksia ympäristölle ja ihmisten terveydelle.**

- Jos et käytä kaukosäädintä muutamaan viikkoon tai pidempään, ota paristot pois paikoiltaan.
  Vuotavat paristot voivat vahingoittaa kaukosäädintä.

Älä lataa tai pura paristoja. Älä heitä paristoja tuleen. Ne voivat palaa tai räjähtää.

Jos paristosta vuotavaa nestettä joutuu iholle tai vaatteisiin, pese huolellisesti puhtaalla vedellä. Älä käytä kaukosäädintä vuotavien paristojen kanssa. Paristojen sisältämät kemikaalit voivat aiheuttaa palovammoja tai muita terveysvaaroja.

NIELEMISVAARA:
tämä tuote sisältää kolikko- tai nappipariston.

SÄILYTETTÄVÄ LASTEN ULOTTUMATTOMISSA; jos epäillään, että paristot on nielty tai asetettu kehon sisään, hakeudu välittömästi lääkärin hoitoon.

Nieleminen voi johtaa kemiallisiin palovammoihin, pehmytkudosten puhkeamiseen ja kuolemaan. Vakavia palovammoja voi ilmetä kahden tunnin kuluessa nielemisestä. Hakeudu välittömästi lääkärin hoitoon, jos epäillään, että paristo on nielty tai asetettu kehon sisään.

3.2.c - Kaukosäätimen asento

Pidä kaukosäädintä sellaisessa asennossa, että signaali saavuttaa laitteen vastaanottimen (enimmäisetäisyys noin 4 metriä - ladatuilla paristoilla).
Kaukosäätimen ja laitteen välissä olevat esteet (huonekalut, verhot, seinät jne.) vähentävät kaukosäätimen kantamaa.

3.3 - LAITTEEN KÄYTTÖ

3.3.a - Esitoimenpiteet

- ***Kun olet asentanut laitteen edellisissä kohdissa kuvatulla tavalla, varmista, että verkkotiedot vastaavat laitteen tyyppikilvessä ilmoitettuja tietoja.***
- ***Työnnä pistoke pistorasiaan; laite antaa äänimerkin ja näppäin (A1) syttyy palamaan näytöllä.***

3.4 - KÄYTTÖOHJEET

Kun laite kytketään päälle ensimmäistä kertaa, se antaa äänimerkin ja siirtyy valmiustilaan; kaikki painikkeet ovat pois käytöstä ON/OFF-painiketta lukuun ottamatta. Ohjauspaneelin painikkeet syttyvät ja mitattu huonelämpötila näkyy näytössä. Toiminnot voidaan ottaa käyttöön tai muuttaa joko ohjauspaneelista tai kaukosäätimestä.

3.4.a - ON/OFF-näppäin (A1)

Valmiustilassa kaikki painikkeet ovat pois käytöstä, lukuun ottamatta **ON/OFF**-näppäintä.
Paina näppäintä (A1) laitteen laittamiseksi päälle / pois päältä.
Alkutilaksi on asetettu lämmitys (Led L4 palaa); kaikki toiminnot ovat käytettävissä.

3.4.b - Ajastin-näppäin (A2)

Paina näppäintä (A2) siirtyäksesi ajastintilaan, paina näppäimiä (A5) tai (A6) lisätäksesi tai vähentääksesi aikaa tässä järjestyksessä:

(0h (Ajastin pois päältä) --> 1h --> 2h --> .. 23h --> 24h --> .. 0h (Ajastin pois päältä) --> ..).

Kun toiminto on päällä, led-valo (L7) syttyy.

Kun toimintatapa Jäätymisenesto on päällä, Paina näppäintä (A2) asettaaksesi laitteen käynnistyksen; paina näppäimiä (A5) tai (A6) lisätäksesi tai vähentääksesi aikaa tässä järjestyksessä:

(0h (Ajastin pois päältä) --> 1h --> 2h --> .. 23h --> 24h --> .. 0h (Ajastin pois päältä) --> ..).

Kun toiminto on päällä, led-valo (L7) syttyy.

3.4.c - Toimintatapa-näppäin (A3)

Valitse toiminto painamalla näppäintä (A3) paneelissa tai kaukosäätimellä; halutun tilan LED-valo syttyy.

Toimintatapa Jäätymisenesto
Laite lämmittää vain, kun mitattu lämpötila on alle 5 astetta. Jos laite havaitsee yli 7 asteen ympäristön lämpötilan, se lakkaa toimimasta.
Kun tämä tila on aktiivinen, haluttua lämpötilaa ei voi asettaa.

Toimintatapa ECO.
Laite lämmittää 1000 W:n teholla (matala teho).
Kun tämä tila on aktiivinen, voit asettaa lämpötilan painamalla näppäintä (A4) ja valita haluamasi arvon näppäimillä (A5) ja (A6).

Toimintatapa Lämmitys
Laite lämmittää 2000 W:n teholla (korkea teho).
Kun tämä tila on aktiivinen, voit asettaa lämpötilan painamalla näppäintä (A4) ja valita haluamasi arvon näppäimillä (A5) ja (A6).

Kun haluttu lämpötila on asetettu, arvo vilkkuu noin 10 sekunnin ajan, ja kun se on asetettu, näyttö palaa näyttämään havaittua huonelämpötilaa.

3.4.d - Ohjausten lukitus (L5)

Noin 1 minuutin toimimattomuusjakson jälkeen laite siirtyy valmiustilaan ja Led-valo (L5) syttyy näyttöön.

Paina näppäintä (A5) tai (A6) ohjausten lukituksen poistamiseksi. Led-valo (L5) sammuu.

3.4.e - WIFI-näppäin

Kun laite kytketään päälle, se siirtyy laitehakutilaan ja Led-valo (L6) vilkkuu. Jos haluat aktivoida toiminnon myöhemmin, pidä paneelin painiketta (A1) painettuna muutaman sekunnin ajan, kunnes Led (L6) alkaa vilkkua.

Kun laite muodostaa yhteyden älypuhelimeen, LED (L6) lakkaa vilkkumasta ja palaa kiinteänä näytössä.

Skannaa QR-koodi ladataksesi ohjeet WiFi-verkkoon liittymistä ja sovelluksen käyttöä varten.

3.5 - Suojaus ylikuumenemista vastaan

Laite on varustettu ylikuumenemiselta suojaavalla järjestelmällä, joka sammuttaa laitteen, jos se ylikuumenee.
Tässä tapauksessa:

a. Sammuta laite ja irrota pistoke pistorasiasta;
b. poista mahdollinen syy (tukkeutunut ilmanottosäleikkö, esteet ilman sisään- tai ulostulon edessä jne.);
c. anna laitteen jäähtyä 30 minuutin ajan;
d. käynnistä laite uudelleen.

Jos ongelma jatkuu, sammuta laite, irrota se pistorasiasta ja ota yhteys jälleenmyyjään tai tekniseen huoltoon.

SUOMI

4 - HUOLTO JA PUHDISTUS

Ennen kuin teet laitteen puhdistus- tai huoltotöitä, irrota laite pistorasiasta ja odota, että tuuletin on pysähtynyt.

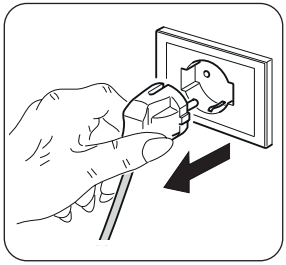

- Käytä kuivaa liinaa laitteen puhdistamiseksi.

- Jos laite on erittäin likainen, laitteen ulkopuoli voidaan puhdistaa haalealla vedellä (enintään 50 °C) ja mietoon pesuaineeseen kostutetulla liinalla. Kuivaa puhtaalla liinalla.
- Poista pöly siveltimellä tai pölyimurilla syöttö- ja poistoritilöistä (kuva 6).

- ***Varmista, että laite on täysin kuiva, ennen kuin kytket pistokkeen takaisin pistorasiaan.***
- ***Älä käytä laitteen puhdistamiseen kemiallisesti käsiteltyä tai antistaattista liinaa.***
- ***Älä käytä bensiiniä, kiillotustahnaa tai vastaavia liuottimia. Nämä tuotteet voivat aiheuttaa muovipinnan halkeilua tai muodonmuutoksia.***
- ***Älä käytä öljyä, kemikaaleja tai hankaavia tuotteita laitteen puhdistamiseen.***
- ***Älä pese tai upota laitetta veteen.***

Jos laitteessa ilmenee toimintahäiriöitä, älä yritä purkaa sitä, vaan ota yhteys jälleenmyyjään tai tekniseen huoltoon.

5 - LAITTEEN SÄILYTYS

- Jos et aio käyttää laitetta erityisen pitkään aikaan tai jos joudut tekemään töitä, jotka voivat tuottaa paljon pölyä, suosittelemme laitteen säilyttämistä seuraavasti:
  - **Sammuta laite ja irrota se pistorasiasta**.
  - Säilytä laite viileässä ja kuivassa paikassa kosteudelta suojattuna.

SUOMI

6 - TEKNISET TIEDOT

- Katso taulukko käyttöoppaan viimeisillä sivuilla.

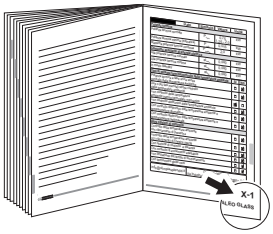

GENERELL INNHOLDSFORTEGNELSE

0 - ADVARSLER 2
0.1 - GENERELL INFORMASJON..... 2
0.2 - SYMBOLER..... 2
0.2.1 - Redaksjonelle piktogrammer..... 2
0.3 - GENERELLE ADVARSLER..... 3
0.4 - TILTENKT BRUK 7
0.5 - IKKE TILTENKT OG POTENSIELT FARLIG BRUK 7

1 - BESKRIVELSE AV APPARATET OG KONTROLLENE 8

2 - INSTALLASJON 9
2.1 - INSTALLASJON PÅ GULVET (Fig.4) 9
2.2 - INSTALLASJON PÅ VEGG 9

3 - BRUK AV APPARATET 10
3.1 - KONTROLLPANEL OG FJERNKONTROLL.....11
3.2 - BRUK AV FJERNKONTROLLEN ..11
3.2.a - Sette inn batteriene 12
3.2.b - Utskifting av batteriene..... 12
3.2.c - Plassering av fjernkontrollen 13
3.3 - BRUK AV APPARATET..... 13
3.3.a - Forberedende operasjoner..... 13
3.4 - FUNKSJONSINSTRUKSJONER.. 13
3.4.a - Tasten ON/OFF (A1) 14
3.4.b - Timertast (A2)..... 14
3.4.c - Modustast (A3)..... 14
3.4.d - Låsing av kontroller (L5)..... 15
3.4.e - WIFI-tast..... 15
3.5 - Beskyttelse mot overoppvarming 15

4 - VEDLIKEHOLD OG RENGJØRING..... 15

5 - OPPBEVARING AV APPARATET 16

6 - TEKNISKE DATA..... 16

KASSERING

Symbolet på produktet eller på pakningen indikerer at produktet ikke må anses som vanlig husholdningsavfall, men må leveres inn til en egnet innsamlingsstasjon for resirkulering av elektriske og elektroniske apparater. Ved å sørge for å kassere dette produktet på en korrekt måte bidrar du til å unngå mulige negative konsekvenser for miljøet og helsen, som ellers ville kunne oppstå ved en upassende kassering av produktet. For mer detaljert informasjon om resirkulering av dette produktet, ta kontakt med lokale myndigheter, lokale avfallshåndteringsselskap eller butikken der produktet er kjøpt. Denne regelen bare i EUs medlemsland.

ILLUSTRASJONER
Illustrasjonene er samlet på den første siden i veiledningen

0 - ADVARSLER

0.1 - GENERELL INFORMASJON

Aller først vil vi takke deg for at du har valgt et apparat i vår produksjon.

0.2 - SYMBOLER

Piktogrammene i dette kapittelet gir en rask og entydig informasjon for korrekt bruk av maskinen under sikre betingelser.

0.2.1 - Redaksjonelle piktogrammer

	Varsler at dette dokumentet må leses oppmerksomt før du installerer og/eller bruker apparatet.
	Varsler at dette dokumentet må leses oppmerksomt før alle former for vedlikehold og/eller rengjøring.
	Indikerer at det kan finnes ekstra informasjon i de vedlagte veiledningene.
	Indikerer at det finnes i informasjon i bruks- eller vedlikeholdsveiledningen.
	Indikerer at assistansepersonale må håndtere apparatet i henhold til installasjonsveiledningen.
	Varsler aktuelt personale om at den beskrevne operasjonen medfører fare for elektrisk støt hvis den ikke gjennomføres i tråd med sikkerhetsstandardene.
	Varsler aktuelt personale om at den beskrevne operasjonen medfører fare for å utsettes for fysiske skader hvis den ikke gjennomføres i tråd med sikkerhetsstandardene.
	Varsler aktuelt personale om at den beskrevne operasjonen medfører fare for elektrisk støt og brannsår som følge av kontakt med komponentene hvis den ikke gjennomføres i tråd med sikkerhetsstandardene.

NORSK

	Avsnittene som følger etter dette symbolet inneholder svært viktig informasjon og påbud, særlig hva angår sikkerheten. Manglende respekt for dette vil kunne medføre: - fare for operatørenes sikkerhet - bortfall av garantien - fraskrivelse av alt ansvar fra produsentens side.
	Merker handlinger som man absolutt ikke må foreta seg.
	Varsler aktuelt personale om at det er forbudt å dekke til apparatet for å unngå overoppvarming.

0.3 - GENERELLE ADVARSLER

VED BRUK AV ELEKTRISKE APPARATER MÅ MAN ALLTID FØLGENDE GRUNNLEGGENDE SIKKERHETSREGLER FOR Å REDUSERE FAREN FOR BRANN, ELEKTRISK STØT OG PERSONULYKKER, INKLUDERT FØLGENDE:

1. **Kopibeskyttet dokument med forbud mot reproduksjon eller overføring til tredjeparter uten uttrykkelig skriftlig tillatelse fra selskapet OLIMPIA SPLENDID. Apparatene kan gjennomgå oppdateringer og derfor ha enkelte andre egenskaper enn dem som vises, uten at dette har noen betydning for teksten i denne veiledningen.**
2. **Les denne veiledningen grundig før du gjennomfører en hvilken som helst operasjon (installasjon, vedlikehold, bruk) og følg anvisningene i hvert enkelt kapittel til punkt og prikke.**
3. **Oppbevar denne veiledningen trygt for eventuell videre konsultasjon.**
4. **Etter å ha fjernet emballasjen må du forsikre deg om at apparatet er helt og uskadet. Emballasjeelementene må ikke etterlates innenfor barns rekkevidde, da de utgjør en potensiell fare.**
5. **PRODUSENTEN PÅTAR SEG IKKE NOE ANSVAR FOR SKADER PÅ PERSONER ELLER GJENSTANDER SOM SKYLDES MANGLENDE OVERHOLDELSE AV REGLENE OG STANDARDENE SOM ER GITT I DENNE VEILEDNINGEN.**
6. **Produsenten forbeholder seg retten til når som helst å foreta endringer på egne modeller, så fremt dette ikke har noen innvirkning på de viktige egenskapene beskrevet i denne veiledningen.**
7. **Før du kobler til apparatet må du forsikre deg om at dataene**

NORSK

på merkeplatene er i samsvar med dataene for strømnettet. Merkeplaten er plassert på apparatet.

8. Installer apparatet i henhold til instruksjonene fra produsenten. En feilaktig installasjon kan forårsake skader på personer, dyr eller gjenstander, og produsenten kan ikke holdes ansvarlig for dette.
9. Bruk alltid utelukkende apparatet i vertikal posisjon.
10. Når apparatet er i bruk må du alltid rulle ut hele kabelen.
11. Apparatet er utstyrt med en strømkabel med støpsel (tilkobling av typen Y). Hvis strømkabelen er skadet må denne byttes ut av produsenten eller av produsentens tekniske assistansetjeneste eller uansett av en person med lignende kvalifikasjoner, slik at man unngår enhver form for fare.
12. Installer apparatet på en slik måte at du garanterer at bryterne og andre kontroller ikke kan nås av noen som bruker badet eller dusjen.
13. Ikke bruk skjøteledninger, med mindre du er svært forsiktig.

14a. Hvis apparatet brukes installert på gulvet (med føttene), må du forsikre deg om at det plasseres i en avstand på minst 1m fra andre gjenstander (fig. 1).

14b. Hvis apparatet brukes installert på veggen (med stangen), må du forsikre deg om at det plasseres i en avstand på minst 1m fra taket og minst 15 cm fra bakken (fig. 1).

14c. For å unngå faren for brann må luftuttaksåpningene på apparatet være i en avstand på minst 1m fra alle brennbare gjenstander, gardiner, stoffer eller materialer (fig. 2).

15. Ikke plasser apparatet i nærheten av varmekilder.
16. Ikke bruk apparatet til å tørke tøy.
17. Pass på at det ikke kommer noen fremmedlegemer inn i ventilasjons- eller uttaksåpningene, da det medfører en fare for elektrisk støt, brann eller skader på apparatet.
18. Unngå at kabelen berører varme overflater når apparatet er i funksjon.
19. Ikke rull ut kabelen under tepper, pledd eller føringer. Plasser strømkabelen på steder der ingen passerer, slik at du unngår at noen snubler i den.
20. Ikke rull opp, vri eller snurre kabelen rundt apparatet, da det vil kunne svekke og ødelegge isolasjonen.
21. Ikke sett bort apparatet så lenge det fremdeles er varmt.
22. Ikke bruk apparatet utendørs eller på våte eller fuktige overflater.

23. Ikke bruk apparatet i kombinasjon med programmeringsinnretninger, timere eller andre innretninger som sørger for automatisk atenning, for å unngå fare for brann hvis apparatet skulle være dekket til eller plassert på feil måte.
24. Apparatet er laget for å brukes vertikalt.
25. Bruk aldri apparatet i horisontal posisjon.
26. Unngå å helle væsker på apparatet.

27. Det er forbudt for barn eller for personer med nedsatte funksjonsevner å bruke apparatet uten at de for hjelp.

28. Apparatet kan brukes av barn på minst 8 år og personer med reduserte fysiske, sansemessige eller mentale evner, eller uten erfaring eller nødvendig kunnskap, så fremt de overvåkes eller etter at de har mottatt instruksjoner om sikker bruk av apparatet og forstått alle farene som er forbundet med bruk av apparatet.

29. Barn må ikke leke med apparatet. Rengjøring og vedlikehold som skal utføres av brukeren må ikke gjennomføres av barn, med mindre disse overvåkes.

30. Barn på under 3 år må alltid holdes på avstand med mindre de er under konstant overvåkning.

31. Barn på mellom 3 og 8 år kan bare slå på/av apparatet, så fremt det er plassert eller installert i normal funksjonsposisjon og barna overvåkes av eller har fått instruksjon i sikker bruk av apparatet og de forstår farene forbundet med dette.

32. Barn mellom 3 og 8 år må ikke sette i støpselet, regulere eller rengjøre apparatet, og heller ikke utføre vedlikehold som er brukerens oppgave.

33. Varmeapparatet må ikke brukes i nærheten av badekar, dusj eller svømmebasseng.

34. ADVARSEL - Enkelte deler av dette produktet vil kunne bli svært varme og forårsake forbrenninger. Vær svært forsiktig hvis det er barn eller sårbare personer i rommet.

35. ADVARSEL - For å unngå overoppvarming må du aldri dekke til apparatet (fig. 3).

36. For korrekt bruk av apparatet MÅ MAN IKKE:
   a. Plassere det rett under en stikkontakt
   b. Dra i strømledningen eller i selve apparatet for å trekke støpselet ut av stikkontakten.
   c. Utsette apparatet for vær og vind (regn, sol, osv.).
   d. La kontakten være i uten at det er nødvendig.
   e. Ta på apparatet med våte eller fuktige hender.
37. Apparatet må utelukkende brukes i henhold til instruksjonene gitt i denne veiledningen. Produsenten fraråder all annen bruk, da det vil kunne føre til elektrisk støt, brann eller personskader.

38. Den vanligste årsaken til overoppvarming er at det samler seg støv eller hår i apparatet. Fjern slike oppsamlinger regelmessig ved å koble apparatet fra strømforsyningen og deretter støvsuge ventilasjonsåpningene og ristene.
39. Ikke bruk slipende vaskemidler på apparatet. Rengjør med en fuktig klut (ikke våt), skylt i varmt såpevann.
40. Koble alltid fra strømforsyningen før du foretar rengjøringen.
41. Ikke koble apparatet til strømforsyningen før det er fullstendig montert og regulert.
42. Ikke vask eller legg apparatet i vann eller andre væsker. Da vil det kunne oppstå kortslutning eller brann.

43. Ikke sett i gang apparatet inne på et lukket sted som inne i et skap, da det vil kunne forårsake brann.
44. Hvis støpselet og stikkontakten ikke er kompatible må du få støpselet skiftet ut med en egnet type. Dette må gjøres av profesjonelt kvalifisert materiale, som må forsikre seg om at snittet i kablene i kontakten er egnet for den effekten som absorberes av apparatet. Som hovedregel fraråder vi bruken av adaptere og/eller skjøteledninger. Hvis dette må brukes må disse være i samsvar med gjeldende sikkerhetsregler og deres strømbelastbarhet (A) må ikke være lavere enn apparatets maksimale.
45. Ikke bruk apparatet i tilfelle av feil eller dårlig funksjon, hvis kabelen eller støpselet er skadet, eller hvis det har falt eller har vært utsatt for skader av noe slag. Slå av apparatet, koble støpselet fra stikkontakten og få det kontrollert av kvalifisert profesjonelt personale.

46. Demontering, reparasjon og rekonvertering utført av uautorisert personale vil kunne føre til alvorlige skader og medfører bortfall av produsentens garanti.
47. Ikke demontere eller utfør endringer på apparatet.
48. Det er ekstremt farlig å forsøke å reparere apparatet selv.

49. I tilfelle gasslekkasjer fra andre andre apparater må du lufte rommet godt før du setter i gang apparatet.
50. Ikke koble støpselet fra stikkontakten før du har slått av apparatet.
51. Hvis man bestemmer seg for å ikke lenger bruke et apparat av denne typen må det ubrukeliggjøres ved at man kutter strømkabelen, etter å ha trukket støpselet ut av stikkontakten.
52. Vi anbefaler dessuten å uskadeliggjøre de delene av apparat som vil kunne utgjøre en fare, særlig for barn som vil kunne tenkes å bruke et kassert apparat til å leke med.
53. Ved første gangs bruk og etter en lengre periode der apparatet ikke har vært i bruk vil man kunne høre litt støy eller litt lukt. Dette er et normalt fenomen og det forsvinner etter noen minutters bruk.

0.4 - TILTENKT BRUK

54. Apparatet skal utelukkende brukes som elektrisk konvektor med det eneste formål å gjøre rommet der man oppholder seg mer behagelig.
55. Dette apparatet er laget utelukkende for bruk i hjemmet eller lignende, og må ikke brukes til kommersiell eller industriell bruk.
56. Upassende bruk av apparatet med eventuelle skader på personer, gjenstander eller dyr fritar OLIMPIA SPLENDID fra alt ansvar.

0.5 - IKKE TILTENKT OG POTENSIELT FARLIG BRUK

57. Apparatet må aldri brukes på steder der det brukes eller oppbevares bensin, maling eller andre brennbare væsker, eller i miljøer der det finnes brennbare eller eksplosive gasser.

58. **Ikke bruk apparatet hvis det i lokalet nylig har blitt brukt insektsmiddel i gassform eller hvis det er tent røkelse, kjemisk damp eller oljeholdige rester.**
59. **Ikke bruk dette apparatet i små rom der det finnes personer som ikke er i stand til å forlate rommet på egen hånd, med mindre disse er konstant overvåket.**
60. **ADVARSEL - For å unngå overoppvarming må du aldri dekke til apparatet (fig. 3).**

Dette produktet må utelukkende brukes i henhold til spesifikasjonene som er gitt i denne veiledningen. Bruk på annen måte enn det som er spesifisert vil kunne medføre alvorlige skader.
PRODUSENTEN PÅTAR SEG IKKE NOE ANSVAR FOR SKADER PÅ PERSONER ELLER GJENSTANDER SOM SKYLDES MANGLENDE OVERHOLDELSE AV REGLENE OG STANDARDENE SOM ER GITT I DENNE VEILEDNINGEN.

1 - BESKRIVELSE AV APPARATET OG KONTROLLENE

1. Apparatets hoveddel
2. Luftuttaks-/inntaksrist
3. Stang for installasjon på vegg
4. Bruksanvisning
5. Strømkabel
6. Føtter
7. Skruesett
8. Leddisplay
9. Fjernkontroll

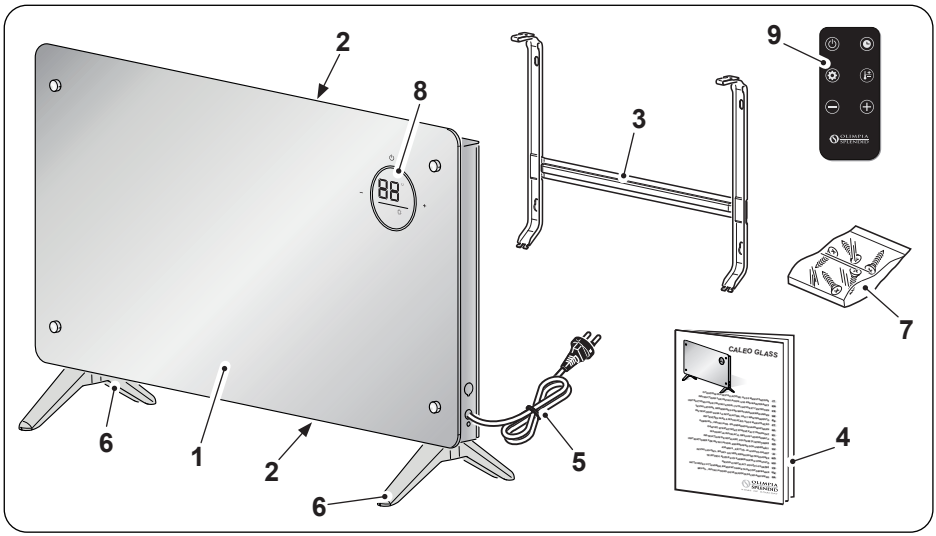

NORSK

2 - INSTALLASJON

- Etter å ha fjernet emballasjen må du forsikre deg om at apparatet er helt og uskadet. Hvis du skulle være i tvil må du henvende deg til profesjonelt kvalifisert personale.

2.1 - INSTALLASJON PÅ GULVET (Fig.4)

- Snu apparatet opp-ned.

Plasser apparatet på en flat og stabil overflate, og pass på at det ikke vil kunne ødelegges eller velte. Plasser et mykt tøystykke mellom plasseringsoverflaten og apparatet for å beskytte overflatene.

- Plasser føttene (6) på hoveddelen til apparatet (1).
- Fest føttene (6) med de tilhørende skruene (7).

Forsikre deg om at føttene er korrekt montert.

- Rull helt ut strømkabelen.

2.2 - INSTALLASJON PÅ VEGG

- Før du går i gang med installsjon på vegg må du forsikre deg om at:
  - Ikke utsett apparatet for varmekilder eller damp.
  - Forsikre deg om at plassen mellom taket og apparatet ikke er mindre enn 1m (figur 1).
  - Apparatet må installeres i en minimumshøyde på 15 cm fra gulvet (figur 1).
  - Veggen som den interne enheten skal plasseres på må værestabil, robust og egnet for tåle vekten.
  - Det må ikke være noen hindringer for fri luftsirkulasjon, verken på luftinntaks- eller luftuttakssiden.
  - Apparatet må ikke installeres direkte over et husholdningsapparat (tv, radio, kjøleskap, osv.) eller over en varmekilde.

- Etter å ha verifisert det som er beskrevet over går du videre med montering av festestangen (Fig.5):
  - Plasser stengene (3) mot veggen.
  - Merk av hvor hullene skal bores. Pass på at de er i vater.
  - Bor de nødvendige hullene med et bor som er egnet for materialet i den aktuelle veggen.

Forsikre deg om at det i boreområdet ikke finnes noen rør eller elektriske ledninger.

- Sett inn pluggene (7a) i hullene og fest stangen (3) til veggen med de medfølgende skruene (7b - 7c) (figur 5).

Bruk et vater og forsikre deg om at festestangen (3) er vannrett.

- Kontroller at stangen (3) er stabil ved å flytte den til sidene og vertikalt.
- Plasser apparatet (1) i nærheten av krokene (3a) på stangen (3).
- Blokker apparatet (1) til stangen (3) ved å feste krokene (3a).

Forsøk å flytte apparatet vertikalt og til siden, for å forsikre seg om at det er festet på en sikker måte.

- Stram skruene (7d) som er plassert i den øvre delen av stangen (3) som illustrert i figur 5.

- Forsikre deg om at ingen gardiner eller andre gjenstander hindrer for luftstrømmen (figur 2).
- Koble støpselet til stikkontakten.

Forsikre deg om at verdiene for strømnettet tilsvarer dem som er angitt på merkeplaten til apparatet. Plasser strømkabelen på steder der ingen passerer, slik at du unngår at noen snubler i den.

3 - BRUK AV APPARATET

Apparatets funksjonsmoduser kan velges enten fra fjernkontrollen eller fra kontrollpanelet.
At den valgte funksjonen er mottatt bekreftes ved at det utstedes et "pip" fra lydsignalet.

NORSK

3.1 - KONTROLLPANEL OG FJERNKONTROLL

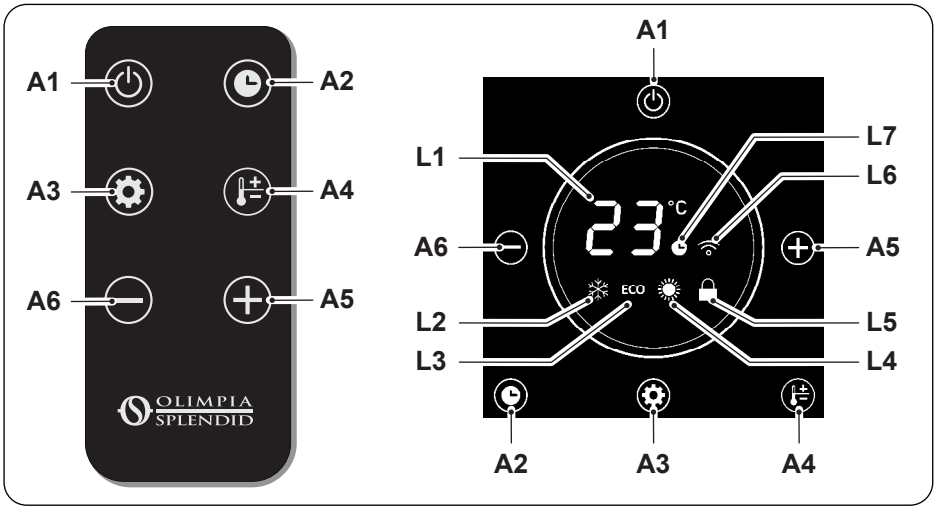

A1. Tasten **ON/OFF**
A2. Timertast
A3. Modustast
A4. Temperaturtast
A5. Tast for økning av timer/temperatur
A6. Tast for reduksjon av timer/temperatur
L1. Display
L2. Ledlampe for antifrys
L3. Ledlampe for Eco-modus
L4. Ledlampe for oppvarmingsmodus
L5. Ledlampe for låsing av kontroller
L6. Ledlampe for WFI-modus
L7. Ledlampe for timer-modus

3.2 - BRUK AV FJERNKONTROLLEN

Fjernkontrollen som følger med apparatet er instrumentet som lar deg bruke apparatet på den behageligste måten. Den må behandles forsiktig, pass særlig på:

- At den ikke blir våt (den må ikke rengjøres med vann eller utsettes for vær og vind).
- Unngå at den faller i bakken eller utsettes for støt.
- Unngå at den utsettes for direkte sollys.

- ***Ikke bruk gamle batterier sammen med nye eller batterier av ulike merker.***
- ***Ikke la batterier ligge inne i fjernkontrollen hvis du planlegger å ikke bruke enheten på mer enn 2 måneder.***

- ***Direkte sollys kan påvirke mottakerens av de infrarøde signalenes funksjon.***
- ***Veien mellom fjernkontrollen og apparatet må være fri.***
- ***Hvis signalet fra fjernkontrollen ser ut til å forstyrre et annet apparat, flytt dette apparatet til et annet sted eller kontakt kundeservice.***
- ***Elektroniske og fluorescerende lamper kan forstyrre overføringer mellom fjernkontrollen og klimaanlegget.***

- ***Ta ut strømbatteriene hvis fjernkontrollen ikke skal brukes over lengre tid.***

3.2.a - Sette inn batteriene

Batterier er ikke inkludert i leveransen.
For å sette inn batteriene korrekt:

a. Trekk luken (9a) bort fra batterirommet.

b. Sett batteriene korrekt på plass i batterirommet.

Respekter alltid polariteten som er angitt i bunnen av batterirommet.

c. Steng luken på korrekt måte.

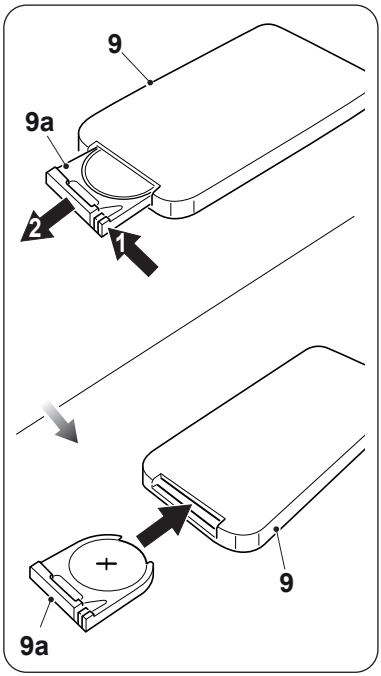

3.2.b - Utskifting av batteriene

Batteriene må skiftes ut hvis det ikke høres noe “pip” som bekrefter at signalet er mottatt av apparatet når man trykker på en av tastene.

Fjernkontrollen bruker et litiumbatteri på 3,0V (type CR 2025).

Når de er utladet må begge batteriene skiftes ut samtidig, og leveres inn til korrekte avfallshåndteringsstasjoner i henhold til lokale lover og regler.

- ***Ikke kast batterier som vanlig usortert avfall. Se lokale forskrifter for riktig avhending av batterier.***
- ***Et kjemisk symbol kan vises nederst på ikonet for avhending av batteriet. Dette symbolet indikerer at symbolet inneholder et tungmetall som overskrider en bestemt konsentrasjon. For eksempel Pb: Bly (>0,004%).***
- ***Brukte enheter og batterier må behandles i egnede fasiliteter for gjenbruk, resirkulering og gjenvinning. Ved å sørge for riktig avhending av batterier vil du bidra til å forhindre negative konsekvenser for miljøet og menneskers helse.***

- Hvis fjernkontrollen ikke brukes på noen uker eller mer bør du ta ut batteriene. **Eventuelle lekkasjer fra batteriene vil kunne skade fjernkontrollen.**

Ikke forsøk å lade opp eller demontere batteriene. Ikke kast batteriene i ilden. De vil kunne brenne eller eksplodere.

Hvis det kommer batterivæske på huden eller klærne må du vaske grundig med rent vann. Ikke bruk fjernkontrollen med batterier som har hatt lekkasjer. De kjemiske stoffene som finnes i batteriene kan forårsake forbrenninger eller annen risiko for helsen.

SVELGNINGSFARE:
dette batteriet inneholder et batteri som er formet som en knapp eller en mynt.

OPPBEVARES UTILGJENGELIG FOR BARN; Hvis du tror batterier kan ha blitt svelget eller stukket inn i noen del av kroppen, søk øyeblikkelig legehjelp.

Svelging kan forårsake kjemiske brannskader, perforering av bløtvev og dødsfall. Alvorlige brannskader kan oppstå innen 2 timer etter svelging. Søk øyeblikkelig legehjelp hvis du mistenker at et batteri har blitt svelget eller stukket inn i noen del av kroppen.

3.2.c - Plassering av fjernkontrollen

Hold fjernkontrollen i en posisjon der signalet kan nå mottakeren på apparatet (maksimal avstand cirka 4 meter - med fulladede batterier).
Forekomsten av hindringer (møbler, gardiner, vegger, osv.) mellom fjernkontrollen og apparatet reduserer funksjonen til fjernkontrollen.

3.3 - BRUK AV APPARATET

3.3.a - Forberedende operasjoner

- ***Etter å ha installert apparatet som beskrevet i de foregående avsnittet må du forsikre deg om at verdiene for strømnettet tilsvarer dem som er angitt på merkeplaten til apparatet.***
- ***Sett støpselet inn i stikkontakten. Apparatet gir fra seg et "bip" og på displayet tennes tasten (A1).***

3.4 - FUNKSJONSINSTRUKSJONER

Når apparatet slås på for første gang utløser det et "bip" og setter seg i standby-posisjon. Alle tastene er deaktivert med unntak av tasten ON/OFF. Tatene på kontrollpanelet tennes og på displayet vises den avdekkede romtemperaturen. Funksjonene kan aktiveres eller endres både fra kontrollpanelet og med fjernkontrollen.

3.4.a - Tasten ON/OFF (A1)

I standby-modus er alle tastene deaktivert, unntatt tasten **ON/OFF**.
Trykk på tasten (A1) for å slå på/av apparatet.
Startmodusen er stilt inn på Oppvarming (ledlampen 4 er tent). Alle funksjoner er tilgjengelige.

3.4.b - Timertast (A2)

Trykk på tasten (A2) for å gå inn i timermodus, trykk på tastene (A5) eller (A6) for å øke eller redusere klokkeslettet i henhold til denne sekvensen:

(0t (Timer slukket) --> 1t --> 2t --> .. 23t --> 24t --> .. 0t (Timer slukket) --> ..).

Når funksjonen er aktivert tennes ledlampen (L7).

Når modusen Antifrys er aktivert, trykker du på tasten (A2) for å stille inn antenning av apparatet. Trykk på tastene (A5) eller (A6) for å øke eller redusere klokkeslettet i henhold til denne sekvensen:

(0t (Timer slukket) --> 1t --> 2t --> .. 23t --> 24t --> .. 0t (Timer slukket) --> ..).

Når funksjonen er aktivert tennes ledlampen (L7).

3.4.c - Modustast (A3)

Trykk på tasten (A3) på kontrollpanelet eller via fjernkontrollen for å velge funksjonen. Ledlampen knyttet til den ønskede modusen tennes.

Antifrysmodus
Apparatet varmer kun opp når den avdekkede temperaturen er under 5 grader. Hvis apparatet avdekker en romtemperatur over 7 grader slutter det å fungere.
Når denne modusen er aktivert er det ikke mulig å stille inn ønsket temperatur.

Eco-modus
Apparatet varmer opp ved en effekt på 1000W (lav effekt).
Når denne modusen er aktivert er det mulig å stille inn temperaturen ved å trykke på tasten (A4) og velge ønsket verdi med tastene (A5) og (A6).

Oppvarmingsmodus
Apparatet varmer opp ved en effekt på 2000W (høy effekt).
Når denne modusen er aktivert er det mulig å stille inn temperaturen ved å trykke på tasten (A4) og velge ønsket verdi med tastene (A5) og (A6).

Når du stiller inn ønsket temperatur vil verdien blinke i cirka 10 sekunder, og når den er stilt inn vil displayet returnere til å vise den avdekkede romtemperaturen.

3.4.d - Låsing av kontroller (L5)

Etter cirka 1 minutts inaktivitet går apparatet over i standby-modus og på displayet tennes ledlampen (L5).

Trykk på tasten (A5) eller (A6) for å fjerne kontrollåsen. Ledlampen (L5) slukkes.

3.4.e - WIFI-tast

Når denne slås på går apparatet inn i søkemodus og ledlampen (L6) blinker.

Hvis du vil aktivere funksjonen senere holder du tasten (A1) inn i noen sekunder til ledlampen (L6) begynner å blinke på displayet.

Når apparatet kobler seg til med smarttelefonen slutter ledlampen (L6) å blinke og lyser på displayet.

Avbilde QR-koden for å laste ned instruksjonene for tilkobling til WiFi-nettet og bruken av applikasjonen.

3.5 - Beskyttelse mot overoppvarming

Apparatet er utstyrt med en beskyttelsesinnretning mot overoppvarming som slår av apparatet hvis det skulle overoppvarmes.
I dette tilfellet:

a. Slå av apparatet og koble fra stikkontakten;
b. fjern den eventuelle årsaken (tett luftinntaksrist, hindringer foran luftinntaket eller -uttaket, osv.);
c. la apparatet avkjøles i 30 minutter;
d. start apparatet på nytt.

Hvis problemet vedvarer må du slå av apparatet, koble støpselet fra stikkontakten og kontakte forhandleren eller teknisk assistansetjeneste.

NORSK

4 - VEDLIKEHOLD OG RENGJØRING

Før du gjennomfører et hvilket som helst rengjørings- eller vedlikeholdsinngrep på apparatet må du koble støpselet fra stikkontakten og vente til viften har stanset.

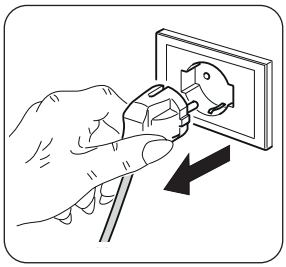

- Bruk en tørr klut til å rengjøre apparatet.

- Hvis apparatet er svært skittent kan du bruke en klut fuktet med lunkent vann (maks 50°C) og delikat vaskemiddel til å rengjøre de utvendige delene. Tørk med en tørr klut.
- Bruk en børste eller en støvsuger til å fjerne støv fra luftinntaks-/uttaksristene (fig. 6).

- ***Forsikre deg om at apparatet er fullstendig tørt før du kobler støpselet til stikkontakten igjen.***
- ***Ikke bruk en kjemisk behandlet eller antistatisk klut til å rengjøre apparatet.***
- ***Ikke bruk bensin, løsemiddel, poleringspasta eller lignende løsemidler. Disse produktene kan ødelegge eller deformere plastoverflaten.***
- ***Ikke bruk oljer, kjemiske stoffer eller slipende produkter til å rengjøre apparatet.***
- ***Ikke vask eller legg aldri apparatet i vann.***

Hvis apparatet ikke fungerer korrekt må du ikke forsøke å demontere det, men henvende deg til forhandleren eller til teknisk assistansetjeneste.

5 - OPPBEVARING AV APPARATET

- Hvis apparatet ikke skal brukes over lengre tid, eller det skal utføres arbeid som vil kunne produsere mye støv, anbefaler vil å klargjøre apparatet som følger:
  - **Slå av apparatet og koble støpselet fra stikkontakten.**
  - Sett apparatet på et kjølig og tørt sted, beskyttet mot fuktighet.

6 - TEKNISKE DATA

- Se tabellen på de siste sidene i veiledningen.

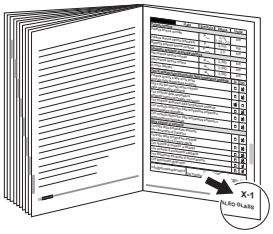

NORSK

TARTALOMJEGYZÉK

0. - FIGYELMEZTETÉSEK 2
0.1. - ÁLTALÁNOS INFORMÁCIÓK..... 2
0.2. - SZIMBÓLUMOK 2
0.2.1. - Szerkesztői piktogramok 2
0.3. - ÁLTALÁNOS FIGYELMEZTETÉSEK..... 3
0.4. - RENDELTETÉSSZERŰ HASZNÁLAT 7
0.5. - NEM RENDELTETÉSSZERŰ ÉS POTENCIÁLISAN VESZÉLYES HASZNÁLAT 7

1. - A BERENDEZÉS ÉS A KEZELŐSZERVEK BEMUTATÁSA..... 8

2. - TELEPÍTÉS..... 9
2.1. - PADLÓRA TÖRTÉNŐ TELEPÍTÉS (4. ábra)..... 9
2.2. - FALI TELEPÍTÉS 9

3. - A BERENDEZÉS HASZNÁLATA 10
3.1. - VEZÉRLŐPANEL ÉS TÁVIRÁNYÍTÓ.....11
3.2. - A TÁVIRÁNYÍTÓ HASZNÁLATA ...11
3.2.a - Az elemek behelyezése 12
3.2.b - Az elemek cseréje..... 12
3.2.c - A távirányító helyzete 13
3.3. - A BERENDEZÉS HASZNÁLATA .. 13
3.3.a - Előkészületek 13
3.4. - HASZNÁLATI UTASÍTÁSOK 13
3.4.a - BE/KI gomb (A1) 14
3.4.b - Timer gomb (A2)..... 14
3.4.c - Mód gomb (A3)..... 14
3.4.d - A vezérlések lezárása gomb (L5)..... 15
3.4.e - WIFI gomb..... 15
3.5. - Túlmelegedés elleni védelem..... 15

4. - TISZTÍTÁS ÉS KARBANTARTÁS 15

5. - A BERENDEZÉS TÁROLÁSA..... 16

6. - MŰSZAKI ADATOK 16

ÁRTALMATLANÍTÁS

A terméken vagy a csomagoláson lévő szimbólum azt jelzi, hogy a termék nem kezelhető normál háztartási hulladékként, hanem az elektromos és elektronikus berendezések újrahasznosítását végző megfelelő gyűjtőhelyre kell vinni. A termék megfelelő ártalmatlanításának biztosításával segít megelőzni a környezetre és az emberi egészségre gyakorolt lehetséges negatív következményeket, amelyeket egyébként a termékből származó hulladék nem megfelelő kezelése okozhatna. A termék újrahasznosításával kapcsolatos további információkért forduljon az önkormányzathoz, a helyi hulladékkezelő vállalathoz vagy ahhoz az üzlethez, ahol a terméket vásárolta. Ez a rendelkezés csak az EU tagállamaiban érvényes.

ÁBRÁK
Az ábrák az útmutató első oldalain találhatók

0. - FIGYELMEZTETÉSEK

0.1. -ÁLTALÁNOS INFORMÁCIÓK

Először is szeretnénk megköszönni, hogy a termékünk megvásárlása mellett döntött.

0.2. -SZIMBÓLUMOK

A következő fejezetben látható piktogramok lehetővé teszik, hogy gyorsan és egyértelműen hozzáférhetők legyenek azok az információk, amelyek a gép biztonságos körülmények közötti helyes használatához szükségesek.

0.2.1. - Szerkesztői piktogramok

	Azt jelzi, hogy ezt a dokumentumot figyelmesen el kell olvasni a berendezés üzembe helyezése és/vagy használata előtt.
	Jelzi, hogy a jelen dokumentumot minden karbantartási és/vagy tisztítási művelet előtt figyelmesen el kell olvasni.
	Jelzi, hogy a mellékelt kézikönyvek további információkat tartalmazhatnak.
	Jelzi, hogy információk találhatók a felhasználói kézikönyvben vagy a telepítési kézikönyvben.
	Azt jelzi, hogy a szervizszolgálat szakembereinek a berendezést a telepítési kézikönyvben foglaltaknak megfelelően kell kezelniük.
	Tájékoztatja az érintett személyzetet, hogy az ismertetett művelet, ha nem a biztonsági előírásoknak megfelelően végzik el, áramütés veszélyével jár.
	Tájékoztatja az érintett személyzetet, hogy az ismertetett művelet, ha nem a biztonsági előírásoknak megfelelően végzik el, fizikai sérülés veszélyével jár.
	Jelzi az érintett személyzet számára, hogy a leírt művelet, ha nem a biztonsági előírásoknak megfelelően kerül végrehajtásra, magas hőmérsékletű alkatrészekkel való érintkezés következtében égési sérüléseket okozhat.

MAGYAR

	Az e szimbólummal bevezetett bekezdések nagyon fontos információkat és előírásokat tartalmaznak, különösen a biztonsággal kapcsolatban. A szabályok be nem tartása az alábbi következményekkel járhat: - veszély a kezelők biztonságára - a szerződéses garancia elvesztése - a gyártói felelősség megszűnése.
	Olyan műveleteket jelöl, amelyek végrehajtása szigorúan tilos.
	Figyelmezteti az érintett személyzetet, hogy a túlmelegedés elkerülése érdekében tilos letakarni a berendezést.

0.3. -ÁLTALÁNOS FIGYELMEZTETÉSEK

AZ ALAPVETŐ BIZTONSÁGI INTÉZKEDÉSEKET MINDIG BE KELL TARTANI AZ ELEKTROMOS BERENDEZÉSEK HASZNÁLATAKOR A TŰZ, ÁRAMÜTÉS ÉS SZEMÉLYI SÉRÜLÉS VESZÉLYÉNEK CSÖKKENTÉSE ÉRDEKÉBEN, BELEÉRTVE A KÖVETKEZŐKET:

1. **A törvényi előírások értelmében bizalmas dokumentum, az OLIMPIA SPLENDID gyártó kifejezett engedélye nélkül a sokszorosítása vagy harmadik félnek történő továbbítása tilos. A gépeket a gyártó frissítheti, és ezért előfordulhat, hogy a gépek a bemutatottaktól eltérő részletekkel rendelkeznek, de ez nem befolyásolja a kézikönyv tartalmát.**
2. **Mielőtt bármilyen műveletet (telepítés, karbantartás, használat) végezne, figyelmesen olvassa el ezt a kézikönyvet, és pontosan kövesse az egyes fejezetekben leírtakat.**
3. **Őrizze meg gondosan a jelen kézikönyvet az esetleges későbbi használatra.**
4. **A csomagolás eltávolítása után ellenőrizze a berendezés épségét. A csomagolóanyagok potenciális veszélyforrást jelentenek, ezért a gyermekektől távol tartandók.**
5. **A GYÁRTÓ NEM VÁLLAL FELELŐSSÉGET A JELEN KÉZIKÖNYVBEN FOGLALT SZABÁLYOK BE NEM TARTÁSÁBÓL EREDŐ SZEMÉLYI SÉRÜLÉSEKÉRT VAGY ANYAGI KÁROKÉRT.**
6. **A gyártó fenntartja magának a jogot, hogy modelljeit bármikor módosítsa, de ez nincs kihatással a jelen kézikönyvben leírt alapvető jellemzőkre.**
7. **A berendezés csatlakoztatása előtt ellenőrizze, hogy az adat-**

MAGYAR

táblán közölt adatok és az elektromos hálózat adatai megegyeznek-e. Az adattábla a berendezésen található.

8. A berendezést telepítse a gyártó utasításai szerint. A helytelen telepítés olyan személyi vagy állatoknak okozott sérüléseket és dologi károkat okozhat, amelyekért a gyártó nem vállal felelősséget.
9. A berendezés kizárólag álló helyzetben használható.
10. A kábelt teljesen le kell tekerni a berendezésről a használathoz.
11. A berendezéshez dugvillával ellátott tápkábel tartozik (Y csatlakozó). A kockázatok elkerülése érdekében, ha a tápkábel megsérül, a gyártónak, az általa megbízott műszaki szolgálatnak, vagy egy hasonló képzettségű személynek ki kell azt cserélnie.
12. A berendezést úgy kell telepíteni, hogy a kapcsolók és egyéb kezelőszervek ne legyenek elérhetők annak a személynek a számára, aki a fürdőkádban vagy a zuhany alatt tartózkodik.
13. Hosszabbítók csak fokozott elővigyázatossággal használhatók.
14a. Ha a berendezés a padlóra lesz telepítve (a lábak használatával), legalább 1m-es távolságot kell tartani a többi tárgytól (1. ábra).
14b. Ha a berendezés a falra lesz telepítve (a konzol használatával), legalább 1m-es távolságot kell tartani a plafontól, és legalább 15 cm távolságot kell hagyni a többi tárgytól (1. ábra).
14c. A tűzveszély elkerülése érdekében a berendezésen lévő levegő kimenetek és a többi tárgy (textilek, függönyök, vagy más tűzveszélyes anyagok) között legalább 1m távolságot kell tartani (2. ábra).
15. A berendezést hőforrások közelébe elhelyezni tilos.
16. A berendezés nem alkalmas ruhaszárításra.
17. Ügyelni kell arra, hogy a levegő beszívó és kifújó nyílásokba ne kerüljenek idegen tárgyak, mert ez áramütést vagy tüzet okozhat, illetve károsíthatja a berendezést.
18. Ügyelni kell arra, hogy a kábel működés közben ne érjen forró felületekhez.
19. A kábelt szőnyeg, takaró vagy kábelvezetők alatt vezetni tilos. A megbotlás veszélyének elkerülése érdekében a kábelt mindig egy kevéssé forgalmas helyen kell elhelyezni.
20. Ne tekerje a kábelt a berendezés köré, ne tekerje fel, és ügyeljen arra, hogy a kábel ne csavarodjon meg, mert ez gyengítheti a szigetelést, akár annak törését is okozhatja.
21. A berendezést nem szabad elrakni addig, amíg meleg.
22. A berendezést a szabadban vagy nedves felületeken használni tilos.

23. A berendezés nem használható külső vezérlőkkel, időzítőkkel vagy más automatikus bekapcsolásra alkalmas egységgel, mert ez tűzveszélyes helyzeteket idézhet elő abban az esetben, ha a berendezés le van fedve, vagy rosszul lett elhelyezve.
24. A berendezés függőleges helyzetben történő használatra lett tervezve.
25. Nem alkalmas vízszintes helyzetben történő használatra.
26. Ügyeljen arra, hogy ne ömöljön folyadék a berendezésre.

27. Gyermekek vagy fogyatékossággal élő személyek nem használhatják a berendezést.

28. A berendezést 8 éven feletti gyermekek, valamint csökkent fizikai, érzékszervi vagy szellemi képességekkel rendelkező személyek illetve a szükséges tapasztalattal vagy a megfelelő ismeretekkel nem rendelkező személyek is használhatják, amennyiben felügyelet alatt állnak, vagy megkapták a berendezés biztonságos használatára vonatkozó utasításokat, és megértették a berendezés okozta veszélyeket.

29. Gyermekek nem játszhatnak berendezéssel. A felhasználó által végzett tisztítást és karbantartást nem végezhetik felügyelet nélkül gyermekek.

30. A 3 év alatti gyermekeket a berendezéstől távol kell tartani, vagy folyamatosan felügyelni kell őket.

31. A 3 és 8 év közötti gyermekek számára csak a berendezés be- és kikapcsolása megengedett, ha az a megfelelő üzemi helyzetbe lett elhelyezve vagy telepítve, és a gyermekek felügyelet alatt állnak, vagy megkapták a berendezés biztonságos használatához szükséges utasításokat, és megértették az ebből származó veszélyeket.

32. A 3 és 8 év közötti gyermekek nem dughatják be a csatlakozót a konnektorba, nem tisztíthatják ki a berendezést, és nem végezhetnek rajta beállításokat vagy felhasználói karbantartást.

33. Az elektromos konvektort fürdőkádak, zuhany vagy medencék közvetlen közelében használni tilos.

34. FIGYELEM - A termék bizonyos részei átforrósodhatnak, és égési sérüléseket okozhatnak. Gyermekek vagy kiemelten sérülékeny személyek jelenlétében nagyon körültekintően kell eljárni.

35. FIGYELEM - A túlmelegedés elkerülése érdekében a berendezést letakarni tilos (3. ábra).
36. A berendezés helyes használata érdekében TILOS:
    a. a berendezést egy rögzített konnektor alatt elhelyezni;
    b. a csatlakozó konnektorból történő kihúzásakor a berendezés tápkábelét vagy magát a berendezést húzni;
    c. a berendezést az időjárás hatásainak (esőnek, szélnek stb.) kitenni;
    d. a berendezést szükségtelenül csatlakoztatott állapotban hagyni;
    e. berendezéshez vizes vagy nedves kézzel nyúlni.
37. A berendezés kizárólag a gyártó által mellékelt utasítások szerint használható. A gyártó semmilyen más használatot nem javasol, mert az áramütést, tüzet vagy személyi sérüléseket okozhat.
38. A túlmelegedést leggyakrabban a berendezésre lerakódott por és szennyeződések okozzák. Távolítsa el rendszeresen ezeket a lerakódásokat a szellőző nyílásokon keresztül egy porszívó segítségével. A művelet megkezdése előtt húzza ki a berendezés csatlakozóját a konnektorból.
39. A berendezést súrolószerrel tisztítani tilos. A tisztításhoz használjon szappanos vízzel megnedvesített (nem eláztatott) kendőt.
40. A tisztítás megkezdése előtt húzza ki a csatlakozót a konnektorból.
41. Ne csatlakoztassa a berendezést az áramellátáshoz egészen addig, amíg nincs teljesen összeszerelve és beállítva.
42. A berendezést elmosni, illetve vízbe vagy egyéb folyadékba meríteni tilos. Rövidzárlatot vagy tüzet okozhat.
43. A berendezést zárt térben (pl. egy szekrény belsejében) működtetni tilos, mert tüzet okozhat.
44. Ha a berendezés csatlakozója nem illik a konnektorba, cseréltesse ki egy szakemberrel, ellenőrizze továbbá azt is, hogy a konnektor vezetékeinek keresztmetszete megfelel-e a berendezés teljesítményfelvételének. Konnektor átalakítók és hosszabbítók használata nem ajánlott, de ha erre mégis szükség van, akkor a használt átalakítóknak és hosszabbítóknak meg kell felelniük az érvényben lévő biztonsági előírásoknak, és az áramhordozó képességük (A) nem lehet kisebb, mint a berendezés maximális áramfelvétele.
45. Ha a berendezésen üzemzavar vagy hiba lépett fel, a tápvezeték vagy a csatlakozó megsérült, a berendezés leesett, vagy

Caution : Risk of fire

MAGYAR

más módon sérült, tilos a használata. Kapcsolja ki a berendezést, húzza ki csatlakozót a konnektorból, és ellenőriztesse szervizes szakemberrel.

46. Az illetéktelen személyek által végzett szétszerelési, javítási vagy átalakítási műveletek súlyos károkat okozhatnak, és érvénytelenítik a garanciát.
47. Ne szerelje szét, és ne módosítsa a berendezést.
48. A berendezés saját kezű javítása rendkívül veszélyes.

49. Ha más berendezésből gáz szivárog, a berendezés használata előtt jól szellőztesse ki a helyiséget.
50. Csak a berendezés kikapcsolása után húzza ki a csatlakozót a konnektorból.
51. Ha a berendezést nem kívánja tovább használni, húzza ki a csatlakozót a konnektorból, és a tápkábel elvágásával tegye a berendezést üzemképtelenné.
52. Tanácsos továbbá a berendezés potenciálisan veszélyes alkatrészeit veszélytelenné tenni, hogy az üzemképtelen berendezés ne jelenthessen veszélyt pl. a gyerekek számára, ha esetlegesen játszanak vele.
53. Egy hosszabb üzemen kívüli időszakot követő első használatkor a működés enyhén zajos lehet, és némi kellemetlen szag távozhat a berendezésből. Ez teljesen normális jelenség, néhány percnyi működés után megszűnik.

0.4. -RENDELTETÉSSZERŰ HASZNÁLAT

54. A berendezés kizárólag elektromos konvektorként használható azzal az egyetlen céllal, hogy az adott helyiség levegőjét kellemessé tegye.
55. A berendezést kizárólag lakossági vagy azzal egyenértékű használatra tervezték, ipari vagy kereskedelmi használatra nem alkalmas.
56. A berendezés nem rendeltetésszerű használatáért és az ezek következtében fellépő személyeknek vagy állatoknak okozott sérülésekért és dologi károkért az OLIMPIA SPLENDID semmilyen felelősséget nem vállal.

0.5. -NEM RENDELTETÉSSZERŰ ÉS POTENCIÁLISAN VESZÉLYES HASZNÁLAT

57. A berendezés nem használható olyan területen, ahol benzint, festéket vagy egyéb tűzveszélyes folyadékot használnak vagy tárolnak, illetve, ahol tűz- vagy robbanásveszélyes gázok fordulhatnak elő.

58. **A berendezés nem használható akkor, ha a helyiségben röviddel a használat előtt rovarirtó szereket porlasztottak, vagy a helyiségben meggyújtott füstölők, vegyszer gőzei vagy olajos maradványok vannak.**
59. **Ha olyan személyek tartózkodnak a helyiségben, akik nem képesek önállóan elhagyni azt, a berendezés nem vagy csak folyamatos felügyelet biztosítása mellett használható.**
60. **FIGYELEM - A túlmelegedés elkerülése érdekében a berendezést letakarni tilos (3. ábra).**

Ezt a terméket csak az ebben a kézikönyvben megadott előírásoknak megfelelően szabad használni. A meghatározottaktól eltérő használat súlyos sérülést okozhat.
A GYÁRTÓ NEM VÁLLAL FELELŐSSÉGET A JELEN KÉZIKÖNYVBEN FOGLALT SZABÁLYOK BE NEM TARTÁSÁBÓL EREDŐ SZEMÉLYI SÉRÜLÉSEKÉRT VAGY ANYAGI KÁROKÉRT.

1. - A BERENDEZÉS ÉS A KEZELŐSZERVEK BEMUTATÁSA

1. A berendezés teste
2. Levegő beszívó/kifúvó rács
3. Konzol fali felszereléshez
4. Kezelési útmutató
5. Tápkábel
6. Lábak
7. Csavarkészlet
8. LED kijelző
9. Távirányító

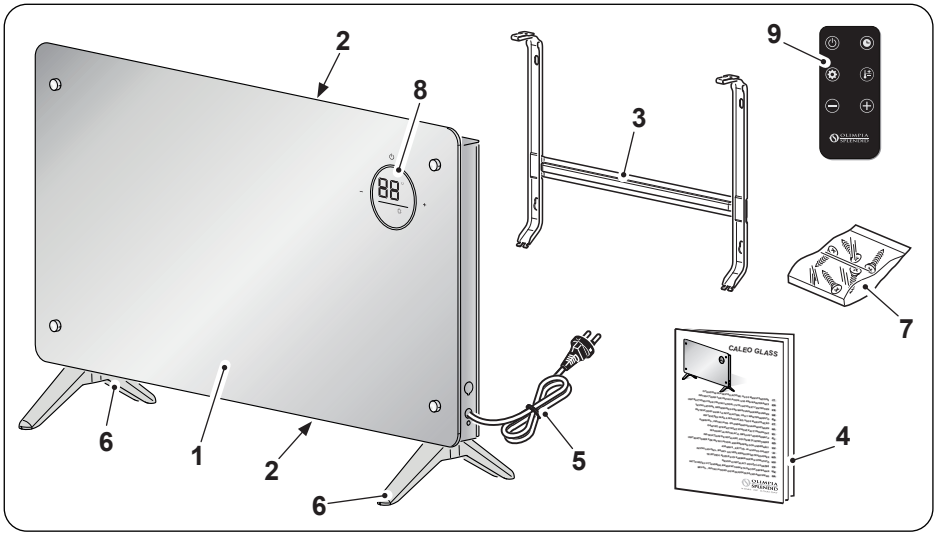

MAGYAR

2. - TELEPÍTÉS

- A csomagolóanyagok eltávolítása után ellenőrizze, hogy a berendezés teljesen ép-e. Ha kétsége merül fel, ne használja, hanem forduljon szakemberhez.

2.1. -PADLÓRA TÖRTÉNŐ TELEPÍTÉS (4. ábra)

- Fordítsa a berendezést fejjel lefelé.

Állítsa a berendezést egy stabil, sík felületre, ügyelve arra, hogy ne borulhasson fel, és ne sérülhessen meg. A felületek védelme érdekében helyezzen egy puha rongyot a berendezés és a támasztó felület közé.

- Csatlakoztassa a lábakat (6) a berendezés testére (1).
- Rögzítse a lábakat (6) az erre szolgáló csavarokkal (7).

Ellenőrizze, hogy a lábak helyesen lettek-e felszerelve.

- Tekerje le teljesen a tápkábelt.

2.2. -FALI TELEPÍTÉS

- A telepítés megkezdése előtt ellenőrizze a következőket:
  - A berendezés nincs kitéve hő- vagy gőzforrásnak.
  - A berendezés és a plafon között legalább 1m szabad hely marad (1. ábra).
  - A berendezést a padlótól számított legalább 15 cm-es magasságba kell felszerelni (1. ábra).
  - A falnak, amelyre a beltéri egységet rögzíteni szeretné, stabilnak, szilárdnak kell lennie, és képesnek kell lennie arra, hogy megtartsa az egység súlyát.
  - A levegő szabad áramlását semmi sem akadályozhatja sem a bemeneti sem a kimeneti oldalon.
  - A berendezés nem szerelhető fel közvetlenül háztartási gépek (televízió, rádió, hűtőszekrény stb.) vagy hőforrás fölé.

- A korábbiakban felsorolt feltételek ellenőrzése után szerelje fel a tartókonzolt (5. ábra):
  - Tegye a konzolt (3) a falhoz.
  - Jelölje ki a furatok helyét, és ellenőrizze, hogy szintben vannak-e.
  - Fúrja ki a furatok helyét egy a fal anyagának megfelelő fúróheggyel.

Ellenőrizze, hogy a fúrás helyén nincsenek-e csővezetékek vagy kábelvédő csövek.

- Helyezze be a dübeleket (7a) a furatokba, és rögzítse a konzolt (3) a falra a mellékelt csavarokkal (7b - 7c) (5. ábra).

Egy vízmérték segítségével ellenőrizze, hogy a tartókonzol (3) szintben van-e.

- Függőleges és oldalirányú mozgatással ellenőrizze, hogy a konzol (3) elég stabil-e.
- Vigye a berendezést (1) a konzolon (3) lévő akasztó horgok (3a) magasságába.
- Rögzítse a berendezést (1) a konzolra (3) berendezés horgokra (3a) történő rápattintásával.

Próbálja meg a berendezést függőleges és vízszintes irányban is megmozgatni, és ellenőrizze, hogy a rögzítés biztonságosan tart-e.

- Húzza meg a konzol (3) felső részén található csavarokat (7d) az 5. ábrán látható módon.

- Ellenőrizze, hogy a függönyök vagy egyéb tárgyak nem zárják-e el a levegő útját (2. ábra).
- Dugja be a csatlakozót a konnektorba.

Ellenőrizze, hogy az adattáblán látható adatok megegyeznek-e a hálózat adataival. A megbotlás veszélyének elkerülése érdekében a kábelt mindig egy kevéssé forgalmas helyen kell elhelyezni.

3. - A BERENDEZÉS HASZNÁLATA

A berendezés üzemmódjai mind a távirányítóval mind a vezérlőpanelről kiválaszthatók.
A berendezésre szerelt hangjelző sípolással jelzi a kiválasztott funkció vételét.

MAGYAR

3.1. - VEZÉRLŐPANEL ÉS TÁVIRÁNYÍTÓ

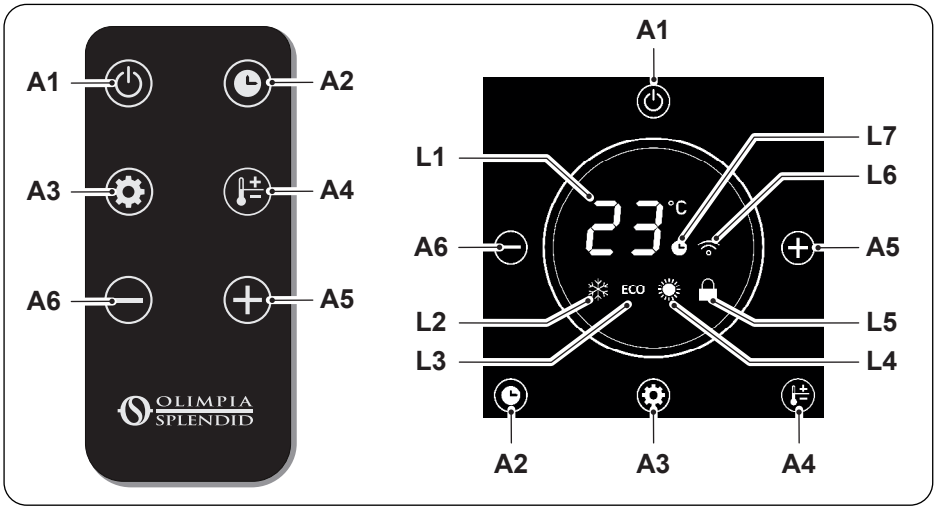

A1. **BE/KI** kapcsoló
A2. Timer gomb
A3. Mód gomb
A4. Hőmérséklet gomb
A5. Timer/hőmérséklet növelő gomb
A6. Timer/hőmérséklet csökkentő gomb
L1. Kijelző
L2. Fagyvédelmi mód jelző LED
L3. Eco mód jelző LED
L4. Fűtés mód jelző LED
L5. Vezérlések letiltását jelző LED
L6. WIFI mód jelző LED
L7. Timer mód jelző LED

3.2. -A TÁVIRÁNYÍTÓ HASZNÁLATA

A berendezéshez mellékelt távirányító az az eszköz, amely lehetővé teszi a berendezés kényelmesebb használatát. Az eszközt gondosan kell kezelni, tehát:

- Ügyeljen arra, hogy ne kerüljön bele nedvesség (nem szabad vízzel lemosni és az időjárás hatásinak kitenni).
- Figyeljen arra, hogy ne essen le a földre, és ne érjék heves ütések.
- Kerülje a közvetlen napfény hatását.

- ***Ne használjon együtt régi és új elemeket vagy különböző márkájú elemeket.***
- ***Ne hagyja az elemeket a távirányítóban, ha várhatóan 2 hónapnál tovább nem fogja használni a készüléket.***

- ***A közvetlen napfény zavarhatja az infravörös jelvevő működését.***
- ***A távirányító és a készülék közötti útvonalnak szabadnak kell lennie.***
- ***Ha a távirányító jele vélhetően zavar egy másik eszközt, helyezze át a készüléket egy másik helyre, vagy lépjen kapcsolatba az ügyfélszolgálattal.***

- ***Az elektronikus lámpák és fénycsövek zavarhatják a távirányító és a légkondicionáló közötti átvitelt.***
- ***Ha a távirányítót hosszabb ideig nem használja, vegye ki az elemeket.***

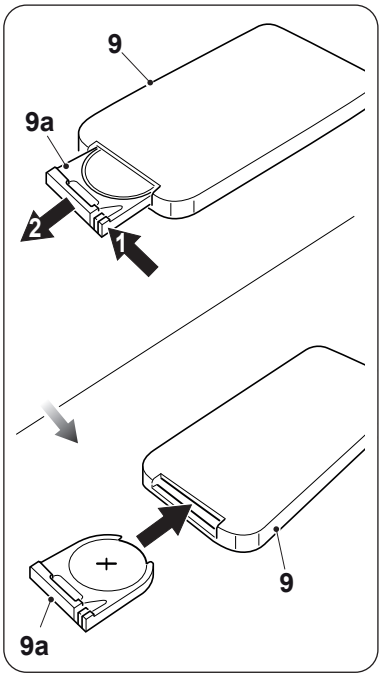

3.2.a - Az elemek behelyezése

Az elemek a berendezés NEM tartozékai.

Az elemek helyes behelyezése:

a. Távolítsa el az elemtartó (9a) fedelét.

b. Helyezze be az elemeket az elemtartóba.

Tartsa be pontosan az elemtartó alján feltüntetett polaritást.

c. Zárja vissza megfelelően a fedelet.

3.2.b - Az elemek cseréje

Az elemeket akkor kell kicserélni, ha a távirányító valamelyik gombjának megnyomásakor a berendezés nem ad ki a parancs fogadását megerősítő sípoló hangot.

A távirányító 3,0V-os (CR 2025 típusú) lítium gombelemmel működik.

A lemerülést követően mindkét elemet ki kell cserélni, és a megfelelő gyűjtőhelyen kell leadni, vagy a helyi előírásoknak megfelelően kell ártalmatlanítani.

- ***Ne dobja az elemeket a normál háztartási hulladékok közé. Az elemek helyes ártalmatlanításával kapcsolatban olvassa el a helyi előírásokat.***
- ***Az elemek ártalmatlanítását mutató ikon alján egy vegyi anyag szimbóluma lehet. Ez a szimbólum azt jelzi, hogy az elem egy bizonyos koncentráció felett tartalmaz egy nehézfémet. Például Pb: Ólom (>0,004%).***
- ***A használt készülékeket és elemeket megfelelő létesítményekben kell kezelni újbóli felhasználás, újrahasznosítás és összegyűjtés céljából. Az elemek helyes ártalmatlanítása segít megelőzni a környezetre és az emberi egészségre gyakorolt negatív következményeket.***

- Ha néhány hétig vagy tovább nem használja a távirányítót, vegye ki az elemeket. **A kifolyó elemek károsíthatják a távirányítót.**

Ne töltse újra, és ne szerelje szét az elemeket. Ne dobja az elemeket tűzbe. Kigyulladhatnak vagy felrobbanhatnak.

Ha az elemekből folyadék kerül a bőrére vagy a ruhájára, alaposan mossa le tiszta vízzel. Ne használja a távirányítót szivárgó elemekkel. Az akkumulátorokban található vegyszerek égési sérüléseket vagy egyéb egészségügyi kockázatokat okozhatnak.

A LENYELÉS VESZÉLYE:
ez a termék gombelemet tartalmaz.

GYERMEKEK ELŐL ELZÁRVA TARTANDÓ; ha úgy gondolja, hogy gyermekek elemeket nyeltek le vagy helyeztek a test bármely részébe, azonnal forduljon orvoshoz.

A lenyelés kémiai égési sérüléseket, lágyrészek perforációját és halált okozhat. A lenyelést követő 2 órán belül súlyos égési sérülések léphetnek fel. Azonnal forduljon orvoshoz, ha azt gyanítja, hogy egy gyermek elemet nyelt le vagy helyezett be egy testrészébe.

3.2.c - A távirányító helyzete

Tartsa a távirányítót olyan helyzetben, ahonnan a jel elérheti a berendezés vevőjét (maximális távolság kb. 4 méter - teli elemekkel).
A távirányító és a berendezés között lévő akadályok (bútorok, függönyök, falak stb.) jelenléte csökkenti a távirányító hatótávolságát.

3.3. -A BERENDEZÉS HASZNÁLATA

3.3.a - Előkészületek

- ***A berendezés előzőekben leírtak szerint történő telepítése után ellenőrizze, hogy az adattáblán látható adatok megegyeznek-e a hálózat adataival.***
- ***Dugja be a csatlakozót a konnektorba; a berendezés egy sípoló hangot hallat, és a kijelzőn kigyullad az (A1) gomb.***

3.4. -HASZNÁLATI UTASÍTÁSOK

A berendezés az első bekapcsoláskor sípoló hangot hallat, és készenléti (stand-by) üzemmódba kapcsol. Egyetlen gomb működése sincs engedélyezve a BE/KI kapcsoló kivételével. A vezérlőpanel gombjai kigyulladnak, és a kijelzőn megjelenik a mért szobahőmérséklet. A funkciók engedélyezése és módosítása mind a vezérlőpanellel mind a távirányítóval lehetséges.

3.4.a - BE/KI gomb (A1)

Készenléti (stand-by) módban a **BE/KI** kapcsoló kivételével minden gomb működése le van tiltva. Nyomja meg az (A1) gombot a berendezés be- és kikapcsolásához. A berendezés alapbeállításban fűtési módra van beállítva (az L4 LED világít), de az összes többi funkció is engedélyezve van.

3.4.b - Timer gomb (A2)

Nyomja meg az (A2) gombot a Timer mód megnyitásához, majd nyomja meg az (A5) vagy (A6) gombot a beállított időtartam növeléséhez vagy csökkentéséhez. A beállítás a következő sorrend szerint váltakozik:

(0h (az időzítő kikapcsolva) --> 1h --> 2h --> .. 23h --> 24h --> .. 0h (az időzítő kikapcsolva) --> ..).

Ha a funkció aktív, az (L7) LED világít.

Amikor a fagyvédelmi funkció aktív, nyomja meg az (A2) gombot a berendezés bekapcsolási idejének beállításához, majd nyomja meg az (A5) vagy (A6) gombot a beállított időtartam növeléséhez vagy csökkentéséhez. A beállítás a következő sorrend szerint váltakozik:

(0h (az időzítő kikapcsolva) --> 1h --> 2h --> .. 23h --> 24h --> .. 0h (az időzítő kikapcsolva) --> ..).

Ha a funkció aktív, az (L7) LED világít.

3.4.c - Mód gomb (A3)

Nyomja meg a vezérlőpanelen vagy a távirányítón az (A3) gombot a funkció bekapcsolásához; ekkor a kívánt mód mellett lévő LED kigyullad.

Fagyvédelmi mód

A berendezés csak akkor fűt, ha a mért hőmérséklet 5 fok alá csökken. Amikor a berendezés 7 fok feletti hőmérsékletet mér, kikapcsol.
Ebben a módban a hőmérséklet nem állítható be.

Eco mód

A berendezés 1000 W-on (alacsony teljesítményen) fűt.
Ebben a módban a hőmérséklet beállítható. Ehhez nyomja meg az (A4) gombot, majd az (A5) és az (A6) gombbal állítsa be a kívánt értékeket.

Fűtési mód

A berendezés 2000 W-on (nagy teljesítményen) fűt.
Ebben a módban a hőmérséklet beállítható. Ehhez nyomja meg az (A4) gombot, majd az (A5) és az (A6) gombbal állítsa be a kívánt értékeket.

A kívánt hőmérséklet beállításakor a beállított érték kb. 10 másodpercig villog, majd, amikor a berendezés menti a kért értéket, a kijelzőn ismét a mért hőmérséklet jelenik meg.

3.4.d - A vezérlések lezárása gomb (L5)

Ha a berendezést kb. 1 percig nem használja, a berendezés készenléti üzemmódba kapcsol, és a kijelzőn az (L5) LED világít.

A zár funkció feloldásához nyomja meg az (A5) vagy (A6) gombokat. Az (L5) LED kialszik.

3.4.e - WIFI gomb

Amikor a gomb kigyullad, a berendezés eszköz-keresési módban van, és az (L6) LED villog. A funkció aktiválásához a későbbiekben tartsa lenyomva az (A1) gombot néhány másodpercig, amíg az (L6) LED villogni nem kezd.

Amikor a berendezés csatlakozik az okostelefonhoz, a LED (L6) nem villog tovább, hanem folyamatosan világít a kijelzőn.

Olvassa be a QR kódot a WIFI hálózat csatlakoztatását és az alkalmazás használatát bemutató utasítások letöltéséhez.

3.5. - Túlmelegedés elleni védelem

A berendezés egy túlmelegedés elleni védelemmel is el van látva, amely kikapcsolja a berendezést, ha az túlmelegszik. Ebben az esetben:

a. kapcsolja ki a berendezést, és húzza ki a csatlakozót a konnektorból;
b. szüntesse meg az okot (a levegő beszívó nyílás eltömődött, a levegő bemenet és kimenet előtt akadályok vannak stb.);
c. hagyja a berendezést 30 másodpercig hűlni;
d. indítsa újra a berendezést.

Ha a probléma továbbra is fennáll, kapcsolja ki a berendezést, húzza ki a csatlakozót a konnektorból, és vegye fel a kapcsolatot a forgalmazóval vagy a szervizközponttal.

4. - TISZTÍTÁS ÉS KARBANTARTÁS

A berendezés tisztításának vagy karbantartásának megkezdése előtt húzza ki a csatlakozót a konnektorból és várja meg, hogy a ventilátor teljesen megálljon.

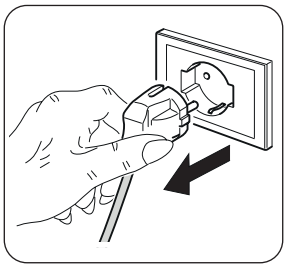

- Használjon száraz ruhát a berendezés tisztításához.

- Ha a berendezés nagyon szennyezett, kímélő tisztítószeres langyos (max. 50°C-os) vízzel átitatott ruha is használható a berendezés külső tisztításához. Törölje szárazra.
- A levegő beszívó és kifúvó rácsokra lerakódott por eltávolításához használjon ecsetet vagy porszívót (6. ábra).

- ***Mielőtt a csatlakozót visszadugná a konnektorba, ellenőrizze, hogy a berendezés megszáradt-e.***
- ***Ne használjon vegyszeres vagy antisztatikus kendőt a berendezés tisztításához.***
- ***Ne használjon benzint, hígítót, polírozó pasztát vagy hasonló oldószereket. Ezek a termékek a műanyag felület repedését vagy deformálódását okozhatják.***
- ***A berendezés tisztításához továbbá olajat, vegyszereket, vagy súrolószereket használni tilos.***
- ***A berendezést vízzel lemosni, vagy a berendezést vízbe meríteni tilos.***

Ha a berendezés hibásan működik, ne próbálja meg szétszerelni, hanem forduljon a forgalmazóhoz vagy a szervizhez.

5. - A BERENDEZÉS TÁROLÁSA

- Ha a berendezést hosszabb ideig nem használja, vagy várhatóan nagy porral járó munkálatokra kerül sor, tanácsos a berendezést elrakni. Ennek menete a következő:
  - **Kapcsolja ki a berendezést, és húzza ki a csatlakozót a konnektorból**.
  - Vigye a berendezést száraz, hűvös, nedvességtől védett helyre.

6. - MŰSZAKI ADATOK

- Lásd az útmutató utolsó oldalain közölt táblázatot.

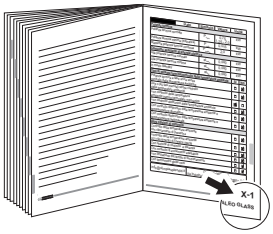

MAGYAR

OBSAH

0 - UPOZORNĚNÍ 2
0.1 - VŠEOBECNÉ INFORMACE 2
0.2 - SYMBOLY 2
0.2.1 - Piktogramy 2
0.3 - VŠEOBECNÁ UPOZORNĚNÍ 3
0.4 - ZAMÝŠLENÉ POUŽITÍ 7
0.5 - NEZAMÝŠLENÉ A POTENCIÁLNĚ NEBEZPEČNÉ POUŽITÍ 7

1 - POPIS A OVLÁDÁNÍ SPOTŘEBIČE..... 8

2 - INSTALACE 9
2.1 - INSTALACE NA PODLAHU (obr. 4) 9
2.2 - INSTALACE NA STĚNU 9

3 - POUŽITÍ SPOTŘEBIČE..... 10
3.1 - OVLÁDACÍ PANEL A DÁLKOVÝ OVLÁDAČ 11
3.2 - POUŽITÍ DÁLKOVÉHO OVLÁDAČE 11
3.2.a - Vložení baterií 12
3.2.b - Výměna baterií 12
3.2.c - Poloha dálkového ovládače 13
3.3 - POUŽITÍ SPOTŘEBIČE 13
3.3.a - Předběžné úkony 13
3.4 - POKYNY K OBSLUZE 13
3.4.a - Tlačítko ON/OFF (A1) 14
3.4.b - Tlačítko časovače (A2) 14
3.4.c - Tlačítko režimu (A3) 14
3.4.d - Zámek ovládačů (L5) 15
3.4.e - Tlačítko WIFI 15
3.5 - Ochrana proti přehřátí 15

4 - ÚDRŽBA A ČIŠTĚNÍ..... 15

5 - USCHOVÁNÍ SPOTŘEBIČE 16

6 - TECHNICKÉ ÚDAJE 16

LIKVIDACE

Symbol na výrobku nebo na obalu znamená, že výrobek nesmí být považován za běžný domovní odpad, ale musí být odevzdán na příslušné sběrné místo určené pro recyklaci elektrických a elektronických zařízení. Správnou likvidací tohoto výrobku pomůžete předejít potenciálním negativním dopadům na životní prostředí a zdraví, které by mohly vyplynout z jeho nesprávné likvidace. Podrobnější informace o recyklaci tohoto výrobku vám poskytne obecní úřad, místní služby pověřené likvidací odpadu nebo prodejna, kde jste výrobek zakoupili. Toto ustanovení platí pouze v členských státech EU.

ILUSTRACE
Ilustrace jsou znázorněny na úvodních stránkách návodu

0 - UPOZORNĚNÍ

0.1 - VŠEOBECNÉ INFORMACE

Nejprve bychom vám rádi poděkovali, že jste se rozhodli dát přednost zařízení naší výroby.

0.2 - SYMBOLY

Piktogramy zobrazené v následující kapitole umožňují rychle a jednoznačně poskytnout informace nezbytné pro správné a bezpečné používání přístroje.

0.2.1 - Piktogramy

	Upozorňuje na to, že před instalací a/nebo zahájením používání spotřebiče je nutné si pozorně přečíst tento dokument.
	Upozorňuje na to, že před zahájením jakéhokoli úkonu v rámci údržby a/nebo čištění je nutné si pozorně přečíst tento dokument.
	Upozorňuje na to, že v přiložených příručkách mohou být uvedeny další informace.
	Označuje, že informace jsou k dispozici v návodu k použití nebo návodu k instalaci.
	Označuje, že servisní personál musí se spotřebičem zacházet v souladu s návodem k instalaci.
	Upozorňuje příslušné pracovníky na skutečnost, že pokud popisovaný úkon nebude proveden v souladu s bezpečnostními předpisy, hrozí nebezpečí úrazu elektrickým proudem.
	Upozorňuje příslušné pracovníky na skutečnost, že pokud popisovaný úkon nebude proveden v souladu s bezpečnostními předpisy, hrozí nebezpečí fyzické újmy.
	Upozorňuje příslušné pracovníky na skutečnost, že pokud popisovaný úkon nebude proveden v souladu s bezpečnostními předpisy, hrozí nebezpečí popálení v důsledku kontaktu s komponenty o vysoké teplotě.

	Odstavce, kterým předchází tento symbol, obsahují velmi důležité informace a pokyny, zejména pokud jde o bezpečnost. Jejich nedodržení může mít za následek: - nebezpečí pro zdraví pracovníků - pozbytí platnosti smluvní záruky - vyloučení odpovědnosti ze strany výrobního závodu.
	Označuje úkony, jejichž provádění je přísně zakázáno.
	Informujte příslušný personál, že je zakázáno spotřebič zakrývat, aby nedošlo k jeho přehřátí.

0.3 - VŠEOBECNÁ UPOZORNĚNÍ

PŘI POUŽÍVÁNÍ ELEKTRICKÝCH ZAŘÍZENÍ JE VŽDY TŘEBA DODRŽOVAT ZÁKLADNÍ BEZPEČNOSTNÍ OPATŘENÍ, ABY SE SNÍŽILO RIZIKO POŽÁRU, ÚRAZU ELEKTRICKÝM PROUDEM A ZRANĚNÍ OSOB, VČETNĚ NÁSLEDUJÍCÍCH:

1. **Práva na tento dokument jsou podle zákona vyhrazena, přičemž bez výslovného souhlasu společnosti OLIMPIA SPLENDID je zakázáno jeho kopírování nebo poskytování třetím osobám. Spotřebiče mohou být přepracovány, a proto mohou obsahovat díly odlišné od zobrazených komponentů, aniž by byly dotčeny texty obsažené v této příručce.**
2. **Před provedením jakéhokoli úkonu (v rámci instalace, údržby, použití) si pozorně přečtěte tento návod a důsledně dodržujte pokyny uvedené v jednotlivých kapitolách.**
3. **Pečlivě tuto příručku uchovejte pro případ dalšího nahlédnutí.**
4. **Po odstranění obalu se ujistěte, že je spotřebič neporušený; prvky obalu nesmí být ponechány v dosahu dětí, protože jsou potenciálními zdroji nebezpečí.**
5. **VÝROBCE NEPŘEBÍRÁ ODPOVĚDNOST ZA ŠKODY NA ZDRAVÍ OSOB A NA MAJETKU VZNIKLÉ NEDODRŽENÍM POKYNŮ OBSAŽENÝCH V TÉTO PŘÍRUČCE.**
6. **Výrobce si vyhrazuje právo kdykoli u svých modelů provést změny, aniž by byly dotčeny základní charakteristiky popsané v tomto návodu.**
7. **Před připojením spotřebiče se ujistěte, že údaje na štítku odpovídají hodnotám elektrické rozvodné sítě. Typový štítek je**

umístěn na spotřebiči.

8. Nainstalujte spotřebič podle pokynů výrobce. Chybná instalace může způsobit škody na zdraví osob či zvířat a na majetku, za které výrobce nemůže nést zodpovědnost.
9. Používejte spotřebič vždy a pouze ve svislé poloze.
10. Při používání spotřebiče vždy odviňte celou šňůru.
11. Spotřebič je vybaven napájecím kabelem se zástrčkou (připojení typu Y). Pokud je napájecí kabel poškozený, musí být vyměněn výrobcem, či pracovníky technického servisu výrobce, či v každém případě vyškoleným odborníkem, aby nedošlo k žádnému riziku.
12. Spotřebič nainstalujte tak, aby na vypínače a další ovládací prvky nemohl dosáhnout nikdo, kdo je ve sprše nebo ve vaně.
13. Nepoužívejte prodlužovací kabely, a když už, tak s maximální opatrností.

14a. Pokud používáte spotřebič nainstalovaný na podlaze (s nožičkami), ujistěte se, že dodržujete vzdálenost alespoň 1m od ostatních předmětů (obr. 1).

14b. Pokud používáte spotřebič nainstalovaný na stěně (s konzolou), ujistěte se, že dodržujete vzdálenost alespoň 1m od stropu a alespoň 15 cm od podlahy (obr. 1).

14c. Abyste předešli riziku požáru, udržujte odvod vzduchu ze spotřebiče ve vzdálenosti alespoň 1m od jakýchkoli hořlavých předmětů, závěsů, látek nebo materiálů (obr. 2).

15. Neumísťujte spotřebič do blízkosti zdrojů tepla.
16. Nepoužívejte spotřebič k sušení prádla.
17. Dbejte na to, aby do ventilačních či vypouštěcích otvorů nevnikly cizí předměty, protože hrozí nebezpečí úrazu elektrickým proudem, požáru nebo poškození spotřebiče.
18. Zabraňte tomu, aby se kabel během provozu dotýkal horkých povrchů.
19. Neumísťujte kabel pod koberec, přikrývky ani vodicí prvky. Umístěte kabel do prostoru, kudy se nechodí, aby se zabránilo zakopnutí.
20. Nesmotávejte, nekruťte ani neomotávejte kabel kolem spotřebiče, protože by mohlo dojít k oslabení a porušení izolace.
21. Neschovávejte spotřebič, dokud je ještě horký.
22. Nepoužívejte spotřebič venku ani na mokrých površích.

23. Nepoužívejte spotřebič v kombinaci s programovacími zařízeními, časovači ani jinými zařízeními, která umožňují jeho automatické zapínání, abyste předešli riziku požáru, když je spotřebič zakrytý, nebo nesprávně umístěný.
24. Spotřebič je určen k použití v svislém stavu.
25. Nikdy spotřebič nepoužívejte bez filtrů.
26. Zamezte polití spotřebiče kapalinami.

27. Spotřebič nesmí používat děti ani osoby se zdravotním postižením bez dozoru jiné osoby.

28. Spotřebič smí být používán dětmi nad 8 let a osobami s omezenými fyzickými, smyslovými, nebo mentálními schopnostmi nebo bez potřebných zkušeností či znalostí, pokud jsou pod dohledem, nebo byly s pokyny týkajícími se bezpečného používání spotřebiče a nebezpečími, které s jeho používáním mohou souviset, poučeny.

29. Děti si nesmějí se spotřebičem hrát. Příslušné čištění a údržba, které má provádět uživatel, nesmí být vykonávány dětmi bez dozoru.

30. Děti do 3 let by měly být udržovány v bezpečné vzdálenosti, pokud nejsou pod neustálým dohledem.

31. Děti ve věku od 3 do 8 let smějí spotřebič zapínat/vypínat pouze za předpokladu, že byl umístěn nebo instalován ve své normální provozní poloze a že jsou pod dozorem nebo jsou o bezpečném používání spotřebiče poučeny a rozumí hrozícím nebezpečím.

32. Děti ve věku od 3 do 8 let nesmí spotřebič zapojovat, nastavovat ani čistit nebo provádět uživatelskou údržbu.

33. Doporučujeme, abyste přímotop nepoužívali v bezprostřední blízkosti vany, sprchy nebo bazénu.

34. VAROVÁNÍ - Některé části tohoto produktu se mohou silně zahřát a způsobit popáleniny. Velký pozor je třeba věnovat tam, kde se nacházejí děti a zranitelné osoby.

35. POZOR - Nezakrývejte spotřebič, aby nedošlo k přehřátí (obr. 3).

36. Co NESMÍTE dělat, abyste spotřebič používali správně:
   a. Umísťovat jej bezprostředně pod pevnou zásuvku
   b. Tahat za napájecí kabel, nebo spotřebič samotný za účelem jeho odpojení od elektrické sítě.
   c. Vystavovat spotřebič povětrnostním vlivům (dešti, slunci atd.).
   d. Nechávat spotřebič zbytečně zapojený.
   e. Dotýkat se spotřebiče mokrýma nebo vlhkýma rukama.
37. Používejte spotřebič pouze v souladu s pokyny uvedenými v tomto návodu. Výrobce nedoporučuje žádné jiné použití, protože by mohlo způsobit úraz elektrickým proudem, požár nebo zranění.

38. Nejčastější příčinou přehřátí je usazování prachu nebo chuchvalců v spotřebiči. Tyto usazeniny pravidelně odstraňujte vysáváním ventilačních otvorů a mřížek po odpojení spotřebiče od elektrické zásuvky.
39. Nečistěte spotřebič abrazivními čisticí prostředky. Čistěte ho vlhkým (ne mokrým) hadříkem, který opláchněte v teplé mýdlové vodě.
40. Před zahájením čištění vždy odpojte zástrčku od zdroje napájení.
41. Nepřipojujte spotřebič ke zdroji napájení, dokud není zcela smontován a nastaven.
42. Nemyjte spotřebič vodou ani jinými kapalinami a neponořujte jej do nich. Mohlo by dojít ke zkratu nebo požáru.

43. Neprovozujte spotřebič v uzavřeném prostoru, například uvnitř skříně, mohlo by dojít k požáru.
44. V případě nekompatibility zásuvky a zástrčky spotřebiče zajistěte výměnu za zásuvku vhodného typu ze strany odborně kvalifikovaného technika, který potvrdí, že průřez kabelů zásuvky je vhodný pro příkon spotřebiče. Obecně se nedoporučuje použití adaptérů a/nebo prodlužovaček; pokud je jejich použití nezbytné, musí být tyto prostředky v souladu s platnými bezpečnostními normami a jejich proudová zatížitelnost (A) nesmí být menší než maximální proudová zatížitelnost spotřebiče.
45. Nepoužívejte spotřebič v případě poruchy nebo nesprávného fungování, pokud je poškozen kabel nebo zástrčka nebo pokud spotřebič spadl, či byl jakkoli poškozen. Vypněte spotře-

bič, vytáhněte zástrčku ze zásuvky a nechte jej zkontrolovat odborně kvalifikovaným pracovníkem.

46. Demontáž, oprava nebo přestavba neoprávněnou osobou může způsobit vážné poškození, přičemž dojde k pozbytí platnosti záruky výrobce.
47. Nerozebírejte spotřebič ani na něm neprovádějte žádné změny.
48. Oprava spotřebiče svépomocí je extrémně nebezpečná.

49. V případě úniku plynu z jiného zařízení před spuštěním spotřebiče dobře vyvětrejte prostory.
50. Neodpojujte zástrčku ze zásuvky před vypnutím spotřebiče.
51. Pokud se rozhodnete spotřebič tohoto typu již nepoužívat, doporučujeme jej po vytažení zástrčky ze zásuvky znefunkčnit přestřižením napájecího kabelu.
52. Znefunkčnit se rovněž doporučuje části spotřebiče, které by mohly představovat nebezpečí, a to zejména pro děti, jež by mohly spotřebič vyřazený z provozu používat na hraní.
53. Při prvním použití spotřebiče a po dlouhé době nečinnosti může být slyšet slabý zvuk nebo mírný zápach. Je to normální jev, který po několika minutách provozu zmizí.

0.4 - ZAMÝŠLENÉ POUŽITÍ

54. Spotřebič smí být používán výhradně jako elektrický konvektor s jediným účelem: zajistit, abyste se v prostředí, kde se nacházíte, cítili pohodlně.
55. Tento spotřebič je určen pouze pro domácí nebo podobné použití, nikoli pro použití komerční či průmyslové.
56. V případě nesprávného použití spotřebiče, které má případně za následek vznik škod na zdraví osob či zvířat nebo škod na majetku, nenese OLIMPIA SPLENDID žádnou odpovědnost.

0.5 - NEZAMÝŠLENÉ A POTENCIÁLNĚ NEBEZPEČNÉ POUŽITÍ

57. Nepoužívejte spotřebič v prostorách, kde se používá nebo skladuje benzín, barvy či jiné hořlavé kapaliny, nebo v prostorách s výskytem hořlavých či výbušných plynů.

58. **Nepoužívejte spotřebič, pokud byla místnost nedávno vystříkána plynovým insekticidem nebo se v ní nachází zapálené kadidlo, chemické výpary či zbytky oleje.**
59. **Nepoužívejte tento spotřebič v malých místnostech obývaných lidmi, kteří nejsou schopni sami opustit místnost, pokud není zajištěn neustálý dohled.**
60. **POZOR - Nezakrývejte spotřebič, aby nedošlo k přehřátí (obr. 3).**

Tento výrobek lze používat pouze v souladu se specifikacemi uvedenými v tomto návodu. Jakékoli jiné než uvedené použití může vést k vážným zraněním.
VÝROBCE NEPŘEBÍRÁ ODPOVĚDNOST ZA ŠKODY NA ZDRAVÍ OSOB A NA MAJETKU VZNIKLÉ NEDODRŽENÍM POKYNŮ OBSAŽENÝCH V TÉTO PŘÍRUČCE.

1 - POPIS A OVLÁDÁNÍ SPOTŘEBIČE

1. Tělo spotřebiče
2. Mřížka pro přívod/odvod vzduchu
3. Konzola pro montáž na stěnu
4. Návod k použití
5. Elektrický napájecí kabel
6. Nožičky
7. Sada šroubů
8. Led displej
9. Dálkový ovladač

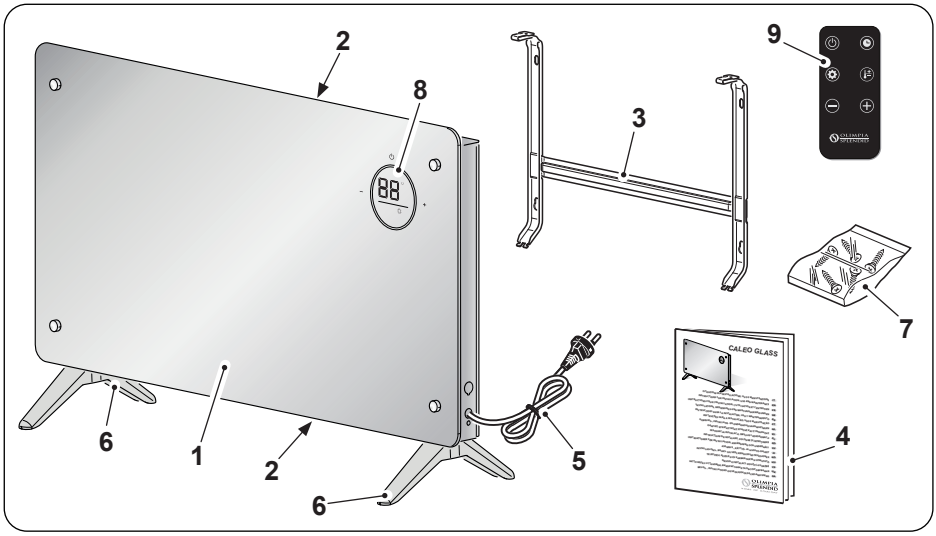

2 - INSTALACE

- Po odstranění obalu se ujistěte, že je spotřebič neporušený; v případě pochybností jej nepoužívejte a kontaktujte kvalifikovaného odborníka.

2.1 - INSTALACE NA PODLAHU (obr. 4)

- Otočte spotřebič dnem vzhůru.

Umístěte spotřebič na rovný a stabilní povrch a ujistěte se, že se nemůže poškodit ani převrátit. Mezi opěrnou plochu a spotřebič umístěte měkký hadřík za účelem ochránění povrchů.

- Umístěte nožičky (6) na tělo spotřebiče (1).
- Upevněte nožičky (6) pomocí příslušných šroubů (7).

Ujistěte se, že jsou nožičky namontovány správně.

- Zcela odviňte napájecí kabel.

2.2 - INSTALACE NA STĚNU

- Před instalací na stěnu se ujistěte, že:
  - Spotřebič nebude vystaven zdrojům tepla ani páry.
  - Mezi stropem a spotřebičem není menší prostor než 1m (obrázek 1).
  - Spotřebič musí být instalován ve výšce minimálně 15 cm od podlahy (obrázek 1).
  - Stěna, na kterou chcete připevnit vnitřní jednotku, musí být stabilní, pevná a schopná spotřebič unést.
  - Na straně sání a především na straně odvodu vzduchu nesmí být žádné překážky bránící volné cirkulaci vzduchu.
  - Spotřebič nesmí být instalován přímo nad jiným domácím spotřebičem (televize, rádio, lednička atd.) ani nad zdrojem tepla.

- Po provedení výše uvedených kontrol proveďte montáž upevňovací konzoly (obr. 5):
  - Umístěte konzolu (3) na stěnu.
  - Označte si, kde je třeba ji provrtat, a ujistěte se, že je rovně.
  - Vyvrtejte potřebné otvory vrtákem vhodným pro danou stěnu.

Ujistěte se, že v prostoru, kde se chystáte vrtat, nejsou žádné trubky ani elektrické vedení.

- Vložte do otvorů hmoždinky (7a) a připevněte konzolu (3) ke stěně pomocí dodaných šroubů (7b - 7c) (obrázek 5).

Pomocí vodováhy se ujistěte, že je upevňovací konzola (3) ve vodorovné poloze.

- Zkontrolujte stabilitu konzoly (3) tak, že se jí budete snažit pohnout v bočním a svislém směru.
- Umístěte spotřebič (1) do úrovně háčků (3a) konzoly (3).
- Zajistěte spotřebič (1) ke konzole (3) zaklapnutím háčků (3a).

Zkuste spotřebič posunout v svislém a bočním směru, abyste se ujistili, že je bezpečně upevněn.

- Utáhněte šrouby (7d) umístěné v horní části konzoly (3), jak je znázorněno na obrázku 5.

- Ujistěte se, že proudění vzduchu nebrání závěsy ani jiné předměty (obr. 2).
- Vložte zástrčku do síťové zásuvky.

Ujistěte se, že síťové hodnoty odpovídají údajům na typovém štítku spotřebiče. Umístěte kabel do prostoru, kudy se nechodí, aby se zabránilo zakopnutí.

3 - POUŽITÍ SPOTŘEBIČE

Provozní režimy spotřebiče lze volit jak pomocí dálkového ovladače, tak z ovládacího panelu.
Příjem zvolené funkce je potvrzen „pípnutím“ bzučáku.

ČEŠTINA

3.1 - OVLÁDACÍ PANEL A DÁLKOVÝ OVLÁDAČ

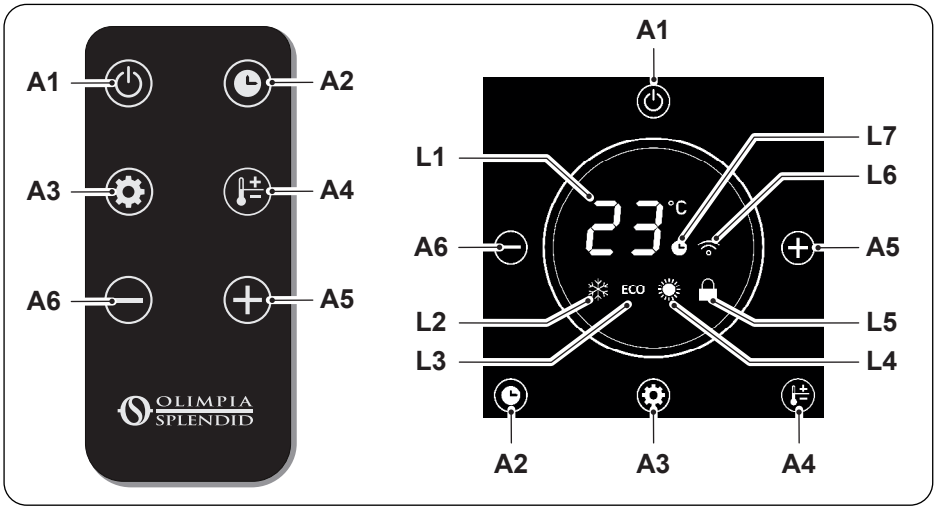

A1. Tlačítko **ON**/**OFF**
A2. Tlačítko časovače
A3. Tlačítko režimu
A4. Tlačítko teploty
A5. Tlačítko pro zvýšení hodnoty časovače/teploty
A6. Tlačítko pro snížení hodnoty časovače/teploty
L1. Displej
L2. Kontrolka režimu proti zamrznutí
L3. Kontrolka režimu Eco
L4. Kontrolka režimu vytápění
L5. Kontrolka zámku ovládačů
L6. Kontrolka režimu WIFI
L7. Kontrolka režimu časovače

3.2 - POUŽITÍ DÁLKOVÉHO OVLÁDAČE

Dálkový ovládače dodávaný se spotřebičem je nástroj, který vám umožní spotřebič používat nejpohodlněji. Je třeba s ním zacházet opatrně a zejména:

- Zamezit jeho namočení (nesmí se čistit vodou ani vystavovat nepříznivým povětrnostním vlivům).
- Zamezit jeho pádu na zem nebo prudkému nárazu.
- Zamezit jeho vystavení přímému slunečnímu záření.

- ***Nepoužívejte současně staré a nové baterie anebo baterie různých značek.***
- ***Nenechávejte baterie v dálkovém ovladači, pokud předpokládáte, že spotřebič nebudete používat déle než 2 měsíce.***

- ***Přímé sluneční světlo může ovlivnit provoz přijímače infračerveného signálu.***
- ***Dráha mezi dálkovým ovladačem a spotřebičem musí být volná.***
- ***Pokud se zdá, že signál pocházející z dálkového ovlivňuje provoz jiného spotřebiče, přesuňte tento spotřebič do jiné polohy anebo kontaktujte klientský servis.***
- ***Elektronické žárovky a zářivky mohou rušit přenos mezi dálkovým ovla-***

dačem a klimatizačním zařízením.

- ***Pokud nebudete dálkový ovladač delší dobu používat, vyjměte napájecí baterie.***

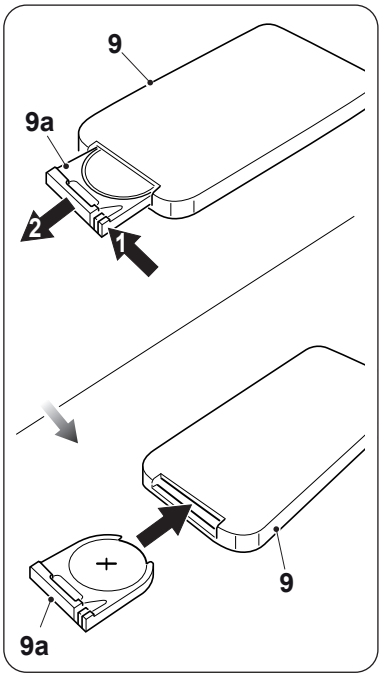

3.2.a - Vložení baterií

Baterie nejsou součástí dodávky.
Baterie se vkládají následovně:

a. Odstraňte kryt (9a) z přihrádky na baterie.
b. Vložte do příslušné přihrádky baterie.

Přísně dodržujte polaritu vyznačenou na spodní straně přihrádky na baterie.

c. Správně vložte kryt na své místo.

3.2.b - Výměna baterií

Pokud po stisknutí některého z tlačítek neuslyšíte „pípnutí“ potvrzující příjem signálu spotřebiče, je nutno baterie vyměnit.

Dálkové ovládání funguje na 3V lithiovou baterii (typu CR 2025).

Po vybití je třeba baterie vyměnit a zlikvidovat v příslušných sběrných střediscích, nebo podle požadavků místních předpisů.

- ***Nelikvidujte baterie jako normální netříděný odpad. Pro správnou likvidaci baterií odkazujeme na místní nařízení.***
- ***V dolní části ikony likvidace baterií může být uveden symbol chemické látky. Tento symbol uvádí, že baterie obsahuje těžký kov, který překračuje určitou koncentraci. Například Pb: Olovo (>0,004%).***
- ***Použité spotřebiče a baterie musí být zpracovány v příslušných závodech za účelem jejich opětného použití, recyklace a rekuperace. Zaručením správné likvidace baterií přispějete k předcházení možných negativních následků na životní prostředí a lidské zdraví.***

- Pokud dálkový ovladač několik týdnů nebo déle nepoužíváte, baterie vyjměte. **Vytékající baterie by mohly dálkový ovladač poškodit.**

Baterie nenabíjejte ani nerozebírejte. Nevhazujte baterie do ohně. Mohly by začít hořet nebo explodovat.

Pokud se vám kapalina z baterií dostane na pokožku, nebo oděv, pečlivě si ji/jej omyjte čistou vodou. Nepoužívejte dálkový ovladač s vyteklými bateriemi. Chemikálie obsažené v bateriích mohou způsobit popáleniny nebo jiná zdravotní rizika.

NEBEZPEČÍ POŽITÍ:
tento výrobek obsahuje jednu knoflíkovou anebo mincovou baterii.

UCHOVÁVEJTE MIMO DOSAH DĚTÍ; pokud si myslíte, že baterie mohly být požité nebo vložené do některé části těla, obraťte se neprodleně na lékaře.

Požití může způsobit chemické popáleniny, perforaci měkkých tkání a smrt. Do 2 hodin od požití se mohou projevit vážné popáleniny. Neprodleně se obraťte na lékaře, pokud předpokládáte, že byla požitá nebo do některé části těla vložená baterie.

3.2.c - Poloha dálkového ovládače

Dálkový ovladač udržujte v poloze, ze které může signál dosáhnout přijímače zařízení (maximální vzdálenost cca 4 metry - s nabitými bateriemi).
Výskyt překážek (nábytek, závěsy, stěny atd.) mezi dálkovým ovladačem a spotřebičem snižuje dosah dálkového ovladače.

3.3 - POUŽITÍ SPOTŘEBIČE

3.3.a - Předběžné úkony

- ***Po instalaci spotřebiče způsobem popsaným v předchozích odstavcích se ujistěte, že síťové hodnoty odpovídají údajům na typovém štítku spotřebiče.***
- ***Vložte zástrčku do zásuvky; spotřebič „pípne“ a na displeji se rozsvítí tlačítko (A1).***

3.4 - POKYNY K OBSLUZE

Při prvním zapnutí spotřebič „pípne“ a přejde do pohotovostního režimu; kromě tlačítka ON / OFF jsou všechna tlačítka deaktivována. Tlačítka na ovládacím panelu se rozsvítí a na displeji se zobrazí naměřená okolní teplota. Funkce lze aktivovat nebo měnit jak z ovládacího panelu, tak z dálkového ovladače.

3.4.a - Tlačítko ON/OFF (A1)

V pohotovostním režimu jsou všechna tlačítka kromě tlačítka **ON/OFF** deaktivována.
Spotřebič se zapíná/vypíná stisknutím tlačítka (A1).
Výchozí režim je nastaven na Vytápění (kontrolka L4 svítí); všechny funkce jsou k dispozici.

3.4.b - Tlačítko časovače (A2)

Stisknutím tlačítka (A2) přejdete do režimu časovače, stisknutím tlačítek (A5) nebo (A6) posunete hodiny, a to následovně:

(0 h (časovač vypnutý) --> 1 h --> 2 h --> .. 23 h --> 24 h --> .. 0 h (časovač vypnutý) --> ..).

Když je funkce aktivována, rozsvítí se kontrolka (L7).

Když je aktivován režim proti zamrznutí, stisknutím tlačítka (A2) nastavíte spuštění spotřebiče; stisknutím tlačítek (A5) nebo (A6) posunete hodiny, a to následovně:

(0 h (časovač vypnutý) --> 1 h --> 2 h --> .. 23 h --> 24 h --> .. 0 h (časovač vypnutý) --> ..).

Když je funkce aktivována, rozsvítí se kontrolka (L7).

3.4.c - Tlačítko režimu (A3)

Funkci aktivujte stisknutím tlačítka (A3) na panelu, nebo pomocí dálkového ovladače; rozsvítí se kontrolka odpovídající požadovanému režimu.

Režim proti zamrznutí
Spotřebič topí pouze tehdy, když je zjištěná teplota nižší než 5 stupňů. Pokud spotřebič naměří okolní teplotu nad 7 stupňů, vypne se.
Když je tento režim aktivován, není možné nastavit požadovanou teplotu.

Režim Eco
Spotřebič topí s výkonem 1000 W (nízký výkon).
Když je tento režim aktivován, je možné nastavit teplotu stisknutím tlačítka (A4) a zvolit požadovanou hodnotu pomocí tlačítek (A5) a (A6).

Režim vytápění
Spotřebič topí s výkonem 2000 W (vysoký výkon).
Když je tento režim aktivován, je možné nastavit teplotu stisknutím tlačítka (A4) a zvolit požadovanou hodnotu pomocí tlačítek (A5) a (A6).

Když je nastavena požadovaná teplota, hodnota asi 10 sekund bliká, a jakmile je nastavena, displej se vrátí k zobrazení zjištěné pokojové teploty.

3.4.d - Zámek ovládačů (L5)

Po cca 1 minutě nečinnosti přejde spotřebič do pohotovostního režimu a na displeji se rozsvítí kontrolka (L5).

Stisknutím tlačítka (A5), nebo (A6) odstraníte zámek ovládačů. Kontrolka (L5) zhasne.

3.4.e - Tlačítko WIFI

Když spotřebič zapnete, přejde do režimu vyhledávání zařízení a kontrolka (L6) bliká.
Chcete-li funkci aktivovat později, podržte tlačítko (A1) nacházející se na panelu několik sekund, dokud nezačne blikat kontrolka (L6).

Když se spotřebič připojí ke smartphonu, kontrolka (L6) přestane blikat a zůstane na displeji trvale svítit.

Naskenujte QR kód a stáhněte si návod pro připojení k WiFi síti a používání aplikace.

3.5 - Ochrana proti přehřátí

Spotřebič je vybaven systémem ochrany proti přehřátí, který jej v případě přehřátí vypne.
V tomto případě:

a. Vypněte spotřebič a odpojte napájecí zástrčku;
b. odstraňte případnou příčinu přehřátí (ucpaná mřížka nasávání vzduchu, překážky před otvorem pro přívod, nebo odvod vzduchu atd.);
c. nechte přístroj 30 minut vychladnout;
d. opětovně spotřebič zapněte.

Pokud problém přetrvává, vypněte spotřebič, vytáhněte zástrčku ze zásuvky a kontaktujte prodejce, nebo technický servis.

4 - ÚDRŽBA A ČIŠTĚNÍ

Před provedením jakéhokoli čištění, nebo údržby spotřebiče vytáhněte zástrčku ze zásuvky a počkejte, až se zastaví ventilátor.

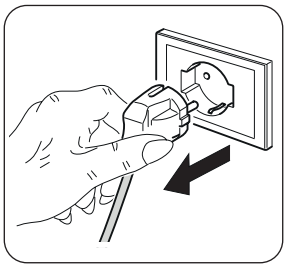

- K čistění spotřebiče používejte navlhčený hadřík.

- Pokud je spotřebič velmi znečištěný, můžete k čištění vnějších částí použít hadřík navlhčený teplou vodou (max. 50 °C) a jemným čisticím prostředkem. Osušte suchým hadříkem.
- Pomocí štětce, nebo vysavače odstraňte prach z mřížky pro přívod/odvod vzduchu (obr. 6).

- ***Před opětovným zapojením zástrčky do zásuvky se ujistěte, že je spotřebič zcela suchý.***
- ***K čištění spotřebiče nepoužívejte chemicky ošetřený ani antistatický hadřík.***
- ***Nepoužívejte benzín, ředidlo, lešticí pastu ani podobná rozpouštědla. Tyto produkty mohou způsobit prasknutí, nebo deformaci plastového povrchu.***
- ***K čištění spotřebiče nepoužívejte oleje, chemikálie ani abrazivní prostředky.***
- ***Neponořujte spotřebič do vody.***

V případě poruchy spotřebiče se nepokoušejte jej rozebrat, ale kontaktujte prodejce, nebo technický servis.

5 - USCHOVÁNÍ SPOTŘEBIČE

- Pokud nehodláte spotřebič delší dobu používat, nebo musíte provést práce, při kterých by mohlo vzniknout velké množství prachu, doporučujeme spotřebič uskladnit, a to následovně:
  - **Vypněte spotřebič a poté vytáhněte zástrčku ze zásuvky**.
  - Umístěte spotřebič na chladné a suché místo, kde bude chráněn před vlhkostí.

6 - TECHNICKÉ ÚDAJE

- Viz tabulka na posledních stránkách návodu.

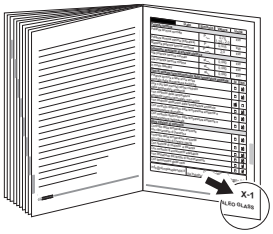

ČEŠTINA

ЗАГАЛЬНИЙ ПЕРЕЛІК

0 - ПОПЕРЕДЖЕННЯ 2
0.1 - ЗАГАЛЬНА ІНФОРМАЦІЯ 2
0.2 - СИМВОЛИ..... 2
0.2.1 - Застосовані піктограми..... 2
0.3 - ЗАГАЛЬНА ІНФОРМАЦІЯ 3
0.4 - ПЕРЕДБАЧУВАНЕ ВИКОРИСТАННЯ 7
0.5 - НЕПРИЗНАЧЕНЕ ТА ПОТЕНЦІЙНО НЕБЕЗПЕЧНЕ ВИКОРИСТАННЯ 7

1 - ОПИС ПРИЛАДУ ТА ПАНЕЛІ КЕРУВАННЯ 8

2 - УСТАНОВКА 9
2.1 - УСТАНОВКА НА ПІДЛОЗІ (Рис. 4) 9
2.2 - УСТАНОВКА НА СТІНІ 9

3 - ВИКОРИСТАННЯ ПРИЛАДУ..... 10
3.1 - ПАНЕЛЬ КЕРУВАННЯ ТА ПУЛЬТ ДИСТАНЦІЙНОГО КЕРУВАННЯ ... 11
3.2 - ВИКОРИСТАННЯ ПУЛЬТУ ДИСТАНЦІЙНОГО КЕРУВАННЯ 11
3.2.a - Встановлення батарейок..... 12
3.2.b - Заміна батарейок..... 12
3.2.c - Розміщення пульта дистанційного керування..... 13
3.3 - ВИКОРИСТАННЯ ПРИЛАДУ 13
3.3.a - Попередні операції 13
3.4 - ІНСТРУКЦІЇ З РОБОТИ 13
3.4.a - Кнопка «ON/OFF» (A1) 14
3.4.b - Кнопка функції «Timer» (A2)... 14
3.4.c - Кнопка режим (A3) 14
3.4.d - Блокування панелі керування (L5)..... 15
3.4.e - Кнопка «WIFI» 15
3.5 - Захист від перегрівання 15

4 - ОБСЛУГОВУВАННЯ ТА ОЧИЩЕННЯ..... 15

5 - ЗБЕРІГАННЯ ПРИЛАДУ..... 16

6 - ТЕХНІЧНА ІНФОРМАЦІЯ 16

УТИЛІЗАЦІЯ

Символ на приладі чи на упаковці означає, що виріб не слід розглядати як звичайні побутові відходи, але його слід передати у відповідний пункт збору для переробки електричного та електронного обладнання. Утилізуючи цей прилад належним чином, ви допомагаєте уникнути можливих негативних наслідків для навколишнього середовища та здоров'я, до яких може призвести помилкова утилізація виробу. Щоб отримати детальнішу інформацію про переробку цього приладу, зверніться до муніципального управління, місцевої служби утилізації відходів або магазину, де було придбано продукт. Це положення діє лише в країнах-членах ЄС.

0 - ПОПЕРЕДЖЕННЯ

0.1 - ЗАГАЛЬНА ІНФОРМАЦІЯ

Перш за все хочемо подякувати вам за те, що ви вирішили віддати перевагу приладу нашого виробництва.

0.2 - СИМВОЛИ

Символи, наведені у цьому розділу, дозволяють швидко і однозначно надати інформацію, необхідну для правильного використання приладу в безпечних умовах.

0.2.1 - Застосовані піктограми

	Вказує на те, що цей документ слід уважно прочитати перед установкою та/або використанням приладу.
	Вказує на те, що цей документ слід уважно прочитати перед обслуговування та/або очищенням приладу.
	Вказує на те, що в наданих додатках може міститися додаткова інформація.
	Вказує на те, що інформація доступна в інструкції користувача або інструкція з установки.
	Вказує на те, що обслуговуючий персонал повинен працювати з приладом відповідно до інструкції з установки.
	Вказує відповідному персоналу на те, що описана операція становить ризик ураження електричним струмом, якщо вона не виконується з дотриманням правил техніки безпеки.
	Вказує відповідному персоналу на те, що описана операція становить ризик отримання фізичної шкоди, якщо вона не виконується з дотриманням правил техніки безпеки.
	Вказує відповідному персоналу на те, що описана операція становить ризик отримання опіків при контакті з високотемпературними компонентами, якщо вона не виконується з дотриманням правил техніки безпеки.

	Параграфи, яким передує цей символ, містять дуже важливу інформацію та вказівки, зокрема щодо безпеки. Невиконання може призвести до: - ризику для безпеки операторів - втрату гарантії - відмови виробника від відповідальності.
	Позначає дії, які категорично заборонено робити.
	Повідомляє відповідний персонал, що забороняється накривати прилад, щоб запобігти перегріванню.

0.3 - ЗАГАЛЬНА ІНФОРМАЦІЯ

ПІД ЧАС ВИКОРИСТАННЯ ЕЛЕКТРИЧНОГО ОБЛАДНАННЯ ЗАВЖДИ СЛІД ДОТРИМУВАТИСЯ ОСНОВНИХ ЗАХОДІВ БЕЗПЕКИ, ЩОБ ЗМЕНШИТИ РИЗИК ПОЖЕЖІ, УРАЖЕННЯ ЕЛЕКТРИЧНИМ СТРУМОМ ТА ТРАВМ, ЗОКРЕМА:

1. **Документ захищено відповідно до закону із забороною на відтворення або передачу третім особам без явного дозволу компанії OLIMPIA SPLENDID. Прилади можуть оновлюватися, тому деякі деталі відрізняються від показаних, без шкоди для пояснень, що містяться в цієї інструкції.**
2. **Уважно прочитайте цю інструкцію, перш ніж приступати до будь-якої операції (установки, обслуговування, використання) і суворо дотримуйтесь того, що описано в окремих розділах.**
3. **Ретельно зберігайте цю брошуру для подальших консультацій.**
4. **Після видалення упаковці, переконатися в цілісності приладу; елементи упаковки не можна залишати в доступному для дітей місці, оскільки вони є потенційними джерелами небезпеки.**
5. **ВИРОБНИК НЕ НЕСЕ ВІДПОВІДАЛЬНОСТІ ЗА ЗБИТКИ, ЗАВДАНІ ОСОБАМ АБО РЕЧАМ, ЩО ВИНИКАЮТЬ В РЕЗУЛЬТАТІ НЕДОТРИМАННЯ ПРАВИЛ, ЩО МІСТЯТСЯ У ЦІЄЇ ІНСТРУКЦІЇ.**
6. **Виробник залишає за собою право в будь-який час вносити зміни у свої моделі без кардинальних змін характеристик, описаних в цієї інструкції.**
7. **Перед підключенням приладу до живлення переконатися,**

що дані на табличці відповідають даним електричної мережі. Пластина з характеристиками розміщена на приладі.

8. Установити прилад відповідно до інструкцій виробника. Неправильна установка може завдати шкоди людям, тваринам або речам, за що виробник не несе відповідальності.
9. Завжди використовувати прилад лише у вертикальному положенні.
10. Під час використання приладу завжди розпрямляти весь шнур.
11. Прилад постачається з шнуром живлення з вилкою (тип Y). У разі пошкодження кабелю живлення, його необхідно замінити, звернувшись до виробника або авторизованого центру обслуговування чи до особи з подібною кваліфікацією, щоб уникнути ризики небезпечних ситуацій.
12. Встановити прилад таким чином, щоб вимикачі та інші кнопки панелі керування були недосяжними для тих, хто приймає ванну чи душ.
13. Не використовувати подовжувачі чи використовувати їх дуже обережно.

14a. У разі установки приладу на підлозі (з ніжками) впевнитися у наявності відстані принаймні в 1м від інших предметів (Рис. 1).

14b. У разі установки приладу на стіні (з кронштейном) впевнитися у наявності відстані принаймні в 1м від стелі та принаймні 15 см від підлоги (Рис. 1).

14c. Для запобігання ризику пожежі утримувати відстань принаймні 1м між виходами повітря з приладу та будь-яким іншим предметом, штор, тканинами чи легкозаймистими матеріалами (Рис. 2).

15. Не розміщувати прилад поряд з джерелами тепла.
16. Не використовувати прилад для сушки одягу.
17. Не вводити сторонні предмети в решітки входу та виходу повітря, оскільки існує ризик ураження електричним струмом, пожежі або пошкодження приладу.
18. Під час роботи запобігати контактів між шнуром живлення та гарячими поверхнями.
19. Не розміщувати шнур живлення під килимками, ковдрами або направляючими. Розміщувати кабель далеко від проходів, щоб уникнути спотикання.
20. Не накручувати чи перекручувати шнур навколо приладу, бо це може призвести до пошкодження ізоляції.
21. Не прибирати прилад поки він гарячий.

22. Не використовувати прилад на відкритому повітрі або на вологих поверхнях.
23. Не використовувати прилад разом з засобами для запрограмованого вмикання/вимикання, таймерами чи іншими аксесуарами для автоматичного вмикання для запобігання ризику пожежі якщо прилад накрито або розміщено не коректно.
24. Прилад був створений для роботи у вертикальному положенні.
25. Не використовувати його у горизонтальному положенні.
26. Уникати розливання рідини на прилад.
27. Прилад заборонено використовувати дітям або інвалідам без допомоги.
28. Приладом можуть користуватися діти від 8 років та особи з обмеженими фізичними, сенсорними або розумовими можливостями, без досвіду або без здібностей, за умови, що вони перебувають під наглядом або після того, як вони отримали інструкції щодо безпечного використання приладу та розуміють небезпеки, притаманної йому.
29. Діти не повинні гратися з приладом. Очищення та технічне обслуговування, які мають здійснювати користувачі, не повинні виконуватися дітьми без нагляду.
30. Діти віком до 3 років не можуть наближатися до приладу, якщо за ними не має постійного догляду.
31. Діти віком від 3 до 8 років можуть лише вмикати/вимикати прилад з коректним розміщенням, якщо за ними є догляд, а також вони отримали інструкції щодо безпечного використання та розуміють потенційні ризики.
32. Діти віком від 3 до 8 років не можуть вставляти вилку в розетку, регулювати або очищувати прилад, а також виконувати операції з технічного обслуговування, які має виконувати користувач.
33. Не використовувати прилад у безпосередній близькості від ванни, душу або басейну.
34. УВАГА! Деякі елементи приладу можуть сильно нагріватися та призвести до опіків. Необхідно уважно спостерігати, якщо поблизу приладу присутні діти та інваліди.

35. УВАГА! Для запобігання перегріву приладу, не накривати його (Рис. 3)
36. Для коректного використання приладу НЕ МОЖНА:
    a. розміщувати його поруч з фіксованою розеткою
    b. тягнути за шнур або сам прилад щоб вийняти вилку з розетки
    c. залишати прилад під впливом атмосферних факторів (дощу, сонця тощо)
    d. залишати його працюючим без потреби
    e. торкатися мокрими або вологими руками.
37. Використовувати прилад лише згідно з наданими інструкціями. Виробник не рекомендує використовувати прилад іншим чином, бо це може призвести до уражень електричним струмом, пожеж або травм.
38. Найпоширенішою причиною перегріву є накопичення пилу або ворсів у приладі. Регулярно видаляти ці накопичення, вимикаючи прилад з розетки та очищаючи решітки і отвори пилососом.
39. Не використовувати абразивні миючі засоби. Очищувати вологою (не мокрою) серветкою, промитою у теплій воді з милом.
40. Перед очищенням завжди вимикати вилку електричного живлення.
41. Не підключати прилад до електричного живлення до того, як він буде повністю зібраний та відрегульований.
42. Не мити та не занурювати прилад у воду чи інші рідини. Може призвести до короткого замикання або пожежі.
43. Не використовувати прилад у закритому просторі, наприклад усередині шафи, оскільки це може спричинити пожежу.
44. У разі несумісності між розеткою та вилкою приладу, змінити розетку на іншу відповідного типу за допомогою професійно кваліфікованого персоналу, який переконається, що секція кабелю розетки відповідає потужності, яку споживає прилад. Загалом, не рекомендується використати перехідникі та/або подовжувачі; якщо їх використання є суттєвим, вони повинні відповідати чинним стандартам безпеки, а їх потужність струму (A) не повинна бути меншою ніж максимальна потужність приладу.
45. Не використовувати прилад у разі несправності або несправності, якщо кабель чи вилка пошкоджені, якщо при-

Caution : Risk of fire

лад впав чи був пошкоджений будь-яким чином. Вимкнути прилад, видалити вилку з розетки та віддати його на перевірку професійно кваліфікованому персоналу.

46. Демонтаж, ремонт або переобладнання неавторизованою особою може призвести до серйозних пошкоджень.
47. Не розбирати та не змінювати прилад.
48. Самостійно ремонтувати прилад надзвичайно небезпечно.

49. За наявності витоку газу з іншого обладнання добре провітрити приміщення перед використанням приладу.
50. Не видаляти вилки з розетки, якщо прилад ще включений.
51. У разі вирішення більше не використовувати прилад такого типу, рекомендуємо вивести його з ладу, перерізавши шнур живлення, попередньо вийнявши вилку з розетки.
52. Також рекомендується знешкодити ті частини приладу, які можуть становити небезпеку, особливо для дітей, які можуть використовувати несправний прилад для власних ігор.
53. Під час першого використання або після довгої паузи після увімкнення може з'явитися шум або запах. Це нормальний феномен, який зникне після декількох хвилин роботи приладу.

0.4 - ПЕРЕДБАЧУВАНЕ ВИКОРИСТАННЯ

54. Прилад слід використовувати виключно як термоконвектор з єдиною метою створення комфортної температури середовища перебування.
55. Цей прилад призначений лише для домашнього або аналогічного використання, його не можна використовувати у комерційних чи промислових цілях.
56. Неналежне використання приладу з будь-якими пошкодженнями людей, речей або тварин звільняє OLIMPIA SPLENDID від будь-якої відповідальності.

0.5 - НЕПРИЗНАЧЕНЕ ТА ПОТЕНЦІЙНО НЕБЕЗПЕЧНЕ ВИКОРИСТАННЯ

57. Не вмикати прилад у приміщеннях, де використовується чи зберігається бензин та інші легкозаймисті рідини, а також в приміщеннях з наявністю легкозаймистих та вибухових газів.

58. **Не використовуйте прилад, якщо кімнату нещодавно обробили газовим інсектицидом або в присутності запалених пахощів, хімічних парів або масляних залишків.**
59. **Не використовувати прилад у маленьких приміщеннях в присутності людей, які не можуть автономно його покинути, або в такому разі необхідно забезпечити постійний догляд.**
60. **УВАГА! Для запобігання перегріву приладу, не накривати його (Рис. 3).**

Цей виріб слід використовувати лише відповідно до специфікацій, зазначених у цієї інструкції. Будь-яке використання, відмінне від зазначеного, може призвести до серйозних травм.
ВИРОБНИК НЕ НЕСЕ ВІДПОВІДАЛЬНОСТІ ЗА ЗБИТКИ, ЗАВДАНІ ОСОБАМ АБО РЕЧАМ, ЩО ВИНИКАЮТЬ В РЕЗУЛЬТАТІ НЕДОТРИМАННЯ ПРАВИЛ, ЩО МІСТЯТЯСЯ У ЦІЄЇ ІНСТРУКЦІЇ.

1 - ОПИС ПРИЛАДУ ТА ПАНЕЛІ КЕРУВАННЯ

1. Корпус приладу
2. Решітка входу/виходу повітря
3. Кронштейн для розміщення на стіні
4. Брошура з інструкцією
5. Шнур живлення.
6. Ніжки
7. Набір гвинтів
8. Панель зі світлодіодними індикаторами
9. Пульт дистанційного керування

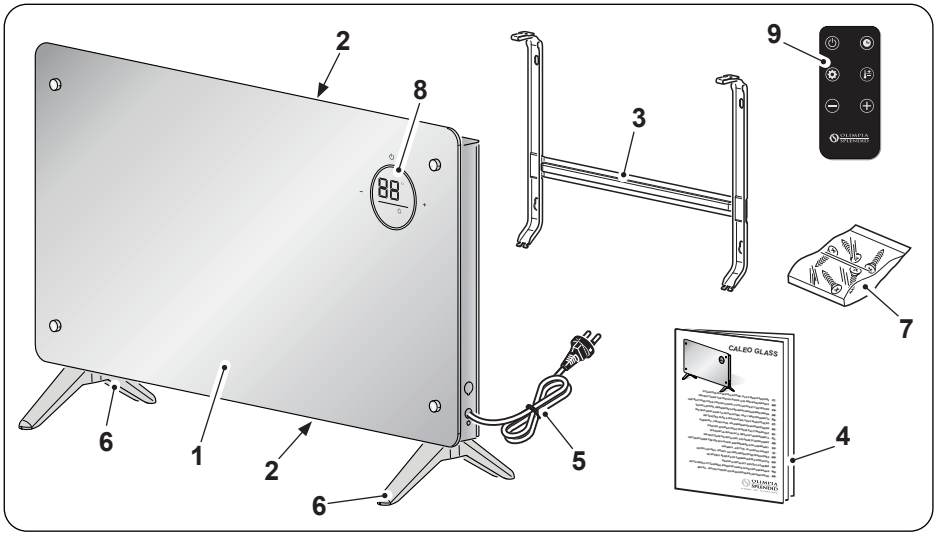

УКРАЇНСЬКА МОВА

2 - УСТАНОВКА

- Після зняття упаковки, переконатися в цілісності приладу; у разі сумнівів не використовувати його та звернутися до професійно кваліфікованого персоналу.

2.1 - УСТАНОВКА НА ПІДЛОЗІ (Рис. 4)

- Перевернути прилад догори дном.

Розмістити прилад на рівній та стійкій поверхні, перевірити відсутність ризику пошкодження або падіння. Для захисту поверхні розмістити під приладом м'яку серветку.

- Встановити ніжки (6) на корпусі приладу (1).
- Закріпити ніжки (6) за допомогою спеціальних гвинтів (7).

Перевірити коректність монтажу ніжок.

- Повністю розмотати шнур живлення.

2.2 - УСТАНОВКА НА СТІНІ

- Перед установкою на стіні перевірити, щоб:
  - не залишати прилад під впливом джерел тепла чи пара;
  - перевірити, щоб відстані між стелею та приладом буле не менш, ніж 1м (Рис 1);
  - прилад необхідно встановлювати як найменш на 15 см від підлоги (Рис 1);
  - стіна, на яку буде встановлюватися прилад, має бути стабільною, міцною та утримувати його вагу;
  - зі сторін входу та виходу повітря мають бути відсутні перешкоди для його циркуляції;
  - прилад не можна встановлювати безпосередньо над електричними побутовими приборами (телевізором, радіо, холодильником тощо) або над джерелом тепла.

- Після перевірки усіх вищевказаних елементів, зафіксувати кронштейн (Рис. 5):
  - розмістити кронштейн (3) на стіні;
  - позначити точки перфорації та перевірити рівність розміщення;
  - зробити необхідні отвори за допомогою свердла, придатного до типу стіні.

Перевірити, щоб поруч з отворами не було труб чи

електричних шнурів.

- Вставити дюбелі (7a) в отвори та закріпити кронштейн (3) за допомогою гвинтів (7b - 7c), наданих у комплекті (Рис. 5).

За допомогою рівня перевірити розміщення кронштейну (3).

- Перевірити міцність кріплення кронштейну (3), рухаючи його в сторону та вертикально.
- Розмістити прилад (1) поруч з гачками (3a) кронштейна (3).
- Зафіксувати прилад (1) на кронштейні (3), закріпив гачки (3a).

Перевірити міцність кріплення, рухаючи прилад вертикально та в сторону.

- Закріпити гвинти (7d), розміщені у верхній частині кронштейна (3), як вказано на Рис. 5.

- Переконатися, що штори чи інші предмети не блокують повітря (Рис. 2).
- Вставити вилку до розетки.

Перевірити відповідність характеристик електричної мережі та характеристик, вказаних на пластині на приладі. Розміщувати кабель далеко від проходів, щоб уникнути спотикання.

3 - ВИКОРИСТАННЯ ПРИЛАДУ

Режим роботи приладу можна вибрати за допомогою пульта або панелі керування.

Підтвердження обраного режиму здійснюється за допомогою акустичного сигналу «beep».

УКРАЇНСЬКА МОВА

3.1 - ПАНЕЛЬ КЕРУВАННЯ ТА ПУЛЬТ ДИСТАНЦІЙНОГО КЕРУВАННЯ

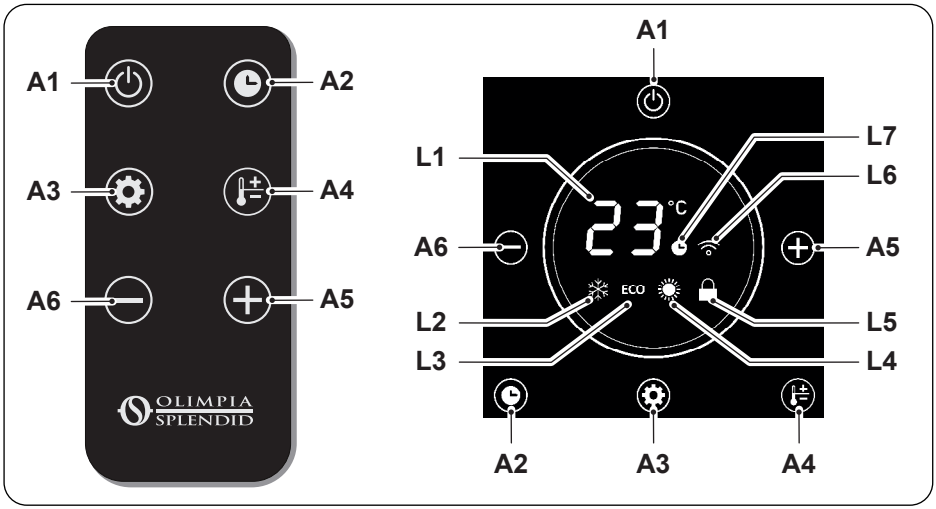

A1. Кнопка «**ON**/**OFF**»
A2. Кнопка «Timer»
A3. Кнопка режим
A4. Кнопка «Температура»
A5. Кнопка для збільшення часу/температури
A6. Кнопка для зменшення часу/температури
L1. Дисплей
L2. Світлодіод режиму «Антифріз»
L3. Світлодіод режиму «Eco»
L4. Світлодіод режиму нагрівання
L5. Світлодіод блокування панелі керування
L6. Світлодіод режиму «WIFI»
L7. Світлодіод режиму «Timer»

3.2 - ВИКОРИСТАННЯ ПУЛЬТУ ДИСТАНЦІЙНОГО КЕРУВАННЯ

Пульт, наданий разом з приладом, робить його використання більш зручним. З цим аксесуаром необхідно поводитися обережно:

- уникати його намокання (не мити водою та не залишати на відкритому повітрі).
- уникати падіння та ударів.
- уникати прямого впливу сонячних променів.

- ***Не використовуйте разом старі та нові батарейки або батарейки різних марок.***
- ***Не залишайте батарейки в пульті дистанційного керування, якщо не плануєте користуватися пристроєм більше 2 місяців.***

- ***Пряме сонячне світло може перешкоджати роботі приймача інфрачервоного сигналу.***
- ***Траєкторія між пультом дистанційного керування та пристроєм має бути вільною.***
- ***Якщо сигнал з пульта дистанційного керування створює перешкоди для іншого приладу, перемістіть цей прилад в інше місце або зверніться до служби підтримки.***
- ***Електронні та флуоресцентні лампи можуть перешкоджати переда-***

чі сигналу між пультом дистанційного керування та кондиціонером.

- ***Якщо пульт дистанційного керування не використовується протягом тривалого часу, вийміть батарейки живлення.***

3.2.a - Встановлення батарейок

Батарейки не входять до комплекту.
Для коректної установки:

a. Зняти кришку (9a) відсіку для батарейок.

b. Вставити батарейки у відсік.

Ретельно дотримуватися полярності, зазначеної на дні батарейного відсіку.

c. Коректно закрити кришку.

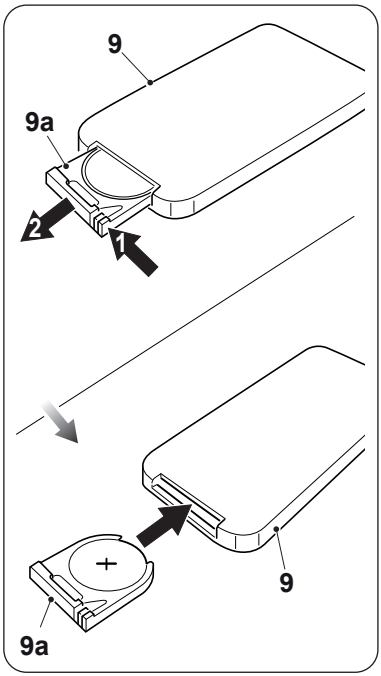

3.2.b - Заміна батарейок

Якщо при натисканні кнопок не лунає акустичний сигнал «beep», що підтверджує отримання сигналу приладом, необхідно замінити батарейки.
Пульт працює від літієвой батарейки 3,0V (тип CR 2025).

Після розрядження обидві батарейки необхідно замінити та утилізувати у відповідних центрах збору або відповідно до місцевих правил.

- ***Не викидайте батарейки як звичайні несортовані відходи. Зверніться до місцевих правил щодо належної утилізації батарейок.***
- ***У нижній частині піктограми утилізації батарейок може бути символ хімічної речовини. Цей символ вказує на те, що батарейка містить важкий метал, концентрація якого перевищує певний рівень. Наприклад, Pb: Свинець (>0,004%).***
- ***Відпрацьовані прилади та батарейки повинні бути перероблені у відповідних установах для повторного використання, переробки та відновлення. Забезпечивши правильну утилізацію батарейок, ви допоможете запобігти будь-яким негативним наслідкам для довкілля та здоров'я людей.***

- Якщо пульт не використовується протягом кількох тижнів чи довше, вийняти батарейки. **Можливі витоки з батарейок можуть пошкодити пульт дистанційного керування.**

Не перезаряджати та не розбирати батарейки. Не кидати батарейки у вогонь, вони можуть загорітися та вибухнути.

Якщо рідина з батарейок потрапить на шкіру або одяг, ретельно змити її чистою водою. Не користатися пультом, якщо з батарейок витікає рідина. Хімічні речовини, що містяться в батареях, можуть спричинити опіки або інші ризики для здоров'я.

НЕБЕЗПЕКА ПРОКОВТУВАННЯ:
цей виріб містить батарейку кнопкового або таблеткового типу.

ЗБЕРІГАЙТЕ ЇХ У НЕДОСЯЖНОМУ ДЛЯ ДІТЕЙ МІСЦІ; якщо ви вважаєте, що батарейки могли бути проковтнутими або введеними в будь-яку частину тіла, негайно зверніться по медичну допомогу.

Проковтування може призвести до хімічних опіків, перфорації м'яких тканин і смерті. Важкі опіки можуть виникнути протягом 2 годин після проковтування. Негайно зверніться по медичну допомогу, якщо ви підозрюєте, що батарейка була проковтнута або введена в будь-яку частину тіла.

3.2.c - Розміщення пульта дистанційного керування

Тримати пульт дистанційного керування в такому положенні, з якого сигнал може досягати датчик на приладі (максимальна відстань приблизно 4 м з зарядженими батарейками). Наявність перешкод (меблів, штор, стін тощо) між пультом дистанційного керування та приладом зменшує радіус дії пульта.

3.3 - ВИКОРИСТАННЯ ПРИЛАДУ

3.3.a - Попередні операції

- ***Після установки приладу як вказано вище, перевірити відповідність характеристик електричної мережі та характеристик, вказаних на пластині на приладі.***
- ***Вставити вилку в розетку; прилад видасть акустичний сигнал «beep», на дисплеї засвітиться світлодіод відповідної кнопки (A1).***

3.4 - ІНСТРУКЦІЇ З РОБОТИ

Коли прилад вмикається вперше, він видає акустичний сигнал «beep» та переходить у режим очікування; усі кнопки деактивовані окрім кнопки «ON/OFF». На панелі керування світяться кнопки, дисплей відображає температуру приміщення. Режим та функції можна активувати чи змінити за допомогою панелі керування чи пульту дистанційного керування.

3.4.a - Кнопка «ON/OFF» (A1)

У режимі очікування усі кнопки деактивовані окрім кнопки «ON/OFF».
Натиснути кнопку (A1), щоб увімкнути/вимкнути прилад.
Стартовий режим налаштовано на нагрівання (світиться індикатор L4); усі інші функції доступні.

3.4.b - Кнопка функції «Timer» (A2)

Для входу в режим «Timer» натиснути на кнопку (A2), натиснути на кнопки (A5) або (A6) для збільшення/зменшення часу наступним чином:

(0h (таймер вимкнено) ---> 1h ---> 2h ---> .. 23h --> 24h --> .. 0h (таймер вимкнено) --> ..).

При активації режиму світиться індикатор (L7).
У режимі «Антифріз», натиснути кнопку (A2) для налаштування включення приладу; натиснути кнопки (A5) чи (A6) для збільшення/зменшення часу наступним чином:

(0h (таймер вимкнено) ---> 1h ---> 2h ---> .. 23h --> 24h --> .. 0h (таймер вимкнено) --> ..).

При активації режиму світиться індикатор (L7).

3.4.c - Кнопка режим (A3)

Для активування режиму натиснути кнопку (A3) на панелі керування чи на пульті; на дисплеї засвітиться світлодіод відповідного режиму.

Режим «Антифріз»
Прилад вмикається лише, коли замірює температуру менш ніж 5 градусів. Якщо температура приміщення підіймається вище 7 градусів, прилад зупиняється. Під час роботи у цьому режимі неможливо налаштувати бажану температуру.

Режим «Eco»
Прилад нагріває з потужністю 1000W (низька потужність).
У цьому режимі можливо налаштувати температуру, натискаючи на кнопку (A4) та вибираючи бажане значення за допомогою кнопок (A5) і (A6).

Режим нагрівання
Прилад нагріває з потужністю 2000W (висока потужність).
У цьому режимі можливо налаштувати температуру, натискаючи на кнопку (A4) та вибираючи бажане значення за допомогою кнопок (A5) і (A6).

При налаштування бажаної температури встановлене значення миготіть протягом приблизно 10 секунд, після цього дисплей відображує температуру в приміщенні.

3.4.d - Блокування панелі керування (L5)

Після приблизно 1 хвилини паузи прилад входить у режим «stand-by», а на дисплеї світиться індикатор (L5).

Для розблокування панелі керування необхідно натиснути на кнопку (A5) або (A6). Індикатор (L5) вимикається.

3.4.e - Кнопка «WIFI»

Коли включається прилад, активується режим пошуку іншого приладу та миготіть індикатор (L6).

Якщо ви бажаєте активувати цей режим пізніше, утримуйте натиснутою протягом декількох секунд кнопку (A1) поки не почне миготіти індикатор (L6).

Коли прилад підключається до смартфону, світлодіод (L6) перестає миготіти та продовжує світитися.

Навести камеру на QR-код та завантажити інструкцію для підключення до мережі WiFi та використання мобільного додатку.

3.5 - Захист від перегрівання

Прилад має систему захисту від перегрівання, яка автоматично вимикає його. У цьому разі:

a. вимкнути прилад і вийняти вилку з розетки;
b. видалити можливу причину (очистити решітку входу повітря, звільнити отвори входу та виходу повітря тощо);
c. дати приладу охолонути протягом 30 хвилин;
d. перезапустити прилад.

Якщо сітуація повторюється, вимкнути прилад, вийняти вилку з розетки та зв'язатися з дилером або центром технічного обслуговування.

4 - ОБСЛУГОВУВАННЯ ТА ОЧИЩЕННЯ

Перш ніж проводити будь-яке очищення або технічне обслуговування приладу, вийняти вилку з розетки та зачекати, поки вентилятор зупиниться.

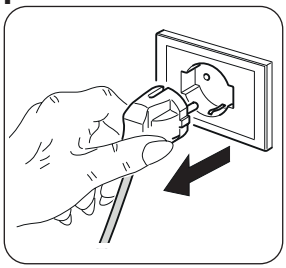

- Використовувати суху тканину для очищення приладу.

- Якщо прилад дуже забруднений, можна використовувати тканину, змочену теплою водою (макс. 50 °C) і м'яким миючим засобом, щоб очистити зовнішні частини. Витріть на сухо сухою ганчіркою.
- Використовуйте пилосос для видалення пилу з решіток входу/виходу (6) повітря.

- ***Переконатися в тому, що прилад повністю сухий, перш ніж знову вставляти вилку в розетку.***
- ***Не використовувати хімічно оброблену або антистатичну тканину для чищення приладу.***
- ***Не використовуйте бензин, розчинник, полірувальну пасту чи подібні розчинники. Ці продукти можуть спричинити тріщини або деформацію пластикової поверхні.***
- ***Не використовувати масла, хімічні речовини або абразивні засоби для чищення приладу.***
- ***Не мити та не занурювати прилад у воду.***

У разі несправності приладу не намагатися розібрати його, а звернутися до дилера або служби технічної підтримки.

5 - ЗБЕРІГАННЯ ПРИЛАДУ

- Якщо ви не збираєтеся використовувати прилад протягом особливо тривалого періоду часу або потрібно виконати роботу, яка може призвести до утворення великої кількості пилу, ми рекомендуємо зберігати прилад таким чином:
  - **Вимкнути прилад і вийняти вилку з розетки**.
  - Зберігати в прохолодному та сухому місці подалі від вологи.

6 - ТЕХНІЧНА ІНФОРМАЦІЯ

- Дивитися таблицю, надану на останніх сторінках інструкції.

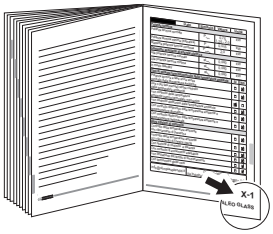

INDHOLDSFORTEGNELSE

0 - ADVARSLER 2
0,1 - GENERELLE OPLYSNINGER..... 2
0.2 - ANVENDTE SYMBOLER 2
0.2.1 - Redaktionelle piktogrammer..... 2
0.3 - GENERELLE ADVARSLER..... 3
0.4 - TILSIGTET BRUG 7
0.5 - FORKERT OG POTENTIELT FARLIG BRUG..... 7

1 - BESKRIVELSE AF APPARATET OG DETS BETJENINGSELEMENTER..... 8

2 - INSTALLATION 9
2.1 - GULVINSTALLATION (fig. 4)..... 9
2.2 - VÆGINSTALLATION 9

3 - BRUG AF APPARATET..... 10
3.1 - BETJENINGSPANEL OG FJERNBETJENING 11
3.2 - BRUG AF FJERNBETJENINGEN 11
3.2.a - Indsætning af batterierne 12
3.2.b - Udskiftning af batterierne 12
3.2.c - Placering af fjernbetjeningen.... 13
3.3 - BRUG AF APPARATET 13
3.3.a - Foreløbige operationer 13
3.4 - BETJENINGSANVISNINGER 13
3.4.a - Knappen ON/OFF (A1)..... 14
3.4.b - Knappen ”timer” (A2)..... 14
3.4.c - Knappen ”Tilstand” (A3) 14
3.4.d - Spærring af betjeningselementerne (L5)..... 15
3.4.e - Knappen ”WIFI” 15
3.5 - Beskyttelse mod overophedning 15

4 - VEDLIGEHOLDELSE OG RENGØRING 15

5 - OPBEVARING AF APPARATET 16

6 - TEKNISKE SPECIFIKATIONER..... 16

BORTSKAFFELSE

Symbolet på produktet eller på emballagen angiver, at produktet ikke skal bortskaffes som usorteret husholdningsaffald, men skal afleveres på det relevante indsamlingssted til genvinding af affald af elektrisk og elektronisk udstyr. Korrekt bortskaffelse af dette produkt bidrager til at undgå potentielle negative konsekvenser for miljøet og sundheden, der kan opstå som følge af ukorrekt bortskaffelse af produktet. Hvis du ønsker mere detaljerede oplysninger om genvinding af dette produkt, bedes du kontakte din kommune, dit lokale renovationsfirma eller den butik, hvor du har købt produktet. Denne bestemmelse gælder kun i EU's medlemslande.

ILLUSTRATIONER
Illustrationerne er samlet på de første sider i vejledningen

0 - ADVARSLER

0,1 - GENERELLE OPLYSNINGER

Først og fremmest takker vi for din beslutning om at vælge en enhed af vores egen produktion.

0.2 - ANVENDTE SYMBOLER

De piktogrammer, der er vist i det følgende kapitel, giver hurtig og entydig oplysninger, som er nødvendige for korrekt og sikker brug af apparatet.

0.2.1 - Redaktionelle piktogrammer

	Dette dokument skal læses omhyggeligt, før apparatet installeres og/eller tages i brug.
	Dette dokument skal læses omhyggeligt, før apparatet installeres og/eller tages i brug.
	Bemærk, at der kan findes yderligere oplysninger i de vedlagte brugsanvisninger.
	Angiver, at der findes oplysninger i brugsanvisningen eller installationsmanualen.
	Angiver, at servicepersonale skal håndtere enheden i overensstemmelse med installationsmanualen.
	Oplyser det berørte personale om faren for elektrisk stød ved den beskrevne handling, hvis den ikke udføres i overensstemmelse med sikkerhedsreglerne.
	Oplyser det berørte personale om, at den beskrevne handling indebærer en fare for personskade, hvis den ikke udføres i overensstemmelse med sikkerhedsreglerne.
	Oplyser det berørte personale om faren for elektrisk stød ved den beskrevne handling, hvis den ikke udføres i overensstemmelse med sikkerhedsreglerne og faren for forbrændinger ved kontakt med komponenter med høj temperatur.

	De afsnit, der er angivet med dette symbol foran, indeholder meget vigtige oplysninger og forskrifter, navnlig med hensyn til sikkerhed. Manglende overholdelse kan resultere i: - fare for operatørernes sikkerhed - tab af kontraktlig garanti - fabrikantens ansvarsfraskrivelse.
	Angiver handlinger, som absolut ikke må udføres.
	Oplyser det berørte personale om, at det er forbudt at tildække apparatet, da det kan føre til overophedning.

0.3 - GENERELLE ADVARSLER

AF HENSYN TIL AT MINDSKE FAREN FOR BRAND, ELEKTRISK STØD OG PERSONSKADE VED BRUG AF ELEKTRISK UDSTYR SKAL DE GRUNDLÆGGENDE SIKKERHEDSFORANSTALTNINGER ALTID FØLGES, HERUNDER FØLGENDE:

1. **Dette dokument er fortroligt og må i henhold til loven ikke reproduceres eller videregives til tredjemand uden udtrykkelig tilladelse fra firmaet OLIMPIA SPLENDID. Apparaterne kan være opdaterede og derfor have andre detaljer end de afbildede, uden at dette berører teksterne i denne vejledning.**
2. **Læs denne vejledning omhyggeligt igennem, før du fortsætter med enhver anden handling (installation, vedligeholdelse, brug), og følg nøje anvisningerne i de enkelte kapitler.**
3. **Opbevar omhyggeligt denne brugsanvisning til senere brug.**
4. **Kontrollér, at apparatet er intakt, efter at al emballage er fjernet. Emballagedelene må ikke efterlades inden for børns rækkevidde, da de udgør en potentiel kilde til fare.**
5. **FABRIKANTEN PÅTAGER SIG INTET ANSVAR FOR SKADER PÅ PERSONER ELLER EJENDOM SOM FØLGE AF MANGLENDE OVERHOLDELSE AF ANGIVELSERNE I DETTE DOKUMENT.**
6. **Fabrikanten forbeholder sig retten til at foretage ændringer i sine modeller til enhver tid, dog med forbehold af de væsentlige funktioner, der er beskrevet i denne vejledning.**
7. **Før apparatet tilsluttes strømforsyningen, er det nødvendigt at kontrollere, at specifikationerne på typeskiltet stemmer**

overens med elnettets specifikationer. Typeskiltet er placeret på apparatet.

8. Installer apparatet i henhold til fabrikantens anvisninger. Forkert installation kan forårsage skader på personer, dyr eller ejendom, som fabrikanten ikke kan holdes ansvarlig for.
9. Brug altid kun apparatet i en oprejst position.
10. Træk altid kablet helt ud, når apparatet er i brug.
11. Apparatet er forsynet med en strømforsyningsledning med stik (tilslutning af type Y). Hvis strømforsyningskablet er beskadiget, skal det udskiftes af fabrikanten eller dennes tekniske serviceafdeling, eller af en fagkyndig med tilsvarende kvalifikationer, for at undgå enhver fare.
12. Apparatet skal installeres på en måde, så afbrydere og andre betjeningselementer ikke kan nås af personer fra badekarret eller bruseren.
13. Udvis særlig forsigtighed ved brug af forlængerledning.

14a. Ved brug af apparatet i gulvinstallation (med fødderne) er det nødvendigt at sørge for en afstand på mindst 1m til andre genstande (fig. 1).

14b. Ved brug af apparatet i væginstallation (med beslaget) er et nødvendigt at sørge for en afstand på mindst 1m til loftet og mindst 15 cm fra gulvet (fig. 1).

14c. For at undgå brandfare skal apparatets luftafgang have en afstand på mindst 1 meter til brændbare genstande, gardiner, stoffer eller materialer (fig. 2).

15. Placer ikke apparatet i nærheden af varmekilder.
16. Brug ikke apparatet til at tørre tøj.
17. Pas på, at fremmedlegemer ikke kommer ind i lufttilgangen eller luftafgangen, da det udgør en fare for elektrisk stød, brand eller beskadigelse af apparatet.
18. Sørg for, at kablet ikke rører ved varme overflader, mens apparatet er i brug.
19. Placer ikke kablet under gulvtæpper, tæpper eller skinner. Før kablet i områder, hvor det ikke er i vejen og ikke udgør en snublefare.
20. Kablet må ikke vikles, snos eller rulles rundt om apparatet, da det vil kunne svække og ødelægge isoleringen.
21. Gem ikke apparatet bort, men det stadig er varmt.
22. Brug ikke apparatet udendørs eller på våde overflader.

23. For at undgå brandfare må apparatet ikke bruges sammen med programmeringsenheder, timere eller andre enheder, der automatisk tænder for apparatet, når det tildækket eller placeret forkert.
24. Apparatet er designet til brug i lodret position.
25. Brug aldrig apparatet i vandret position.
26. Undgå at spilde væsker på apparatet.

27. Børn og personer med nedsat funktionsevne, som ikke er under tilsyn, må ikke bruge apparatet.

28. Apparatet må ikke bruges af børn på under 8 år eller personer med nedsatte fysiske, sensoriske eller mentale evner, eller som ikke har det nødvendige kendskab, med mindre de er under opsyn eller har modtaget instruktioner i sikker brug af apparatet og har forstået de farer, som brugen indebærer.

29. Børn må ikke lege med apparatet. Rengøring og vedligeholdelse, som skal udføres af brugeren, må ikke udføres af børn, som ikke er under opsyn.

30. Børn under 3 år bør holdes væk fra apparatet, hvis de ikke er under konstant opsyn.

31. Børn mellem 3 og 8 år må kun at tænde/slukke for apparatet, så længe det er placeret eller installeret i den tilsigtede driftsposition, og de er under opsyn eller har modtaget instruktioner om sikker brug af apparatet og forstår farerne, der er forbundet med dets brug.

32. Børn på 3 til 8 år må ikke tilslutte, justere eller rengøre apparatet eller udføre den vedligeholdelse, der skal foretages af brugeren.

33. Det tilrådes ikke at bruge varmeapparatet i umiddelbar nærhed af badekar, brusebad eller swimmingpool.

34. ADVARSEL - Nogle dele af dette produkt kan blive meget varme og forårsage forbrændinger. Udvis stor forsigtighed, når der er børn og sårbare personer til stede.

35. ADVARSEL - Apparatet må ikke tildækkes på grund af faren for overophedning (fig. 3).

36. Af hensyn til en korrekt brug af apparatet, må du IKKE:
   a. Placere apparatet umiddelbart under en fastinstalleret stikkontakt
   b. Trække i strømkablet eller i selve apparatet for at trække stikket ud af stikkontakten
   c. Udsætte apparatet for vejrlig (regn, sol osv.)
   d. Efterlade apparatet tændt, når det ikke er nødvendigt
   e. Røre ved apparatet med våde eller fugtige hænder.
37. Brug kun apparatet i overensstemmelse med anvisningerne i denne brugsanvisning. Fabrikanten fraråder enhver anden form for brug, da det kan forårsage elektrisk stød, brand eller personskade.

38. Den mest almindelige årsag til overophedning er aflejring af støv eller fnug i apparatet. Fjern disse ophobninger regelmæssigt ved at afbryde apparatet fra strømforsyningen og støvsuge luftåbningerne og ristene.
39. Brug ikke slibende rengøringsmidler på apparatet. Gør det rent med en fugtig (ikke våd) klud vredet op i varmt sæbevand.
40. Træk altid stikket ud af stikkontakten, før du gør apparatet rent.
41. Tilslut ikke apparatet til strømforsyningen, før det er helt samlet og justeret.
42. Vask, eller nedsænk ikke apparatet i vand eller andre væsker. Der kan opstå kortslutning eller brand.

43. Brug ikke apparatet i et lukket område, f.eks. i et skab, da dette kan forårsage brand.
44. Hvis stikkontakten og apparatets stik er uforenelige, skal fagkyndigt, kvalificeret personale udskifte stikkontakten med en anden af en egnet type. Det er nødvendigt, at stikkontaktens kabeltværsnit er passende i forhold til apparatets strømoptag. Generelt frarådes brugen af adaptere og/eller forlængerkabler. Hvis dette ikke kan undgås, skal de overholde de gældende sikkerhedsstandarder, og deres strømstyrke (A) må ikke være mindre end apparatets maksimale strømstyrke.
45. Brug ikke apparatet, hvis det er defekt eller fungerer dårligt, hvis kablet eller stikket er beskadiget, eller hvis det har været faldet ned eller på anden måde er beskadiget. Sluk for apparatet, træk stikket ud af stikkontakten, og lad det kontrollere af fagkyndigt, kvalificeret personale.

46. Demontering, reparation eller ombygning udført af en uautoriseret person kan forårsage alvorlige skader og medfører bortfald af fabrikantens garanti.
47. Apparatet må ikke skilles ad eller manipuleres med.
48. Det er yderst farligt at forsøge at udføre reparationer på egen hånd.

49. I tilfælde af gaslækager fra andre apparater skal rummet luftes godt ud, før apparatet tages i brug.
50. Træk ikke stikket ud af stikkontakten, før apparatet er slukket.
51. Hvis du beslutter dig for ikke længere at bruge apparatet, anbefales det at sætte det ud af drift ved at klippe strømkablet over, efter at stikket er trukket ud af stikkontakten.
52. Det anbefales også at gøre de dele af apparatet ufarlige, som kan udgøre en fare, navnlig for børn, som kan bruge apparatet til at lege med.
53. Ved første brug, og efter apparatet her været ude af brug i længere tid, kan der forekomme en svag støj eller lugt. Dette er et normalt fænomen, som forsvinder efter nogle få minutters drift.

0.4 - TILSIGTET BRUG

54. Apparatet må kun bruges som elektrisk varmeapparat med det ene formål at gøre temperaturen i rummet, hvor man opholder sig, komfortabel.
55. Dette apparat er kun beregnet til brug i hjemmet eller tilsvarende omgivelser og ikke til brug i erhvervs- eller industrimiljøer.
56. En forkert brug af apparatet og eventuelle skader på personer, ejendom eller dyr friholder OLIMPIA SPLENDID for ethvert ansvar.

0.5 - FORKERT OG POTENTIELT FARLIG BRUG

57. Brug ikke apparatet i områder, hvor der anvendes eller opbevares benzin, maling eller andre brændbare væsker, eller i miljøer, hvor brændbare eller eksplosive gasser er til stede.

58. **Brug ikke apparatet, hvis rummet for nylig er blevet sprøjtet med gasformigt insektmiddel, eller hvis der er brændes røgelse, findes kemiske dampe eller olieholdige rester i rummet.**
59. **Brug ikke dette apparat i små rum, hvor der opholder sig personer, som ikke er i stand til selvstændigt at forlade rummet, medmindre de er konstant opsyn.**
60. **ADVARSEL - Apparatet må ikke tildækkes på grund af faren for overophedning (fig. 3).**

Dette produkt må kun anvendes i overensstemmelse med specifikationerne i denne brugsanvisning. Anden brug end den angivne kan forårsage alvorlig personskade.
FABRIKANTEN PÅTAGER SIG INTET ANSVAR FOR SKADER PÅ PERSONER ELLER EJENDOM SOM FØLGE AF MANGLENDE OVERHOLDELSE AF ANGIVELSERNE I DENNE VEJLEDNING.

1 - BESKRIVELSE AF APPARATET OG DETS BETJENINGSELEMENTER

1. Hus
2. Rist på lufttilgang/ luftafgang
3. Beslag til vægmonte-ring
4. Brugsanvisning
5. Strømforsyningsled-ning
6. Fødder
7. Sæt med skruer
8. LED-display
9. Fjernbetjening

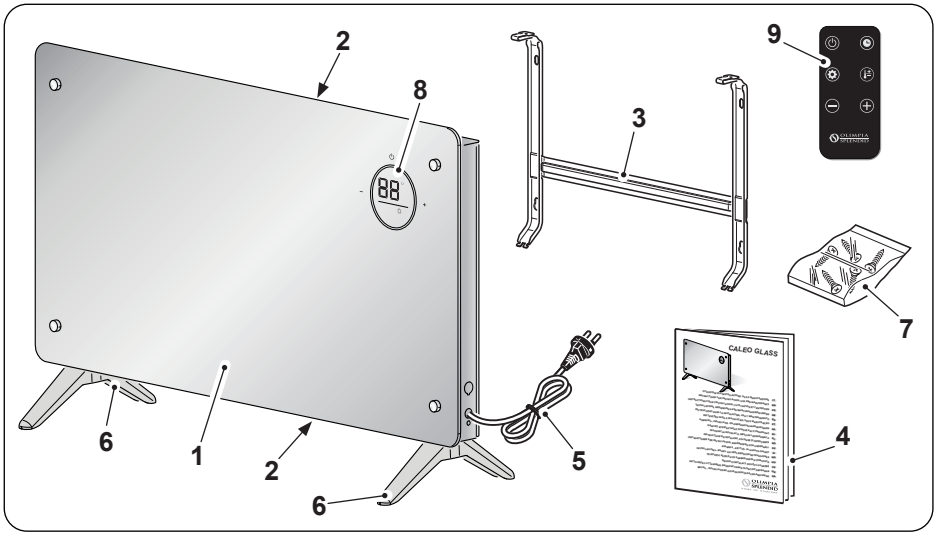

2 - INSTALLATION

- Efter udpakning er det nødvendigt at sikre, at apparatet er intakt. Hvis du er i tvivl, må du ikke bruge apparatet. Kontakt i stedet fagkyndigt personale.

2.1 - GULVINSTALLATION (fig. 4)

- Vend enheden om på hovedet.

Placer enheden på en flad og stabil overflade, så den ikke kan tage skade eller falde ned. Placer en blød klud mellem støttefladen og apparatet for at beskytte overfladerne.

- Sæt fødderne (6) på huset (1).
- Fastgør fødderne (6) med de medfølgende skruer (7).

Kontrollér, at fødderne er korrekt monteret.

- Træk strømforsyningskablet helt ud.

2.2 - VÆGINSTALLATION

- Før du fortsætter med vægmonteringen, er det nødvendigt at sikre, at:
  - apparatet ikke er udsat for varme- eller dampkilder
  - afstanden mellem loft og apparat ikke er mindre end 1m (fig. 1)
  - apparatet er installeret i en højde på mindst 15 cm over gulvet (fig. 1)
  - at væggen, hvor apparatet skal monteres, er stabil, robust og egnet til at bære dets vægt
  - at der ikke befinder sig nogen hindringer for den frie luftcirkulation på hverken luftindsugningssiden eller, navnlig, på luftafgangssiden
  - apparatet ikke er installeret direkte over et husholdningsapparat (fjernsyn, radio, køleskab osv.) eller over en varmekilde.

- Efter at have kontrolleret ovenstående, monteres beslaget (fig. 5):
  - Placer beslaget (3) mod væggen
  - Markér borepunkterne, og kontrollér, at de er på linje
  - Bor hullerne i væggen med et bor, der passer til materialet i væggen, der skal bores.

Kontrollér, at der ikke befinder sig rør eller elektriske ledninger i boreområdet.

- Sæt rawlpluggene (7a) i hullerne, og gør beslaget (3) fast til væggen med de medfølgende skruer (7b - 7c) (fig. 5).

Kontrollér med et vaterpas, at beslaget (3) er vandret.

- Kontroller, at beslaget (3) er solidt fastgjort ved at flytte det til siden og op og ned.
- Placer apparatet (1) ud for krogene (3a) på beslaget (3).
- Bloker apparatet (1) på beslaget (3) ved at trykke fast på krogene, til det klikker fast (3a).

Prøv at flytte enheden lodret og sidelæns for at sikre, at den er solidt fastgjort.

- Spænd skruerne (7d) fast foroven og forneden på beslaget (3) som vist i fig. 5.

- Kontrollér, at gardiner eller andre genstande ikke blokerer for luftstrømmen (fig. 2).
- Sæt stikket i stikkontakten.

Kontrollér, at spændingsforsyningen svarer til oplysningerne på apparatets typeskilt. Før kablet i områder, hvor det ikke er i vejen og ikke udgør en snublefare.

3 - BRUG AF APPARATET

Apparatets driftstilstande kan enten vælges via fjernbetjeningen eller på betjeningspanelet.
Modtagelsen af den afsendte kommando bekræftes med et ”bip”.

3.1 - BETJENINGSPANEL OG FJERNBETJENING

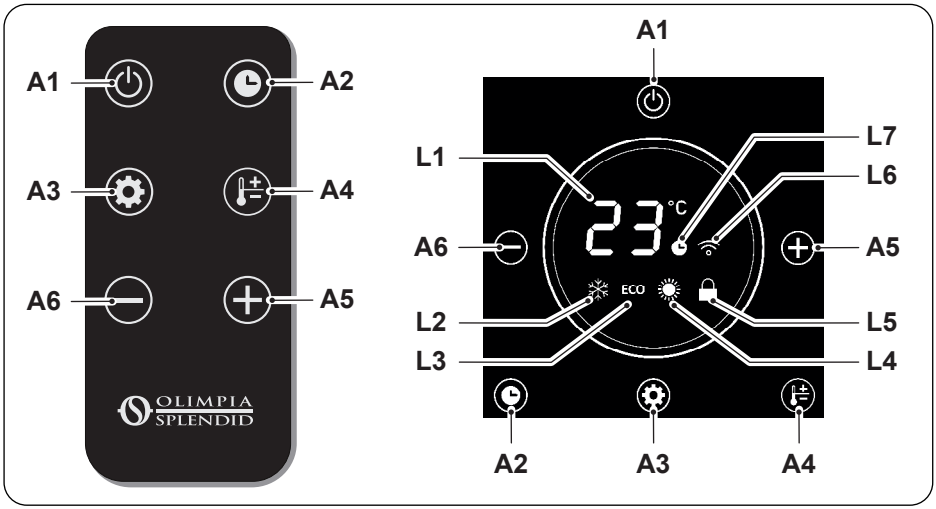

A1. Knappen **ON/OFF**
A2. Knappen ”Timer”
A3. Knappen ”Tilstand”
A4. Knappen ”Temperatur”
A5. Knappen øg ”Timer/ Temperatur”
A6. Knappen sænk ”Timer/Temperatur”
L1. Display
L2. LED-indikator for frostbeskyttelsesfunktionen
L3. LED-indikator for Eco-funktionen
L4. LED-indikator for opvarmningsfunktionen
L5. Spærring af betjeningselementerne
L6. LED-indikator for funktionen WIFI
L7. LED-indikator for funktionen Timer

3.2 - BRUG AF FJERNBETJENINGEN

Fjernbetjeningen, der følger med apparatet, giver mulighed for at bruge apparatet på den mest praktiske måde. Den skal behandles med omhu. Navnlig:

- Hold fjernbetjeningen tør (den må ikke gøres rent med vand eller efterlades udendørs)
- Undgå at tabe fjernbetjeningen på gulvet eller udsætte den for voldsomme stød
- Undgå at udsætte fjernbetjeningen for direkte sollys.

- ***Brug ikke gamle og nye batterier sammen eller batterier af forskellige mærker.***
- ***Lad ikke batterierne sidde i fjernbetjeningen, hvis du ikke forventer at bruge enheden i mere end 2 måneder.***

- ***Direkte sollys kan forstyrre den infrarøde signalmodtagers funktion.***
- ***Banen mellem fjernbetjeningen og apparatet skal være fri.***
- ***Hvis signalet fra fjernbetjeningen ser ud til at forstyrre et andet apparat, skal man flytte dette apparat et andet sted hen eller kontakte kundeservice.***

- ***Elektroniske lamper og lysstofrør kan forstyrre transmissionen mellem fjernbetjeningen og klimaanlægget.***
- ***Tag batterierne ud af fjernbetjeningen, hvis den ikke skal bruges i længere tid.***

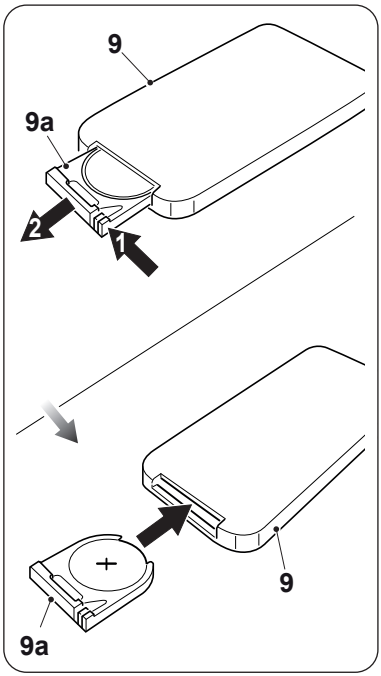

3.2.a - Indsætning af batterierne

Batterier er ikke inkluderet.
Indsætning af batterierne:

a. Fjern dækslet (9a) fra batterirummet.
b. Sæt batterierne i batterirummet.

Sørg for at overholde de batteripoler, der er angivet på bunden af batterirummet.

c. Sæt dækslet korrekt tilbage på batterirummet.

3.2.b - Udskiftning af batterierne

Hvis der ikke udsendes et "bip", når signalet, der afsendes fra fjernbetjeningen, modtages, så skal batterierne udskiftes.

Fjernbetjeningen fungerer med et 3,0 V litiumbatteri (type CR2025).

Begge de afladte batterier skal udskiftes og bortskaffes gennem et indsamlingssted i henhold til de lokalt gældende bestemmelser.

- ***Bortskaf ikke batterier som almindeligt usorteret affald. Se de lokale bestemmelser for korrekt bortskaffelse af batterier.***
- ***Nederst på ikonet for bortskaffelse af batterier kan der være et symbol på et kemisk stof. Dette symbol angiver, at batteriet indeholder et tungmetal, der overskrider en bestemt koncentration. For eksempel Pb: Bly (>0,004%).***
- ***Brugt udstyr og batterier skal behandles i de rette centre til genbrug, genanvendelse og genvinding. Ved at sikre, at batterier bortskaffes korrekt, hjælper man med at forhindre mulige negative konsekvenser for miljøet og menneskers sundhed.***

- Hvis fjernbetjeningen ikke skal bruges i nogle uger eller mere, skal du fjerne batterierne.
  Eventuelle utætheder i batterierne kan beskadige fjernbetjeningen.

Batterierne må ikke genoplades eller skilles ad. Kast ikke batterierne i åben ild. De kan brænde eller eksplodere.

Hvis batterivæsken kommer i kontakt med hud eller tøj, er det nødvendigt at skylle omhyggeligt med rent vand. Brug ikke fjernbetjeningen med utætte batterier. Batterivæsken kan forårsage kemiske forbrændinger eller andre farer for sundhed.

FARE FOR INDTAGELSE:
dette produkt indeholder et knap- eller møntbatteri.

HOLD UDEN FOR BØRNS RÆKKEVIDDE; hvis det antages, at batterierne kan være blevet slugt eller på anden måde er kommet ind i kroppen, skal man straks søge lægehjælp.

Indtagelse kan resultere i kemiske forbrændinger, perforering af blødt væv og død. Der kan opstå alvorlige forbrændinger inden for 2 timer efter indtagelse. Søg straks lægehjælp, hvis der er mistanke om, at et batteri er blevet slugt eller på anden måde er kommet ind i kroppen.

3.2.c - Placering af fjernbetjeningen

Hold fjernbetjeningen i en position, hvorfra signalet kan nå frem til modtageren i apparatet (maksimal afstand ca. 4 meter ved opladede batterier).
Eventuelle forhindringer (møbler, gardiner, vægge osv.) mellem fjernbetjeningen og apparatet, mindsker fjernbetjeningens rækkevidde.

3.3 - BRUG AF APPARATET

3.3.a - Foreløbige operationer

- ***Når apparatet er installeret som beskrevet i de foregående afsnit, er det nødvendigt at kontrollere, at spændingsforsyningen svarer til oplysningerne på apparatets typeskilt.***
- ***Sæt stikket i stikkontakten. Apparatet udsender et "bip", og knappen (A1) tænder i displayet.***

3.4 - BETJENINGSANVISNINGER

Når apparatet tændes første gang, udsender det et "bip" og skifter til standbytilstand. Alle knapper er deaktiverede med undtagelse af ON/OFF-knappen. Knapperne på betjeningspanelet tænder, og den målte rumtemperatur vises på displayet. Funktionerne kan aktiveres eller ændres fra enten betjeningspanelet eller fjernbetjeningen.

3.4.a - Knappen ON/OFF (A1)

I standbytilstand er alle knapper, med undtagelse af **ON/OFF**-knappen, deaktiveret.
Tryk på knappen (A1) for at tænde/slukke for enheden.
Apparatet er som standard indstillet til opvarmning (LED'en L4 er tændt). Alle funktioner er tilgængelige.

3.4.b - Knappen "timer" (A2)

Tryk på knappen (A2) for at gå til Timer-tilstanden. Tryk på knapperne (A5) eller (A6) for at øge eller mindske tiden i denne rækkefølge:

(0h (timer deaktiveret) --> 1h --> 2h --> .. 23h --> 24h --> .. 0h (timer deaktiveret) --> ..).

LED'en (L7) er tændt, når funktionen er aktiv.

Med funktionen frostbeskyttelse aktiveret: Tryk på knappen (A2) for at indstille tændingen af apparatet. Tryk på knapperne (A5) eller (A6) for at øge eller mindske tiden i denne rækkefølge:

(0h (timer deaktiveret) --> 1h --> 2h --> .. 23h --> 24h --> .. 0h (timer deaktiveret) --> ..).

LED'en (L7) er tændt, når funktionen er aktiv.

3.4.c - Knappen "Tilstand" (A3)

Tryk på knappen (A3) på panelet eller på fjernbetjeningen for at vælge funktionen. LED-indikatoren for den respektive funktion tænder.

Frostbeskyttelsesfunktionen
Apparatet opvarmer kun, når den målte temperatur falder til under 5 grader. Hvis apparatet registrerer en rumtemperatur på over 7 grader, afbrydes funktionen.
Når denne tilstand er aktiv, er det ikke muligt at indstille den ønskede temperatur.

Eco-funktionen
Apparatet varmer med en effekt på 1000 W (lav effekt).
Når denne tilstand er aktiv kan temperaturen indstilles ved at trykke på knappen (A4) og vælge den ønskede værdi ved hjælp af knapperne (A5) og (A6).

Opvarmningsfunktionen
Apparatet varmer med en effekt på 2000 W (høj effekt).
Når denne tilstand er aktiv kan temperaturen indstilles ved at trykke på knappen (A4) og vælge den ønskede værdi ved hjælp af knapperne (A5) og (A6).

Når den ønskede temperatur er indstillet, blinker værdien i ca. 10 sekunder. Efter indstillingen vender displayet tilbage til at vise den målte rumtemperatur.

3.4.d - Spærring af betjeningselementerne (L5)

Efter ca. 1 minuts inaktivitet skifter apparatet til standbytilstand, og LED'en (L5) tænder på displayet.

Tryk på knappen (A5) eller (A6) for at fjerne spærringen fra betjeningselementerne. LED'en (L5) slukker.

3.4.e - Knappen "WIFI"

Når apparatet er tændt, søger apparatet efter enheder, og LED'en (L6) blinker. Hvis funktionen senere ønskes aktiveret, trykkes knappen (A1) på panelet og holdes nede i nogle få sekunder, indtil LED'en (L6) begynder at blinke.

Når apparatet har oprettet forbindelse til smartphonen, stopper LED-indikatoren (L6) med at blinke og forbliver tændt på displayet.

Scan QR-koden for at downloade instruktioner om, hvordan du opretter forbindelse til wi-fi-netværket og bruger appen.

3.5 - Beskyttelse mod overophedning

Apparatet er udstyret med en beskyttelse mod overophedning, der slukker for apparatet, hvis det overophedes.
Fortsæt som følger:

a. Sluk for apparatet, og træk stikket ud af stikkontakten.
b. Fjern den mulige årsag (tilstoppet rist på luftindtag, forhindringer foran luftindtaget eller -udtaget osv.).
c. Lad apparatet afkøle i 30 minutter.
d. Genstart enheden.

Sluk for apparatet, hvis problemet fortsætter, og træk stikket ud af stikkontakten. Kontakt din forhandler eller den tekniske service.

4 - VEDLIGEHOLDELSE OG RENGØRING

Før rengørings- eller vedligeholdelsesarbejde udføres på apparatet, skal stikket fjernes fra stikkontakten. Vent derefter, indtil blæseren er stoppet.

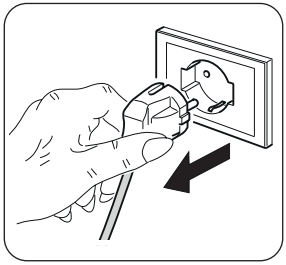

- Brug en tør klud til at rengøre apparatet.

- Hvis apparatet er meget snavset, kan det gøres rent udvendigt med en klud fugtet med lunkent vand (maks. 50 °C) og et mildt rengøringsmiddel. Tør efter med en tør klud.
- Brug en pensel eller en støvsuger til at fjerne støv fra gitrene på lufttilgang og -afgang (fig. 6).

- ***Sørg for, at apparatet er helt tørt, før stikket sættes tilbage i stikkontakten.***
- ***Brug ikke en kemisk behandlet eller antistatisk klud til at gøre apparatet rent.***
- ***Brug ikke benzin, opløsningsmiddel, poleringspasta eller lignende opløsningsmidler. Disse produkter kan få fremkalde revner i plastoverfladen eller deformere den.***
- ***Brug ikke olie, kemikalier eller slibende produkter til at rengøre apparatet.***
- ***Sænk ikke apparatet i vand.***

Hvis apparatet ikke fungerer korrekt, må du ikke forsøge at skille det ad. Kontakt din forhandler eller den tekniske service.

5 - OPBEVARING AF APPARATET

- Hvis apparatet ikke skal bruges i længere tid, eller hvis du skal udføre arbejde, der kan producere meget støv, anbefaler vi, at du opbevarer apparatet på følgende måde:
  - **Sluk for apparatet, og træk stikket ud af stikkontakten**.
  - Opbevar apparatet køligt, tørt og beskyttet mod fugt.

6 - TEKNISKE SPECIFIKATIONER

- Se tabellen på de sidste sider i brugsanvisningen.

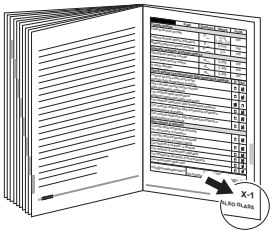

REGOLAMENTO (UE) 2024/1103			
Contatti	**Olimpia Splendid S.p.A Via Industriale 1/3, 25060 Cellatica, Brescia, Italy**		
Identificativo del modello	**CALEO GLASS WIFI (99238)**		
Dato	**Simbolo**	**Valore**	**Unità**
Potenza termica			
Potenza termica normale	P_{nom}	2.000	kW
Potenza termica minima (indicativa)	P_{min}	1.000	kW
Massima potenza termica continua	$P_{max,c}$	2.000	kW
Consumo ausiliario di energia elettrica			
In modo spento	P_o	N/A	W
In modo Stand-by	P_{sm}	N/A	W
In modo inattivo	P_{idle}	0.98	W
In modo Stand-by in rete	P_{nsm}	0.98	W
Efficienza energetica stagionale del riscaldamento d'ambiente in modo attivo	$\eta_{s,on}$	94,0 per inst. mobile 92,0 per inst. fissa	%

	SI	**NO**
Modo Stand-by con visualizzazione di informazioni o dello stato	☐	☑
Tipo di potenza termica/controllo della temperatura ambiente	**SI**	**NO**
Potenza termica a fase unica senza controllo della temperatura ambiente	☐	☑
Due o più fasi manuali senza controllo della temperatura ambiente	☐	☑
Con controllo della temperatura ambiente tramite termostato meccanico	☐	☑
Con controllo elettronico della temperatura ambiente	☑	☐
Con controllo elettronico della temperatura ambiente e temporizzatore giornaliero	☑	☐
Con controllo elettronico della temperatura ambiente e temporizzatore settimanale	☑	☐
Altre opzioni di controllo	**SI**	**NO**
Controllo della temperatura ambiente con rilevamento di presenza	☐	☑
Controllo della temperatura ambiente con rilevamento di finestre aperte	☐	☑
Con opzione di controllo a distanza	☑	☐
Con controllo di avviamento adattativo	☐	☑
Con limitazione del tempo di funzionamento	☐	☑
Con termometro globo nero	☐	☑
Funzionalità di autoapprendimento	☐	☑
Precisione del dispositivo di controllo	☐	☑

REGULATION (EU) 2024/1103			
Contacts	**Olimpia Splendid S.p.A Via Industriale 1/3, 25060 Cellatica, Brescia, Italy**		
Model identifier	**CALEO GLASS WIFI (99238)**		
Item	**Symbol**	**Value**	**Unit**
Heat output			
Nominal heat output	P_{nom}	2.000	kW
Minimum heat output (indicative)	P_{min}	1.000	kW
Maximum continuous heat output	$P_{max,c}$	2.000	kW
Auxiliary electricity consumption			
In off mode	P_o	N/A	W
In standby mode	P_{sm}	N/A	W
In inactive mode	P_{idle}	0.98	W
In network standby mode	P_{nsm}	0.98	W
Seasonal energy efficiency of environment heating in active mode	$\eta_{s,on}$	94,0 for mobile inst. 92,0 for fix inst.	%

	YES	NO
Standby mode with display of information or status	☐	☑
Type of heat output/room temperature control	**YES**	**NO**
Single stage heat output and no room temperature control	☐	☑
Two or more manual stages, no room temperature control	☐	☑
With mechanic thermostat room temperature control	☐	☑
With electronic check of environment temperature	☑	☐
Electronic room temperature control plus day timer	☑	☐
Electronic room temperature control plus week timer	☑	☐
Other control options	**YES**	**NO**
Room temperature control, with presence detection	☐	☑
Room temperature control, with open window detection	☐	☑
With distance control option	☑	☐
With adaptive start check	☐	☑
With working time limitation	☐	☑
With black bulb sensor	☐	☑
Self-teaching function	☐	☑
Control device precision	☐	☑

RÈGLEMENT (UE) 2024/1103			
Coordonnées	**Olimpia Splendid S.p.A Via Industriale 1/3, 25060 Cellatica, Brescia, Italy**		
Identification du modèle	**CALEO GLASS WIFI (99238)**		
Caractéristique	**Symbole**	**Valeur**	**Unité**
Puissance thermique			
Puissance thermique nominale	P_{nom}	2.000	kW
Puissance thermique minimale (indicative)	P_{min}	1.000	kW
Puissance thermique maximale continue	$P_{max,c}$	2.000	kW
Consommation d'électricité auxiliaire			
En mode éteint	P_o	N/A	W
En mode veille	P_{sm}	N/A	W
En mode inactif	P_{idle}	0.98	W
En mode Veille sur réseau	P_{nsm}	0.98	W
Efficacité énergétique saisonnière du chauffage d'ambiance en mode actif	$\eta_{s,on}$	94,0 pour inst. mobile 92,0 pour inst. fixe	%

	OUI	**NON**
Mode Veille avec affichage d'informations ou de l'état	☐	☑
Type de contrôle de la puissance thermique/de la température de la pièce	**OUI**	**NON**
Contrôle de la puissance thermique à un palier, pas de contrôle de la température de la pièce	☐	☑
Contrôle à deux ou plusieurs paliers manuels, pas de contrôle de la température de la pièce	☐	☑
Contrôle de la température de la pièce avec thermostat mécanique	☐	☑
Avec contrôle électronique de la température ambiante	☑	☐
Contrôle électronique de la température de la pièce et programmateur journalier	☑	☐
Contrôle électronique de la température de la pièce et programmateur hebdomadaire	☑	☐
Autres options de contrôle	**OUI**	**NON**
Contrôle de la température de la pièce, avec détecteur de présence	☐	☑
Contrôle de la température de la pièce, avec détecteur de fenêtre ouverte	☐	☑
Option contrôle à distance	☑	☐
Avec contrôle adaptatif de démarrage	☐	☑
Imitation de la durée d'activation	☐	☑
Capteur à globe noir	☐	☑
Fonction d'auto-apprentissage	☐	☑
Précision du dispositif de contrôle	☐	☑

VERORDNUNG (EU) 2024/1103			
Kontakte	**Olimpia Splendid S.p.A Via Industriale 1/3, 25060 Cellatica, Brescia, Italy**		
Kennnummer des Modells	**CALEO GLASS WIFI (99238)**		
Angabe	**Symbol**	**Wert**	**Einheit**
Wärmeleistung			
Nennwärmeleistung	P_{nom}	2.000	kW
Mindestwärmeleistung (Richtwert)	P_{min}	1.000	kW
Maximale kontinuierliche Wärmeleistung	$P_{max,c}$	2.000	kW
Hilfsstromverbrauch			
Im ausgeschalteten Modus	P_o	N/A	W
Im Bereitschaftszustand	P_{sm}	N/A	W
Im inaktiven Modus	P_{idle}	0.98	W
Im Stand-By-Modus im Netz	P_{nsm}	0.98	W
Saisonale Energieeffizienz der Raumheizung im aktiven Modus	$\eta_{s,on}$	94,0 Für mobile Installation 92,0 Für feste Installation	%

	JA	**NEIN**
Stand-by-Modus mit Informations- oder Statusanzeige	☐	☑
Art der Wärmeleistung/ Raumtemperaturkontrolle	**JA**	**NEIN**
Einstufige Wärmeleistung, keine Raumtemperaturkontrolle	☐	☑
Zwei oder mehr manuell einstellbare Stufen, keine Raumtemperaturkontrolle	☐	☑
Raumtemperaturkontrolle mit mechanischem Thermostat	☐	☑
Mit elektronischer Raumtemperatursteuerung	☑	☐
Elektronische Raumtemperaturkontrolle und Tageszeitregelung	☑	☐
Elektronische Raumtemperaturkontrolle und Wochentagsregelung	☑	☐
Sonstige Regelungsoptionen	**JA**	**NEIN**
Raumtemperaturkontrolle mit Präsenzerkennung	☐	☑
Raumtemperaturkontrolle mit Erkennung offener Fenster	☐	☑
Mit Fernbedienungsoption	☑	☐
Mit adaptiver Anlaufsteuerung	☐	☑
Mit Betriebszeitbegrenzung	☐	☑
Mit Schwarzkugelsensor	☐	☑
Selbstlernfunktion	☐	☑
Präzision des Kontrollgeräts	☐	☑

REGLAMENTO (UE) 2024/1103			
Contacto	**Olimpia Splendid S.p.A Via Industriale 1/3, 25060 Cellatica, Brescia, Italy**		
Identificación del modelo	**CALEO GLASS WIFI (99238)**		
Partida	**Símbolo**	**Valor**	**Unidad**
Potencia calorífica			
Potencia calorífica nominal	P_{nom}	2.000	kW
Potencia calorífica mínima (indicativa)	P_{min}	1.000	kW
Potencia calorífica máxima continuada	$P_{max,c}$	2.000	kW
Consumo auxiliar de electricidad			
En modo apagado	P_o	N/A	W
En modo de espera	P_{sm}	N/A	W
En modo inactivo	P_{idle}	0.98	W
En modo Stand-by en red	P_{nsm}	0.98	W
Eficiencia energética estacional de calefacción en modo activo	$\eta_{s,on}$	94,0 para inst. móvil 92,0 para inst. fija	%

	SI	**NO**
Modo Stand-by con visualización de información o del estado	☐	☑
Tipo de control de potencia calorífica/de temperatura interior	**SI**	**NO**
Potencia calorífica de un solo nivel, sin control de temperatura interior	☐	☑
Dos o más niveles manuales, sin control de temperatura interior	☐	☑
Con control de temperatura interior mediante termostato mecánico	☐	☑
Con control electrónico de la temperatura ambiente	☑	☐
Control electrónico de temperatura interior y temporizador diario	☑	☐
Control electrónico de temperatura interior y temporizador semanal	☑	☐
Otras opciones de control	**SI**	**NO**
Control de temperatura interior con detección de presencia	☐	☑
Control de temperatura interior con detección de ventanas abiertas	☐	☑
Con opción de control a distancia	☑	☐
Con control de arranque adaptativo	☐	☑
Con limitación de tiempo de funcionamiento	☐	☑
Con sensor de lámpara negra	☐	☑
Funcionalidad de autoaprendizaje	☐	☑
Precisión del dispositivo de control	☐	☑

REGULAMENTO (UE) 2024/1103			
Contactos	**Olimpia Splendid S.p.A Via Industriale 1/3, 25060 Cellatica, Brescia, Italy**		
Identificação do modelo	**CALEO GLASS WIFI (99238)**		
Dado	**Símbolo**	**Valor**	**Unidade**
Potência térmica			
Potência térmica normal	P_{nom}	2.000	kW
Potência térmica mínima (indicativa)	P_{min}	1.000	kW
Potência térmica máxima contínua	$P_{max,c}$	2.000	kW
Consumo auxiliar de energia elétrica			
Em modo desligado	P_o	N/A	W
Em modo Standby	P_{sm}	N/A	W
Em modo inativo	P_{idle}	0.98	W
Em modo de espera em rede	P_{nsm}	0.98	W
Eficiência energética sazonal do aquecimento ambiente em modo ativo	$\eta_{s,on}$	94,0 para inst. móvel 92,0 para inst. fixa	%

	SIM	**NÃO**
Modo de espera com visualização de informações ou do estado	☐	☑
Tipo de potência térmica/controlo da temperatura ambiente	**SIM**	**NÃO**
Potência térmica monofásica sem controlo da temperatura ambiente	☐	☑
Duas ou mais fases manuais sem controlo da temperatura ambiente	☐	☑
Com controlo da temperatura ambiente por meio de um termóstato mecânico	☐	☑
Com controlo eletrónico da temperatura ambiente	☑	☐
Com controlo eletrónico da temperatura ambiente e temporizador diário	☑	☐
Com controlo eletrónico da temperatura ambiente e temporizador semanal	☑	☐
Outras opções de controlo	**SIM**	**NÃO**
Controlo da temperatura ambiente com deteção de presença	☐	☑
Controlo da temperatura ambiente com deteção de janelas abertas	☐	☑
Com opção de controlo à distância	☑	☐
Com controlo de arranque adaptativo	☐	☑
Com limitação do tempo de funcionamento	☐	☑
Com termómetro globo preto	☐	☑
Funcionalidade de autoaprendizagem	☐	☑
Precisão do dispositivo de controlo	☐	☑

VERORDENING (EU) 2024/1103			
Contacten	**Olimpia Splendid S.p.A Via Industriale 1/3, 25060 Cellatica, Brescia, Italy**		
Identificatie model	**CALEO GLASS WIFI (99238)**		
Gegeven	**Symbool**	**Waarde**	**Unit**
Warmtevermogen			
Normaal warmtevermogen	P_{nom}	2.000	kW
Minimum warmtevermogen (indicatief)	P_{min}	1.000	kW
Maximum continu warmtevermogen	$P_{max,c}$	2.000	kW
Aanvullend verbruik van elektrische energie			
In uitgeschakelde modus	P_o	N/A	W
In Stand-bymodus	P_{sm}	N/A	W
In inactieve modus	P_{idle}	0.98	W
In netwerk standy-bymodus	P_{nsm}	0.98	W
Seizoensgebonden energie-efficiëntie van ruimte-verwarming in actieve modus	$\eta_{s,on}$	94,0 voor mobiele inst. 92,0 voor vaste inst.	%

	SI	**NO**
Stand-bymodus met weergave van informatie of status	☐	☑
Type warmtevermogen/controle van de omgevingstemperatuur	**SI**	**NO**
Warmtevermogen met enkele fase zonder controle van de omgevingstemperatuur	☐	☑
Twee of meer handbediende fasen zonder controle van de omgevingstemperatuur	☐	☑
Met controle van de omgevingstemperatuur via mechanische thermostaat	☐	☑
Met elektronische controle van de omgevingstemperatuur	☑	☐
Met elektronische controle van de omgevingstemperatuur en dagtimer	☑	☐
Met elektronische controle van de omgevingstemperatuur en weektimer	☑	☐
Andere controle-opties	**SI**	**NO**
Controle van de omgevingstemperatuur met aanwezigheidsdetectie	☐	☑
Controle van de omgevingstemperatuur met detectie van geopende ramen	☐	☑
Met optie controle op afstand	☑	☐
Met adaptieve startbesturing	☐	☑
Met beperking van de werkingstijd	☐	☑
Met thermometer zwarte bol	☐	☑
Zelflerende functie	☐	☑
Nauwkeurigheid van het besturingsapparaat	☐	☑

ΚΑΝΟΝΙΣΜΌΣ (ΕΕ) 2024/1103			
Επαφές	**Olimpia Splendid S.p.A Via Industriale 1/3, 25060 Cellatica, Brescia, Italy**		
Αναγνωριστικό μοντέλου	**CALEO GLASS WIFI (99238)**		
Δεδομένο	**Σύμβολο**	**Τιμή**	**Μονάδα**
Θερμική ισχύς			
Κανονική Θερμική ισχύς	P_{nom}	2.000	kW
Ελάχιστη θερμική ισχύς (ενδεικτική)	P_{min}	1.000	kW
Μέγιστη συνεχής θερμική ισχύς	$P_{max,c}$	2.000	kW
Βοηθητική κατανάλωση ηλεκτρικής ενέργειας			
Σβηστό	P_o	N/A	W
Σε κατάσταση Αναμονής	P_{sm}	N/A	W
Ανενεργό	P_{idle}	0.98	W
Σε κατάσταση αναμονής στο δίκτυο	P_{nsm}	0.98	W
Εποχιακή ενεργειακή απόδοση ενεργητικής θέρμανσης χώρων	$\eta_{s,on}$	94,0 για εγκατάσταση σε κινητή θέση 92,0 για σταθερή εγκατάσταση	%

	ΝΑΙ	**ΟΧΙ**
Λειτουργία αναμονής με ένδειξη πληροφοριών ή κατάστασης	☐	☑
Τύπος ισχύος θερμικής/ελέγχου της θερμοκρασίας περιβάλλοντος	**ΝΑΙ**	**ΟΧΙ**
Θερμική μονοφασική ισχύς χωρίς έλεγχο θερμοκρασίας περιβάλλοντος	☐	☑
Θερμική ισχύς δύο ή περισσότερων φάσεων χωρίς έλεγχο θερμοκρασίας περιβάλλοντος	☐	☑
Με έλεγχο θερμοκρασίας περιβάλλοντος μέσω μηχανικού θερμοστάτη	☐	☑
Με ηλεκτρονικό έλεγχο της θερμοκρασίας του χώρου	☑	☐
Με ηλεκτρονικό έλεγχο θερμοκρασίας περιβάλλοντος και ημερήσιο χρονοδιακόπτη	☑	☐
Με ηλεκτρονικό έλεγχο θερμοκρασίας περιβάλλοντος και εβδομαδιαίο χρονοδιακόπτη	☑	☐
Άλλες επιλογές ελέγχου	**ΝΑΙ**	**ΟΧΙ**
Έλεγχος θερμοκρασίας περιβάλλοντος με ανίχνευση παρουσίας	☐	☑
Έλεγχος θερμοκρασίας περιβάλλοντος με ανίχνευση ανοιχτών παραθύρων	☐	☑
Με επιλογή απομακρυσμένου ελέγχου	☑	☐
Με προσαρμοστικό έλεγχο εκκίνησης	☐	☑
Με όριο χρόνου λειτουργίας	☐	☑
Με θερμόμετρο μελανής σφαίρας	☐	☑
Λειτουργία αυτοεκμάθησης	☐	☑
Ακρίβεια της συσκευής ελέγχου	☐	☑

ROZPORZĄDZENIE (UE) 2024/1103			
Styki	**Olimpia Splendid S.p.A Via Industriale 1/3, 25060 Cellatica, Brescia, Italy**		
Identyfikacja modelu	**CALEO GLASS WIFI (99238)**		
Dane	**Symbol**	**Wartość**	**Jednostka**
Moc cieplna			
Nominalna moc cieplna	P_{nom}	2.000	kW
Minimalna moc cieplna (orientacyjna)	P_{min}	1.000	kW
Maksymalna ciągła moc cieplna	$P_{max,c}$	2.000	kW
Zużycie energii elektrycznej			
W trybie wyłączenia	P_o	N/A	W
W trybie Stand-by	P_{sm}	N/A	W
W trybie nieaktywnym	P_{idle}	0.98	W
W trybie Stand-by w sieci	P_{nsm}	0.98	W
Sezonowa efektywność energetyczna grzania pomieszczenia w trybie aktywnym	$\eta_{s,on}$	94,0 w przypadku inst. mobilnej 92,0 w przypadku inst. stałej	%

	TAK	**NIE**
Tryb Stand-by z wyświetlaniem informacji lub stanu	☐	☑
Typ mocy cieplnej/kontrola temperatury w pomieszczeniu	**TAK**	**NIE**
Jednofazowa moc cieplna bez regulacji temperatury w pomieszczeniu	☐	☑
Dwie lub więcej faz ręcznych bez kontroli temperatury w pomieszczeniu	☐	☑
Z regulacją temperatury w pomieszczeniu za pomocą termostatu mechanicznego	☐	☑
Z elektronicznym sterowaniem temperatury pomieszczenia	☑	☐
Z elektroniczną regulacją temperatury w pomieszczeniu i dziennym programatorem czasowym	☑	☐
Z elektroniczną regulacją temperatury w pomieszczeniu i tygodniowym programatorem czasowym	☑	☐
Inne opcje kontroli	**TAK**	**NIE**
Regulacja temperatury w pomieszczeniu z funkcją wykrywania obecności	☐	☑
Regulacja temperatury w pomieszczeniu z funkcją wykrywania otwartego okna	☐	☑
Z opcją zdalnego sterowania	☑	☐
Z adaptacyjnym sterowaniem uruchomieniem	☐	☑
Z ograniczeniem czasu działania	☐	☑
Z termometrem kulistym	☐	☑
Funkcja automatycznego uczenia się	☐	☑
Precyzja urządzenia sterowniczego	☐	☑

REGULAMENTUL (UE) 2024/1103			
Contacte	**Olimpia Splendid S.p.A Via Industriale 1/3, 25060 Cellatica, Brescia, Italy**		
Identificatorul modelului	**CALEO GLASS WIFI (99238)**		
Dat	**Simbol**	**Valoare**	**Unitate**
Putere termică			
Putere termică normală	P_{nom}	2.000	kW
Putere termică minimă (indicativă)	P_{min}	1.000	kW
Putere termică maximă continuă	$P_{max,c}$	2.000	kW
Consum auxiliar de energie electrică			
În modul oprit	P_o	N/A	W
În mod Standby	P_{sm}	N/A	W
În modul inactiv	P_{idle}	0.98	W
În modul Stand-by în rețea	P_{nsm}	0.98	W
Eficiența energetică sezonieră a încălzirii încăperilor în modul activ	$\eta_{s,on}$	94,0 pentru inst. mobile. 92,0 pentru inst. fixe	%

	DA	**NU**
Modul Stand-by cu afișarea informațiilor sau a stării	☐	☑
Tip de putere termică/verificarea temperaturii ambientale	**DA**	**NU**
Putere termică cu fază unică fără control al temperaturii ambientale	☐	☑
Două sau mai multe faze fără control al temperaturii ambientale	☐	☑
Cu control al temperaturii ambientale prin termostat mecanic	☐	☑
Cu controlul electronic al temperaturii ambiante	☑	☐
Cu control electronic al temperaturii ambientale și temporizator zilnic	☑	☐
Cu control electronic al temperaturii ambientale și temporizator săptămânal	☑	☐
Alte opțiuni de control	**DA**	**NU**
Controlul temperaturii ambientale cu detectarea prezenței	☐	☑
Controlul temperaturii ambientale cu detectarea ferestrelor deschise	☐	☑
Cu opțiune de control de la distanță	☑	☐
Cu controlul pornirii adaptive	☐	☑
Cu limitarea timpului de funcționare	☐	☑
Cu termometru glob negru	☐	☑
Funcția de învățare automată	☐	☑
Precizia dispozitivului de control	☐	☑

FÖRORDNING (UE) 2024/1103			
Kontakter	**Olimpia Splendid S.p.A Via Industriale 1/3, 25060 Cellatica, Brescia, Italy**		
Identifiering av modellen	**CALEO GLASS WIFI (99238)**		
Data	**Symbol**	**Värde**	**Enhet**
Värmeeffekt			
Nominell värmeeffekt	P_{nom}	2.000	kW
Lägsta värmeeffekt (indikativ)	P_{min}	1.000	kW
Maximal kontinuerlig värmeeffekt	$P_{max,c}$	2.000	kW
Extra förbrukning av el			
I släckt läge	P_o	N/A	W
I standby-läge	P_{sm}	N/A	W
I inaktivt läge	P_{idle}	0.98	W
I Standby-läge online	P_{nsm}	0.98	W
Säsongsbaserad energieffektivitet för rumsupp-värmning i aktivt läge	$\eta_{s,on}$	94,0 för mobil inst. 92,0 för fast inst.	%

	JA	**NEJ**
Standby-läge med visning av information eller status	☐	☑
Typ av värmeeffekt/kontroll av rumstemperatur	**JA**	**NEJ**
Enfasig värmeeffekt utan kontroll av rumstemperaturen	☐	☑
Två eller flera manuella faser utan kontroll av rumstemperaturen	☐	☑
Med kontroll av rumstemperaturen via mekanisk termostat	☐	☑
Med elektronisk rumstemperaturreglering	☑	☐
Med elektronisk kontroll av rumstemperaturen och en daglig timer	☑	☐
Med elektronisk kontroll av rumstemperaturen och en veckotimer	☑	☐
Andra kontrollalternativ	**JA**	**NEJ**
Kontroll av rumstemperaturen med närvarodetektering	☐	☑
Kontroll av rumstemperaturen med detektering av öppna fönster	☐	☑
Mec alternativet för fjärrkontroll	☑	☐
Med adaptiv startkontroll	☐	☑
Med begränsning av funktionstiden	☐	☑
Med svartkroppstermometer	☐	☑
Självlärningsfunktion	☐	☑
Kontrollenhetens precision	☐	☑

ASETUS (EU) 2024/1103			
Yhteystiedot	**Olimpia Splendid S.p.A Via Industriale 1/3, 25060 Cellatica, Brescia, Italy**		
Mallin tunniste	**CALEO GLASS WIFI (99238)**		
Tieto	**Symboli**	**Arvo**	**Yksikkö**
Lämpötuottavuus			
Nimellinen lämpöteho	P_{nom}	2.000	kW
Vähimmäislämmöntuotto (osoittava)	P_{min}	1.000	kW
Suurin jatkuva lämmöntuotto	$P_{max,c}$	2.000	kW
Apuvirran kulutus			
Pois päältä -tilassa	P_o	N/A	W
Valmiustilassa	P_{sm}	N/A	W
Deaktivoidussa tilassa	P_{idle}	0.98	W
Verkko Stand-by -tilassa	P_{nsm}	0.98	W
Tilojen lämmityksen kausittainen energiatehokkuus aktiivisessa tilassa	$\eta_{s,on}$	94,0 siir. asennukselle 92,0 kiint. asennukselle	%

	KYLLÄ	**EI**
Stand-by -tila, jossa on tieto- tai tilanäyttö	☐	☑
Lämmöntuoton tyyppi / huoneen lämpötilan säätö	**KYLLÄ**	**EI**
Yksivaiheinen lämmöntuotto ilman huonelämpötilan säätöä	☐	☑
Kaksi tai useampi manuaalinen vaihe ilman huonelämpötilan säätöä	☐	☑
Huonelämpötilan säätö mekaanisen termostaatin avulla	☐	☑
Elektroninen huoneen lämpötilan säätö	☑	☐
Elektroninen huonelämpötilan säätö ja päivittäinen ajastin	☑	☐
Elektroninen huonelämpötilan säätö ja viikoittainen ajastin	☑	☐
Muut ohjausvaihtoehdot	**KYLLÄ**	**EI**
Huonelämpötilan säätö läsnäolotunnistuksella	☐	☑
Huonelämpötilan säätö avoimien ikkunoiden tunnistuksella	☐	☑
Kaukosäätimellä varustettuna	☑	☐
Mukautuvalla käynnistyksen ohjauksella	☐	☑
Käyttöaikarajoituksella	☐	☑
Mustalla pallolämpömittarilla	☐	☑
Itseoppiva toiminto	☐	☑
Valvontalaitteen tarkkuus	☐	☑

FORORDNING (EU) 2024/1103			
Kontaktopplysninger	**Olimpia Splendid S.p.A Via Industriale 1/3, 25060 Cellatica, Brescia, Italy**		
Identifikasjon av modellen	**CALEO GLASS WIFI (99238)**		
Dato	**Symbol**	**Verdi**	**Enhet**
Termisk effekt			
Normal termisk effekt	P_{nom}	2.000	kW
Minimal termisk effekt (veiledende)	P_{min}	1.000	kW
Maksimal kontinuerlig termisk effekt	$P_{max,c}$	2.000	kW
Ekstra strømforbruk			
I avskrudd modus	P_o	N/A	W
I Standby-modus	P_{sm}	N/A	W
I inaktiv modus	P_{idle}	0.98	W
I Stand-by modus tilkoblet strømnett	P_{nsm}	0.98	W
Sesongmessig energieffektivitet for aktiv romopp-varming	$\eta_{s,on}$	94,0 for flyttbar installasjon 92,0 for fast installasjon	%

	JA	**NEI**
Stand-by modus med visning av informasjon eller av tilstand	☐	☑
Type termisk effekt/kontroll av romtemperaturen	**JA**	**NEI**
Termisk effekt i enkelt fase uten kontroll av romtemperaturen	☐	☑
To eller flere manuelle faser uten kontroll av romtemperaturen	☐	☑
Med kontroll av romtemperaturen ved hjelp av mekanisk termostat	☐	☑
Med elektronisk kontroll av romtemperatur	☑	☐
Med elektronisk kontroll av romtemperaturen og daglig tidsinnstilling	☑	☐
Med elektronisk kontroll av romtemperaturen ukentlig tidsinnstilling	☑	☐
Andre kontrollmuligheter	**JA**	**NEI**
Kontroll av romtemperatur med avdekking av personforekomst	☐	☑
Kontroll av romtemperatur med avdekking av åpne vinduer	☐	☑
Med mulighet for fjernkontroll	☑	☐
Med tilpasset oppstartskontroll	☐	☑
Med begrensning av funksjonstid	☐	☑
Med globetermometer	☐	☑
Selvlæringsfunksjon	☐	☑
Presisjon ved kontrollenheten	☐	☑

A 2024/1103/EU RENDELET			
Érintkezők	**Olimpia Splendid S.p.A Via Industriale 1/3, 25060 Cellatica, Brescia, Italy**		
A modell azonosítása	**CALEO GLASS WIFI (99238)**		
Adat	**Jelölés**	**Érték**	**Mértékegység**
Hőteljesítmény			
Névleges hőteljesítmény	P_{nom}	2.000	kW
Minimális hőteljesítmény (indikatív)	P_{min}	1.000	kW
Maximális folyamatos hőteljesítmény	$P_{max,c}$	2.000	kW
További villamosenergia-fogyasztás			
Kikapcsolt üzemmódban	P_o	N/A	W
Készenléti állapotban	P_{sm}	N/A	W
Inaktív üzemmódban	P_{idle}	0.98	W
Hálózati készenléti üzemmódban	P_{nsm}	0.98	W
A helyiségek fűtésének szezonális energiahatékonysága aktív üzemmódban	$\eta_{s,on}$	94,0 mobil telepítés esetén 92,0 fix telepítés esetén	%

	IGEN	**NEM**
Készenléti üzemmód információ vagy állapot kijelzéssel	☐	☑
Hőteljesítmény típusa / helyiséghőmérséklet-szabályozás	**IGEN**	**NEM**
Egylépcsős hőteljesítmény, helyiséghőmérséklet-szabályozás nélkül	☐	☑
Két- vagy több manuálisan állítható fokozat, helyiséghőmérséklet-szabályozás nélkül	☐	☑
Helyiséghőmérséklet-szabályozás mechanikus termosztáttal	☐	☑
A szobahőmérséklet elektronikus szabályozásával	☑	☐
Elektronikus helyiséghőmérséklet-szabályozás és napi programozás	☑	☐
Elektronikus szobahőmérséklet-ellenőrzés és heti programozás	☑	☐
Egyéb szabályozási lehetőségek	**IGEN**	**NEM**
Helyiséghőmérséklet-szabályozás mozgásérzékelővel	☐	☑
Helyiséghőmérséklet-szabályozás nyitott ablak érzékelővel	☐	☑
Távirányítási lehetőséggel	☑	☐
Adaptív indításvezérléssel	☐	☑
Korlátozott működési idővel	☐	☑
Fekete gömbös hőmérővel	☐	☑
Öntanulási funkció	☐	☑
A vezérlőberendezés pontossága	☐	☑

NAŘÍZENÍ (EU) 2024/1103			
Kontakty	**Olimpia Splendid S.p.A Via Industriale 1/3, 25060 Cellatica, Brescia, Italy**		
Identifikační údaj modelu	**CALEO GLASS WIFI (99238)**		
Údaj	**Symbol**	**Hodnota**	**Jednotka**
Tepelná kapacita			
Běžný tepelný příkon	P_{nom}	2.000	kW
Minimální tepelný příkon (orientační)	P_{min}	1.000	kW
Maximální nepřetržitý tepelný příkon	$P_{max,c}$	2.000	kW
Doplňková spotřeba elektrické energie			
Ve vypnutém režimu	P_o	N/A	W
V pohotovostním režimu	P_{sm}	N/A	W
V neaktivovaném režimu	P_{idle}	0.98	W
V pohotovostním režimu v síti	P_{nsm}	0.98	W
Sezónní energetická účinnost vytápění prostředí v aktivovaném režimu	$\eta_{s,on}$	94,0 pro mobilní nast. 92,0 pro pevné nast.	%

	ANO	**NE**
Pohotovostní režim se zobrazením informací nebo stavu	☐	☑
Typ tepelného příkonu/regulace okolní teploty	**ANO**	**NE**
Jednofázový tepelný příkon bez regulace teploty v místnosti	☐	☑
Dvě nebo více manuálních fází bez regulace teploty v místnosti	☐	☑
S regulací teploty v místnosti pomocí mechanického termostatu	☐	☑
S elektronickým řízením teploty prostředí	☑	☐
S elektronickou regulací teploty v místnosti a denním časovačem	☑	☐
S elektronickou regulací teploty v místnosti a týdenním časovačem	☑	☐
Další možnosti regulace	**ANO**	**NE**
Regulace teploty v místnosti s detekcí přítomnosti	☐	☑
Regulace teploty v místnosti s detekcí otevřených oken	☐	☑
S možností dálkového ovládání	☑	☐
S kontrolou adaptivního uvedení do provozu	☐	☑
S omezením doby fungování	☐	☑
S černým kulovým teploměrem	☐	☑
Funkce automatického osvojení	☐	☑
Přesnost kontrolního zařízení	☐	☑

РЕГЛАМЕНТ (ЄС) 2024/1103			
Контакти	**Olimpia Splendid S.p.A Via Industriale 1/3, 25060 Cellatica, Brescia, Italy**		
Ідентифікація моделі	**CALEO GLASS WIFI (99238)**		
Інформація	**Символ**	**Позначення**	**Одиниця**
Термічна потужність			
Нормальна термічна потужність	P_{nom}	2.000	kW
Мінімальна термічна потужність (орієнтована)	P_{min}	1.000	kW
Максимальна постійна термічна потужність	$P_{max,c}$	2.000	kW
Додаткове споживання електроенергії			
У вимкненому режимі	P_o	N/A	W
У режимі «Standby»	P_{sm}	N/A	W
У неактивному режимі	P_{idle}	0.98	W
У мережевому режимі очікування	P_{nsm}	0.98	W
Сезонна енергоефективність опалення приміщення в активному режимі	$\eta_{s,on}$	94,0 для переносн.уст. 92,0 для стаціон.уст.	%

	ТАК	**НІ**
Режим очікування з відображенням інформації або стану	☐	☑
Тип термічної потужності/контроль температури приміщення	**ТАК**	**НІ**
Термічна потужність без контролю температури приміщення	☐	☑
Термічна потужність з двома о більшою кількістю етапів контролю температури приміщення	☐	☑
Контроль температури приміщення за допомогою механічного термостату	☐	☑
З електронним регулюванням температури в приміщенні	☑	☐
З електронним контролем температури приміщення та щоденним таймером	☑	☐
З електронним контролем температури приміщення та тижневим таймером	☑	☐
Інші опції контролю	**ТАК**	**НІ**
Контроль температури приміщення та наявності присутності	☐	☑
Контроль температури приміщення та наявності відкритих вікон	☐	☑
Опція дистанційного контролю	☑	☐
З адаптивним контролем запуску	☐	☑
З обмеженням часу роботи	☐	☑
З глобусним термометром	☐	☑
Функція самонавчання	☐	☑
Точність пристрою керування	☐	☑

FORORDNING (EU) 2024/1103			
Kontakter	**Olimpia Splendid S.p.A Via Industriale 1/3, 25060 Cellatica, Brescia, Italy**		
Modelidentifikation	**CALEO GLASS WIFI (99238)**		
Specifikation	**Symbol**	**Værdi**	**Enhed**
Varmeeffekt			
Nominel varmeeffekt	P_{nom}	2.000	kW
Minimum varmeeffekt (vejledende)	P_{min}	1.000	kW
Maks. kontinuerlig varmeeffekt	$P_{max,c}$	2.000	kW
Apparatets strømforbrug			
I slukket tilstand	P_o	N/A	W
I standbytilstand	P_{sm}	N/A	W
I inaktiv tilstand	P_{idle}	0.98	W
I standby-tilstand på nettet	P_{nsm}	0.98	W
Sæsonbestemt energieffektivitet for rumopvarmning i aktiv tilstand	$\eta_{s,on}$	94,0 for mobil montering 92,0 for fast montering	%

	JA	**NEJ**
Standby-tilstand med informations- eller tilstandsvisning	☐	☑
Type af varmeeffekt/styring af rumstemperatur	**JA**	**NEJ**
Enkelttrins varmeeffekt uden styring af rumtemperaturen	☐	☑
To eller flere manuelt indstillelige effekttrin uden styring af rumtemperaturen	☐	☑
Med styring af rumtemperaturen ved hjælp af mekanisk termostat	☐	☑
Med elektronisk styring af rumtemperatur	☑	☐
Med elektronisk styring af rumtemperaturen og daglig timerstyring	☑	☐
Med elektronisk styring af rumtemperaturen og ugentlig timerstyring	☑	☐
Andre muligheder for temperaturstyring	**JA**	**NEJ**
Styring af rumtemperaturstyring med tilstedeværelsesdetektion	☐	☑
Styring af rumtemperaturstyring med detektion af åbne vinduer	☐	☑
Med fjernbetjening	☑	☐
Med adaptiv opstartsstyring	☐	☑
Med begrænsning af funktionstiden	☐	☑
Med globetermometer	☐	☑
Selvlærende funktion	☐	☑
Styreenhedens nøjagtighed	☐	☑

OLIMPIA SPLENDID
HOME OF COMFORT

265824B-1

OLIMPIA SPLENDID spa
via Industriale 1/3
25060 Cellatica (BS)
www.olimpiasplendid.it
info@olimpiasplendid.it

I dati tecnici e le caratteristiche estetiche dei prodotti possono subire cambiamenti. Olimpia Splendid si riserva di modificarli in ogni momento senza preavviso.